NR 1715 B

RESERVDELSKATALOG
SPARE PARTS CATALOGUE

TYP
TYPE **T 430**

VOLVO

BOLINDER-MUNKTELL
ESKILSTUNA · SWEDEN

Printed in Sweden, Gotab, Surte 72.9606

Förord och anvisningar
Foreword and catalogue instructions
Introducción e instrucciones consernientes al catálogo
Avant-propos et instructions concernant le catalogue
Vorwort und Kataloganweisungen

10

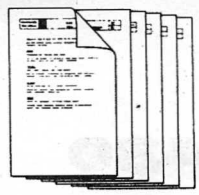

Motor
Engine
Motor
Moteur
Motor

20

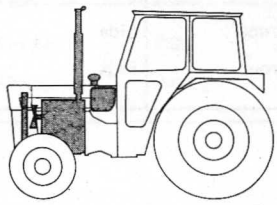

Elsystem och instrument
Electrical equipment and instruments
Sistema eléctrico e instrumentos
Equipement électrique et instruments
Elektrische Anlage und Instrumente

30

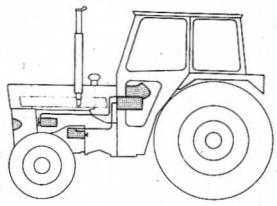

Kraftöverföring
Power transmission
Transmisión de fuerza
Transmission de force
Kraftübertragung

40

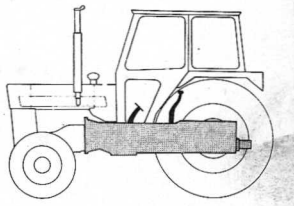

Bromsar
Brakes
Frenos
Freins
Bremsen

50

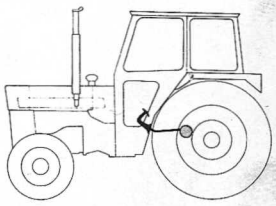

Framaxel och styrning
Front axle and steering
Eje delantero y sistema de direccion
Essieu avant et système de direction
Vorderachse und Lenkung

60

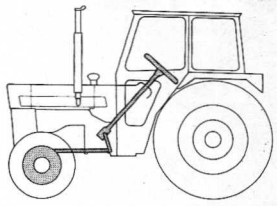

Ram och motorupphängning
Main frame and engine suspension
Bastidor y suspension del motor
Châssis et suspension du moteur
Gestell und Motoraufhängung

70

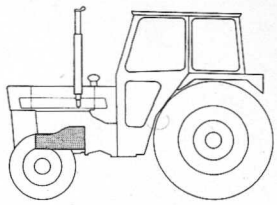

Karosseri
Body
Carrocería
Carrosserie
Karosserie

80

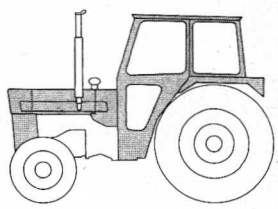

Övrig utrustning
Miscellaneous equipment
Equipo diverso
Equipements divers
Übrige Ausrüstung

90

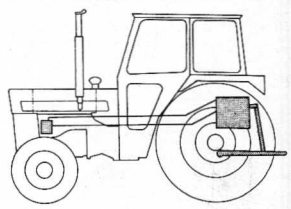

Grupp / Group 10	Sida / Page 1		Utgåva / Issue

BESTÄLLNING AV RESERVDELAR

Denna katalog användes vid beställning av reservdelar hos auktoriserade BM återförsäljare. Genom att använda denna bildkatalog kan Ni ge återförsäljaren exakta informationer vilka reservdelar Ni önskar beställa och leveranserna kan därmed ske snabbare.

Reservdelarna återfinnes på ett antal sprängbilder, vilka var och en omfattar en större enhet av maskinen. Varje sida har en nummerbeteckning och detaljerna på sprängbilden har numrerats från 1 och uppåt.

Vid beställning av reservdelar måste följande punkter iakttagas:

1. Ange alltid maskinens typbeteckning, dess motor-, chassi- samt eventuella aggregatnummer och specialutföranden. Dessa data framgår av motor- och chassinummerskyltarna.

2. Ange tydligt grupp och sidnummerbeteckning under vilken önskad reservdel återfinnes i katalogen samt delens nummer i sprängbilden.

3. Ange önskat antal av varje reservdel.

4. Ange namn och adress samt på vad sätt reservdelarna önskas levererade.

Eskilstuna november 1972

AKTIEBOLAGET
BOLINDER-MUNKTELL

GOTAB 080853 7/96

Grupp / Group	Sida / Page			Utgåva / Issue
21	1	Cylinderblock och svänghjulskåpa	Cylinder Block and Flywheel Housing	154/69

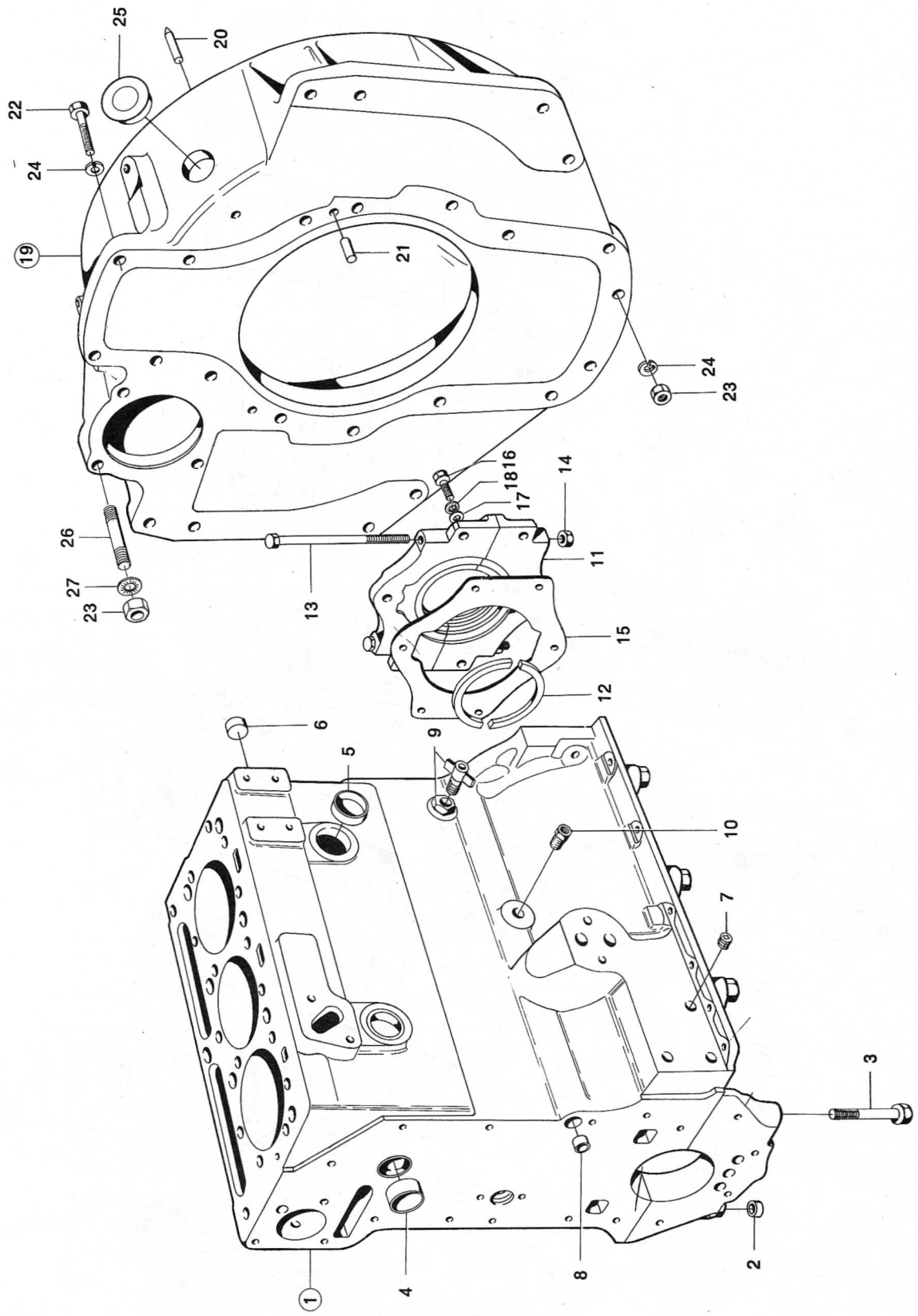

RK4084

Grupp / Group	21	Sida / Page	3	Cylinderlock, insugnings- och avgasrör	Cylinder Head, Inlet and Exhaust Manifolds	Utgåva / Issue	154/69

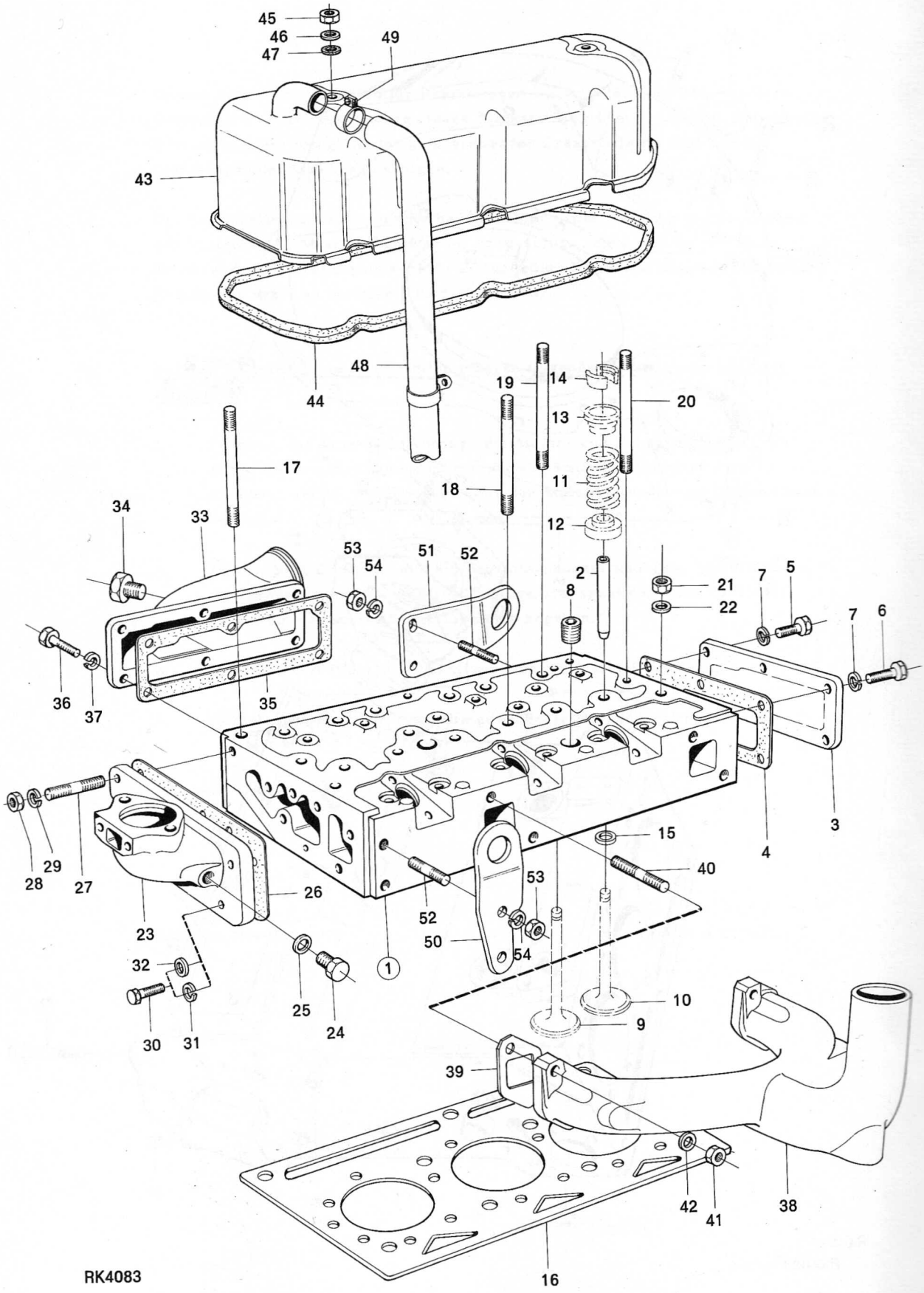

Grupp / Group 21	Sida / Page 7	Vevrörelse	Crankshaft	Utgåva / Issue 154/69

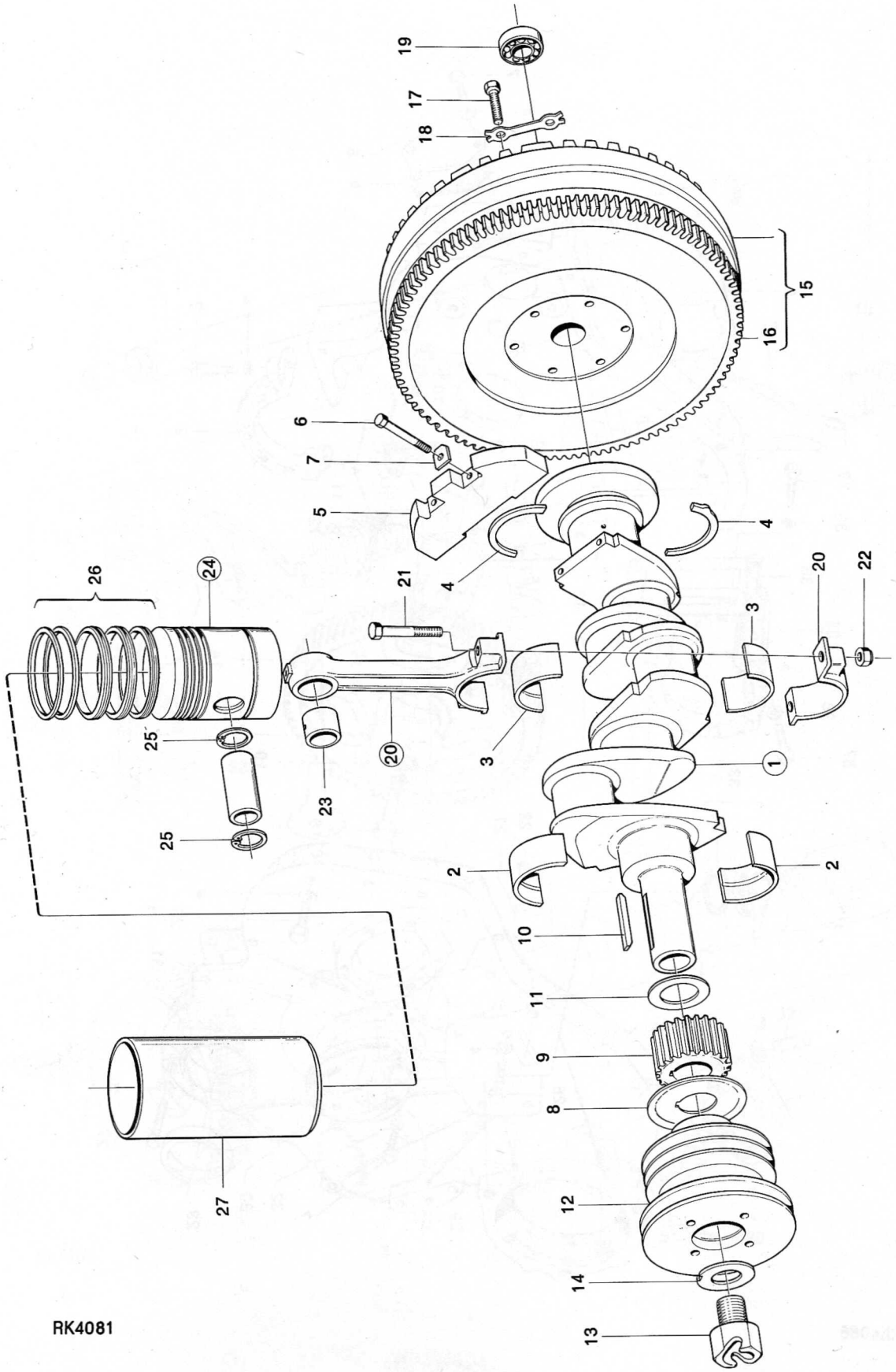

RK4081

Grupp / Group	Sida / Page			Utgåva / Issue
21	9	Transmissionsdrev och kåpa	Timing Gears and Timing Gear Case	154/69

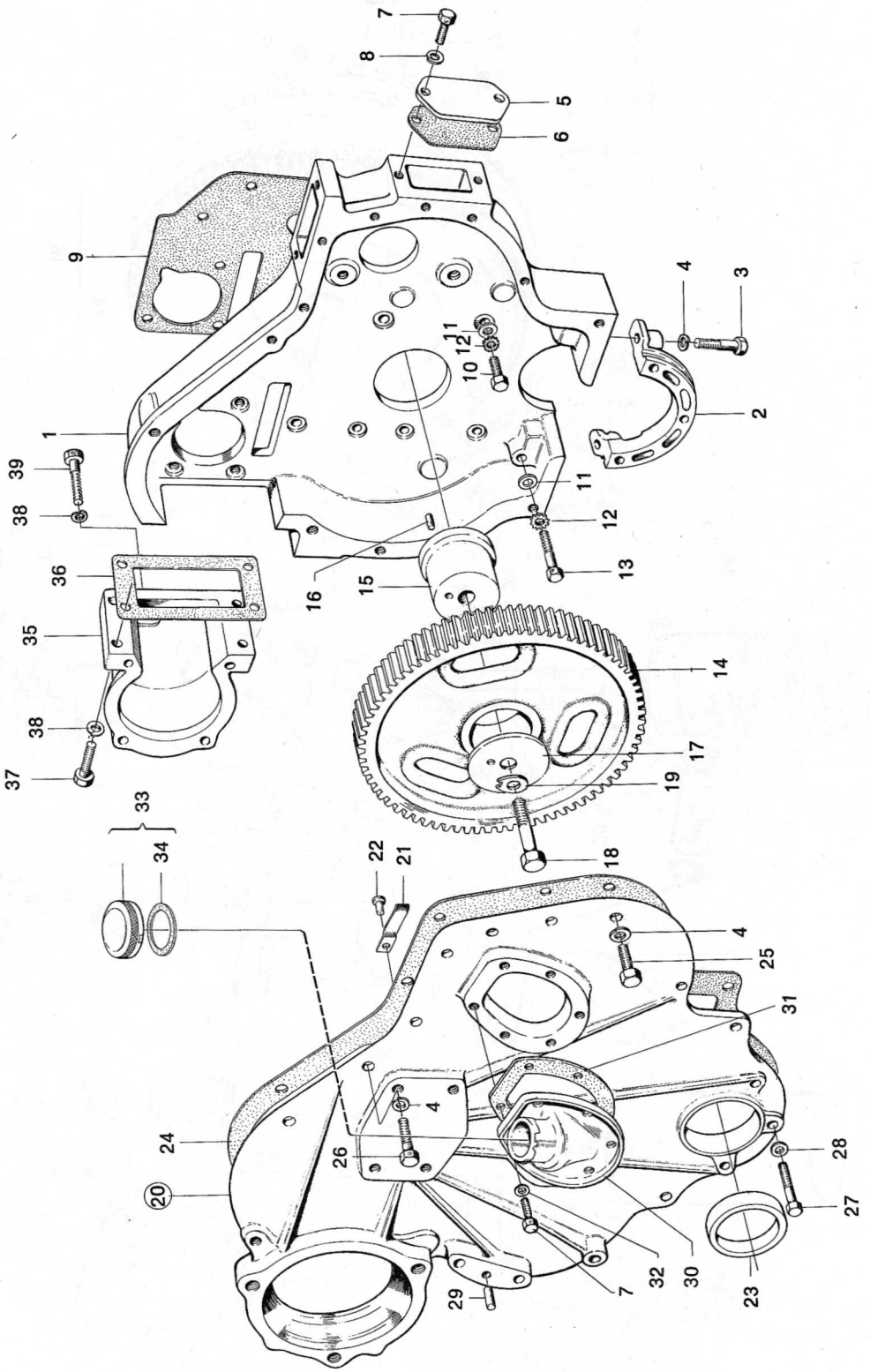

RK4085

Grupp 21 Group	Sida 11 Page	Ventilmekanism	Valve Mechanism	Utgåva 154/69 Issue

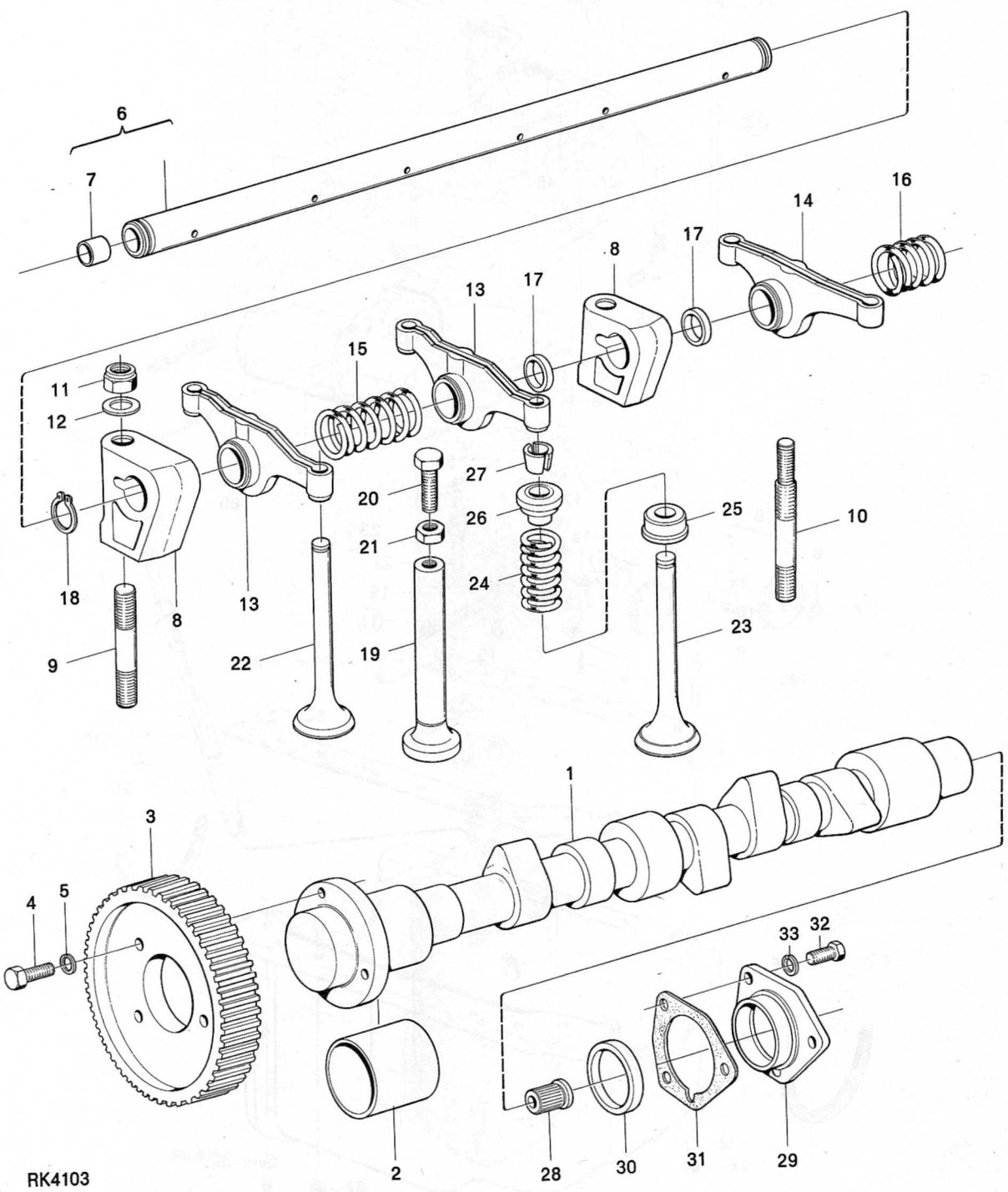

RK4103

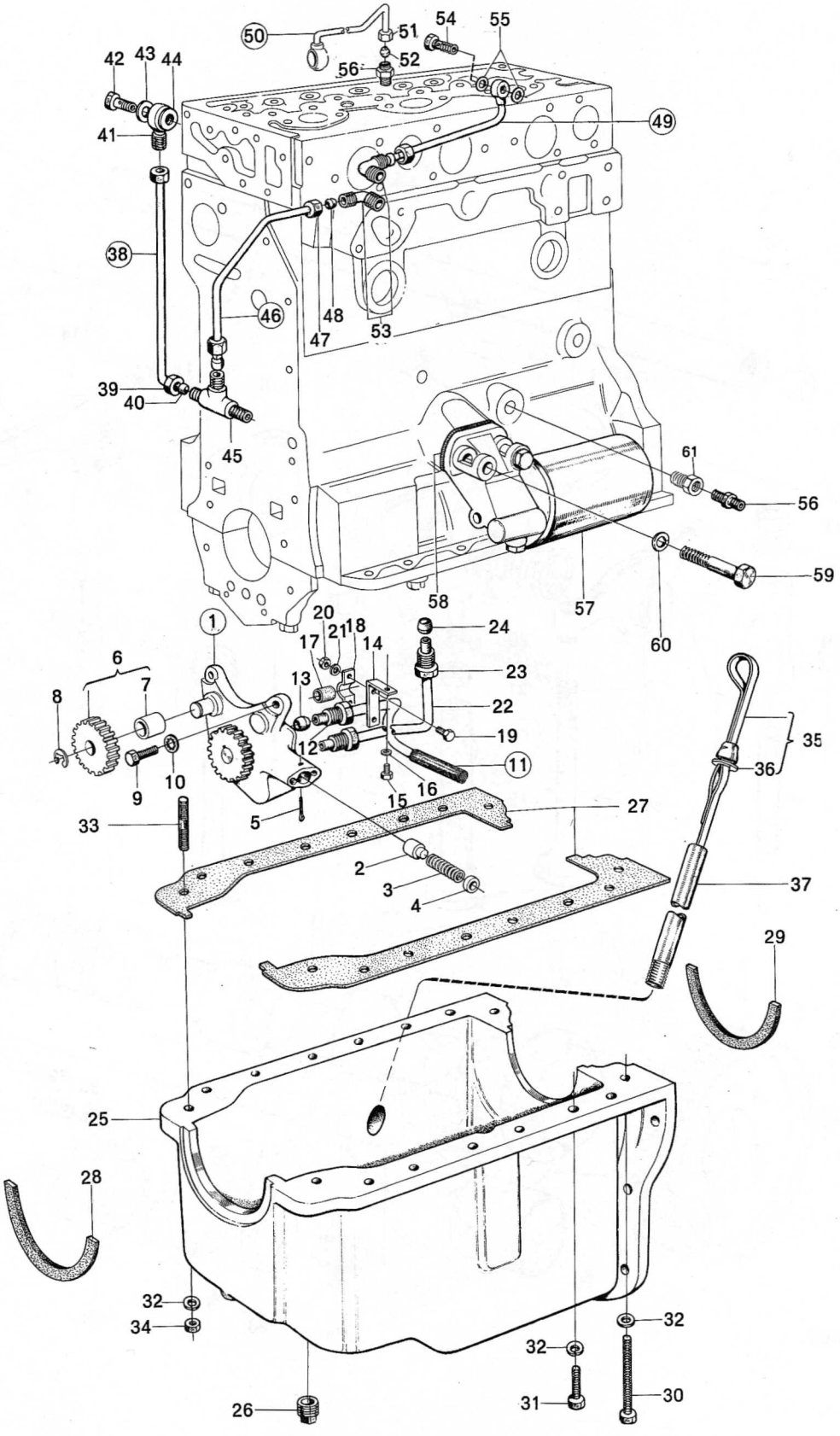
50
51
54
55
42
43
44
56
52
41
49
38
46
48
47
53
39
40
45
61
56
59
58
57
60
1
20
21
18
17
14
24
6
7
8
13
23
22
19
12
11
35
36
9
10
15
16
27
33
5
2
3
4
37
29
25
28
32
34
32
32
26
31
30

RK 5554

Grupp 21 Group	Sida 17 Page	Oljefilter	Oil Filter	Utgåva 154/69 Issue

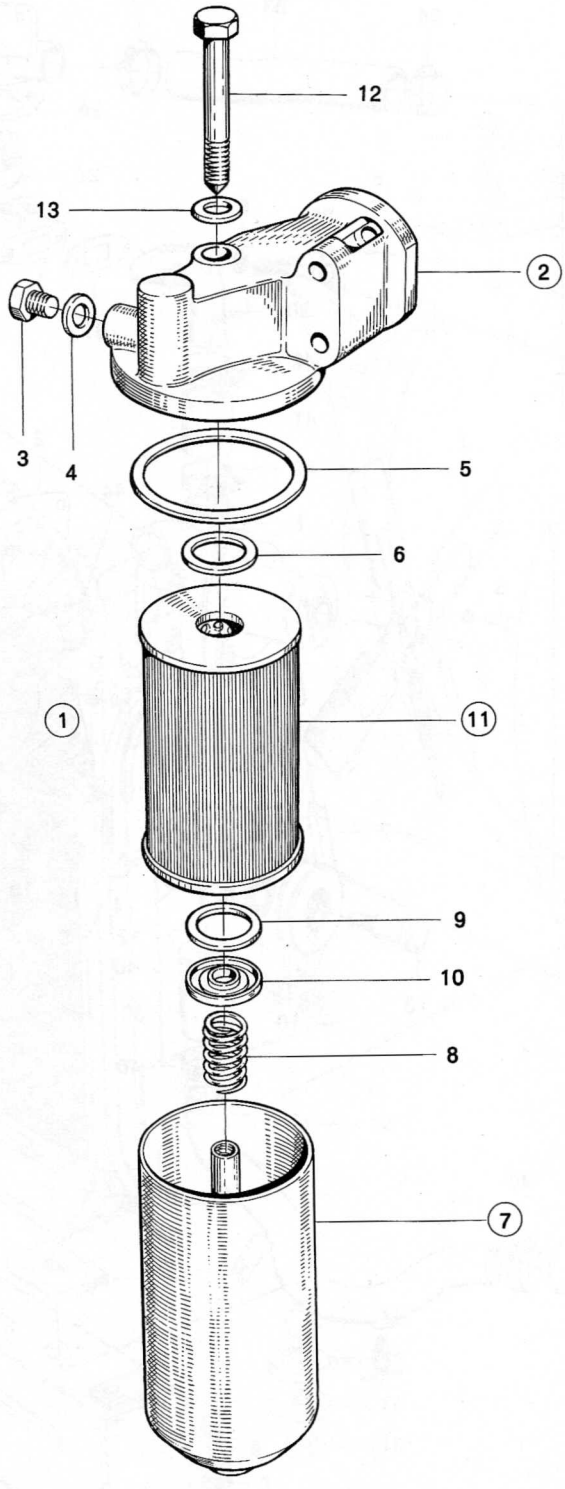

RK4117

Grupp / Group 22	Sida / Page 1	Kylsystem	Cooling-water System	Utgåva / Issue 154/69

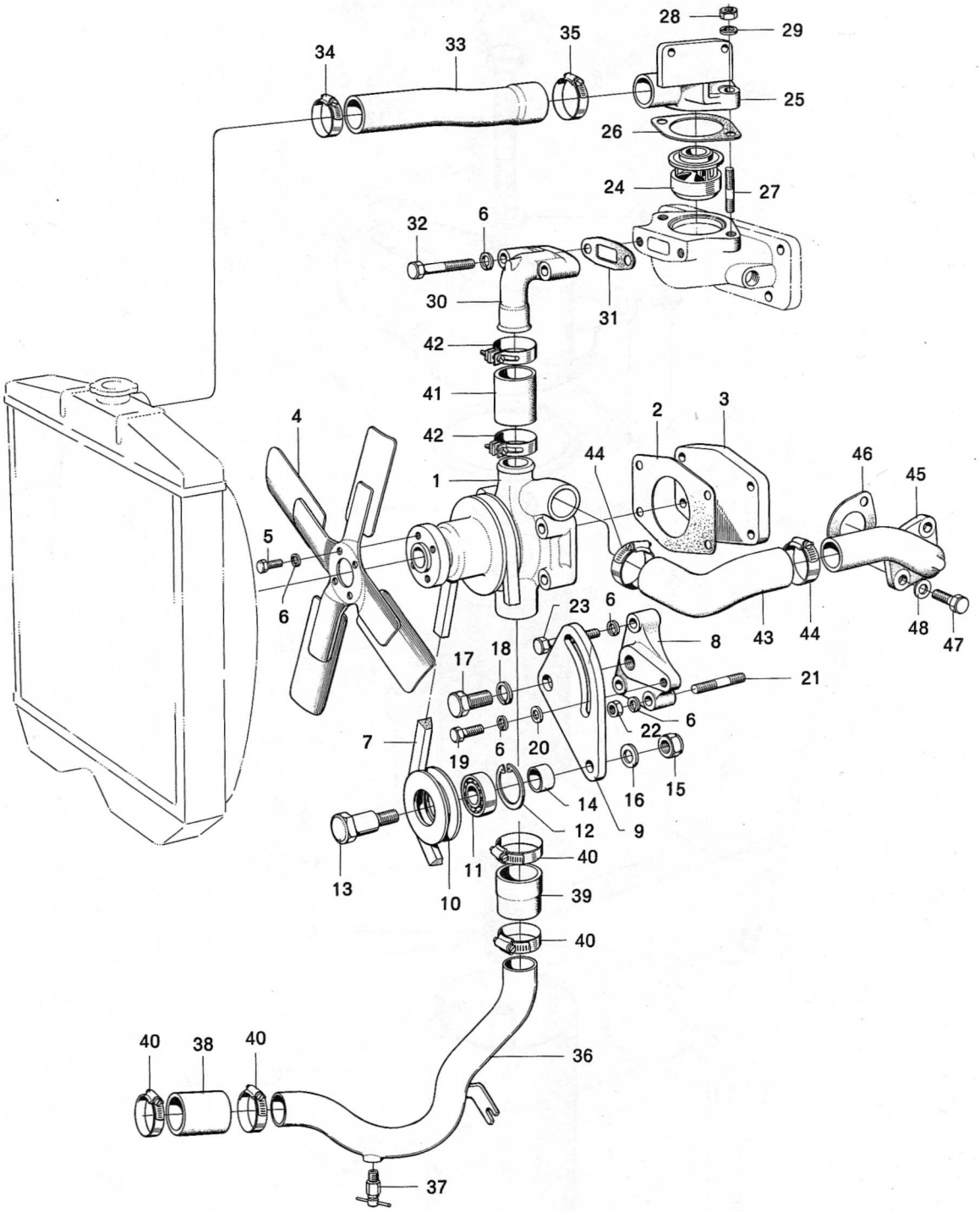

RK4079

Grupp 22 Group	Sida 5 Page	Kylare med tillbehör	Radiator with Associated Parts	Utgåva 154/69 Issue

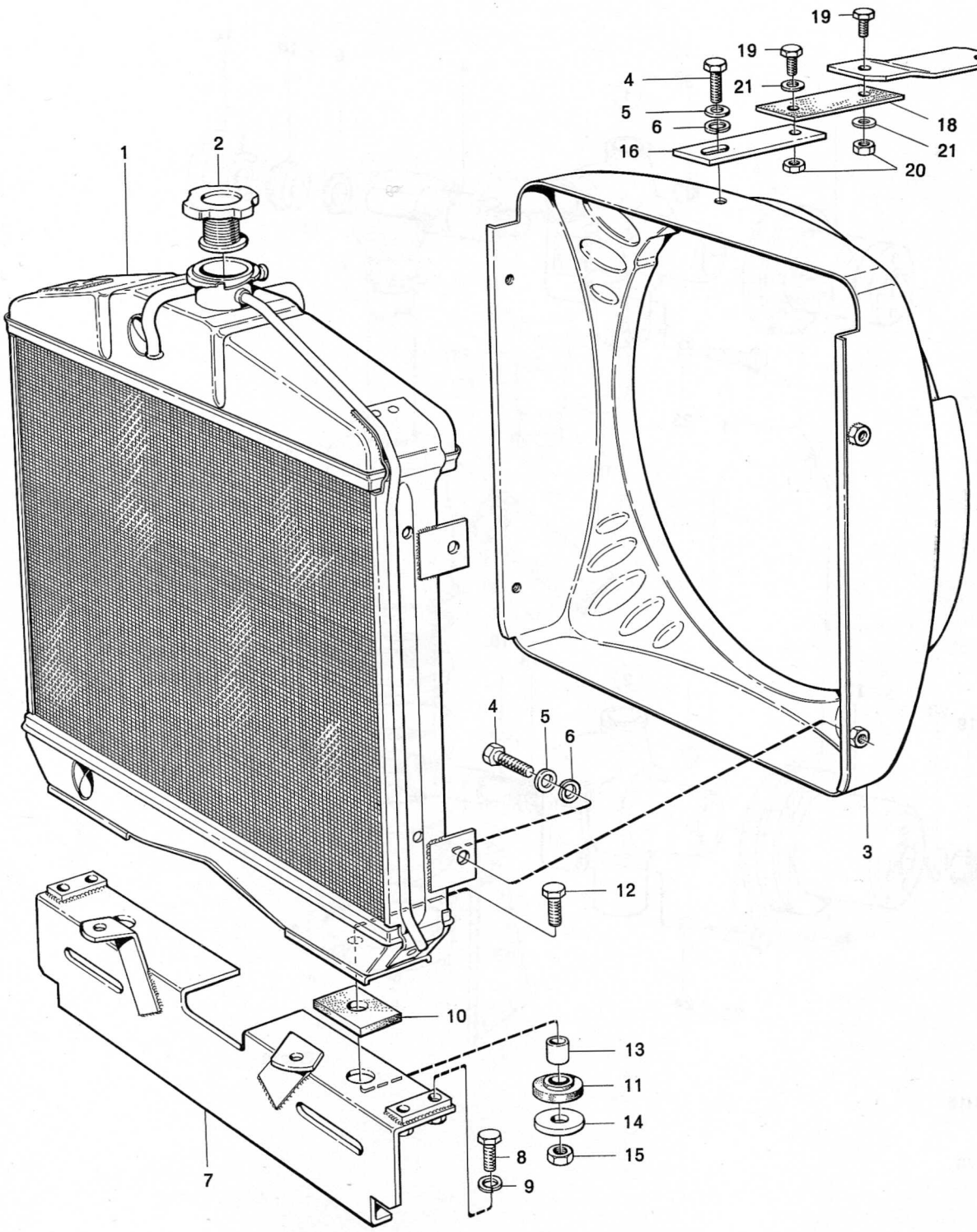

RK3819

Grupp / Group 22	Sida / Page 7	Vattenpump	Water Pump	Utgåva / Issue 154/69

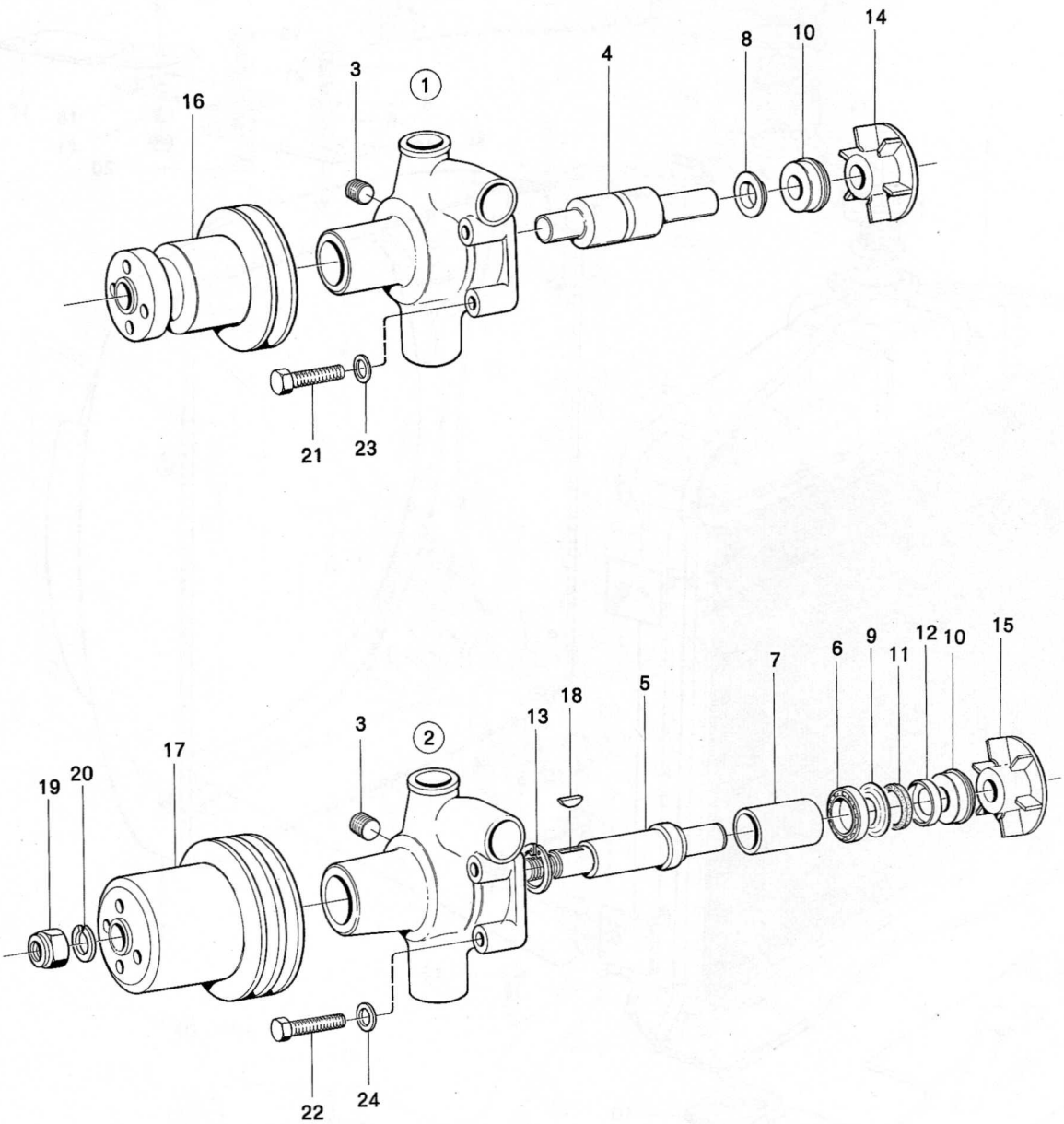

RK4115

Grupp / Group	Sida / Page			Utgåva / Issue
23	1	Luftrenare och ljuddämpare	Air Cleaner and Silencer	154/69

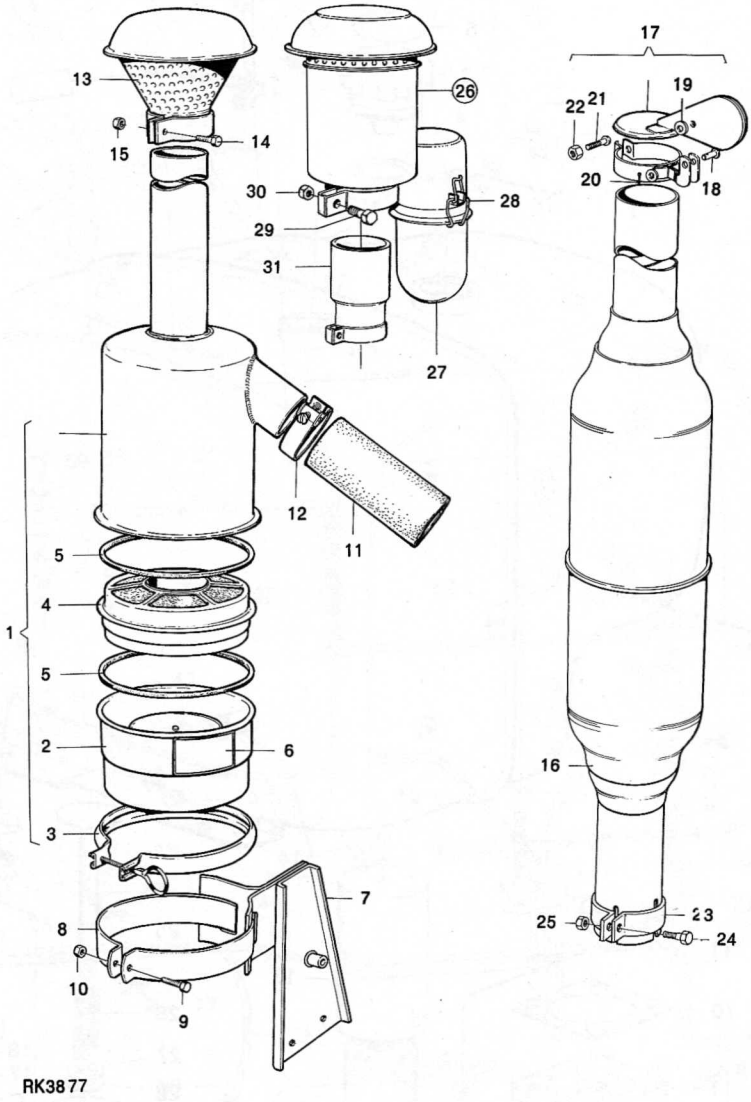

RK3877

Grupp / Group 23	Sida / Page 3	Bränsle- och hydrauloljetank med monteringsdetaljer	Fuel and Hydraulic Oil Tank with Fitting Parts	Utgåva / Issue 154/69

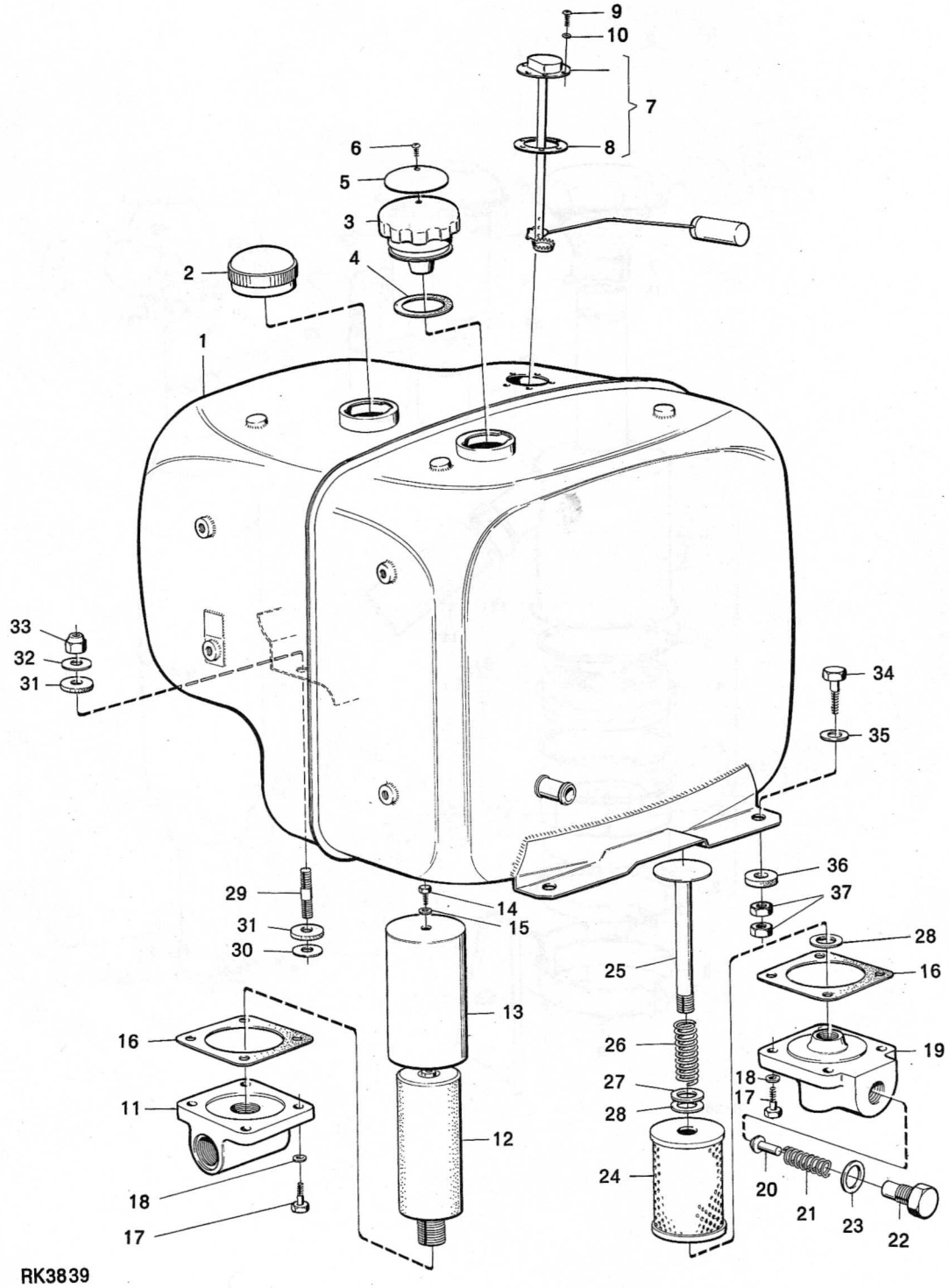

Grupp / Group	Sida / Page			Utgåva / Issue
23	5	Bränslesystem	Fuel System	154/69

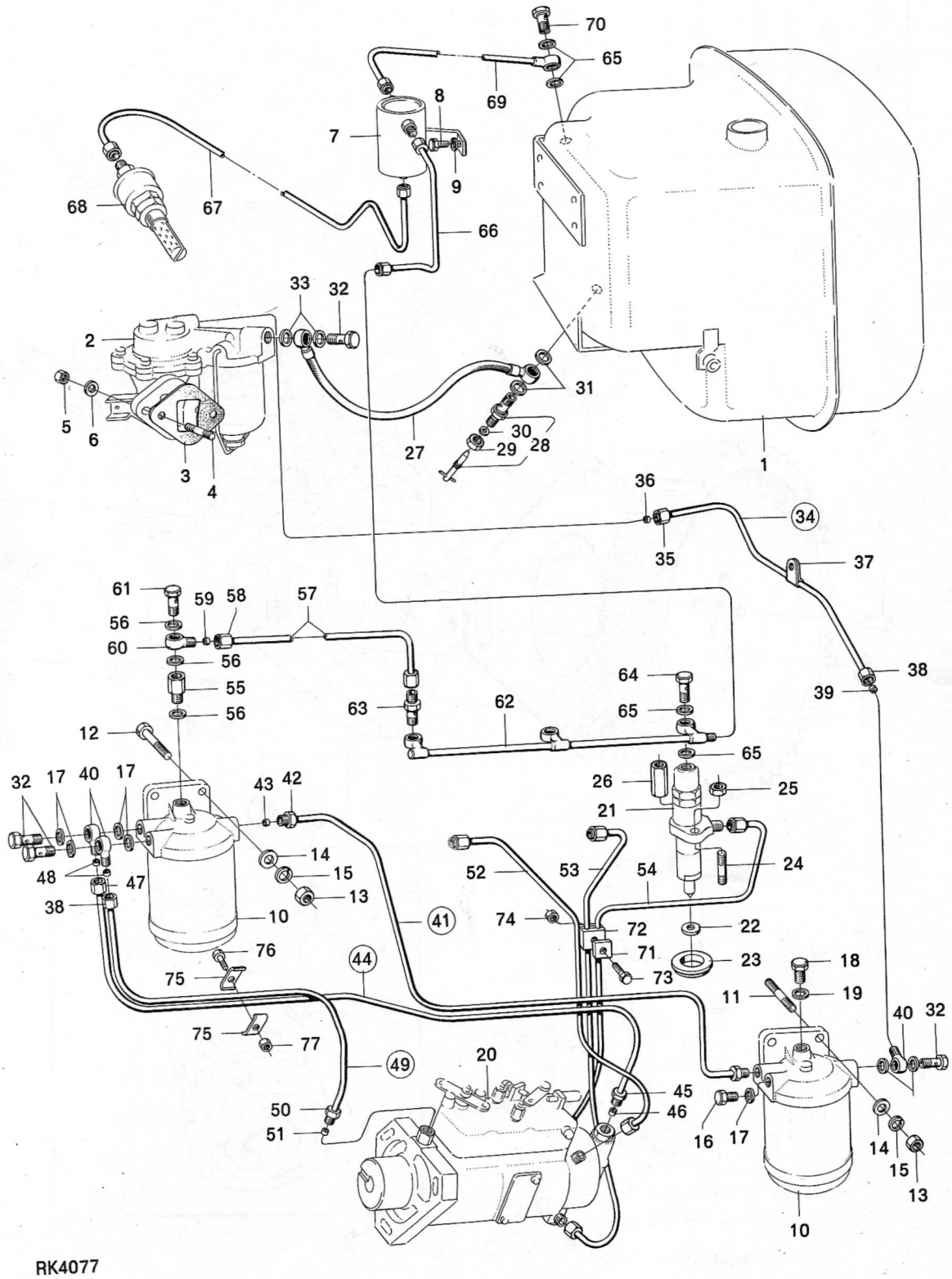

RK4077

Grupp / Group 23	Sida / Page 9	Insprutningspump med drivning och monteringsdetaljer	Fuel Injection Pump with Drive and Fitting Parts	Utgåva / Issue 154/69

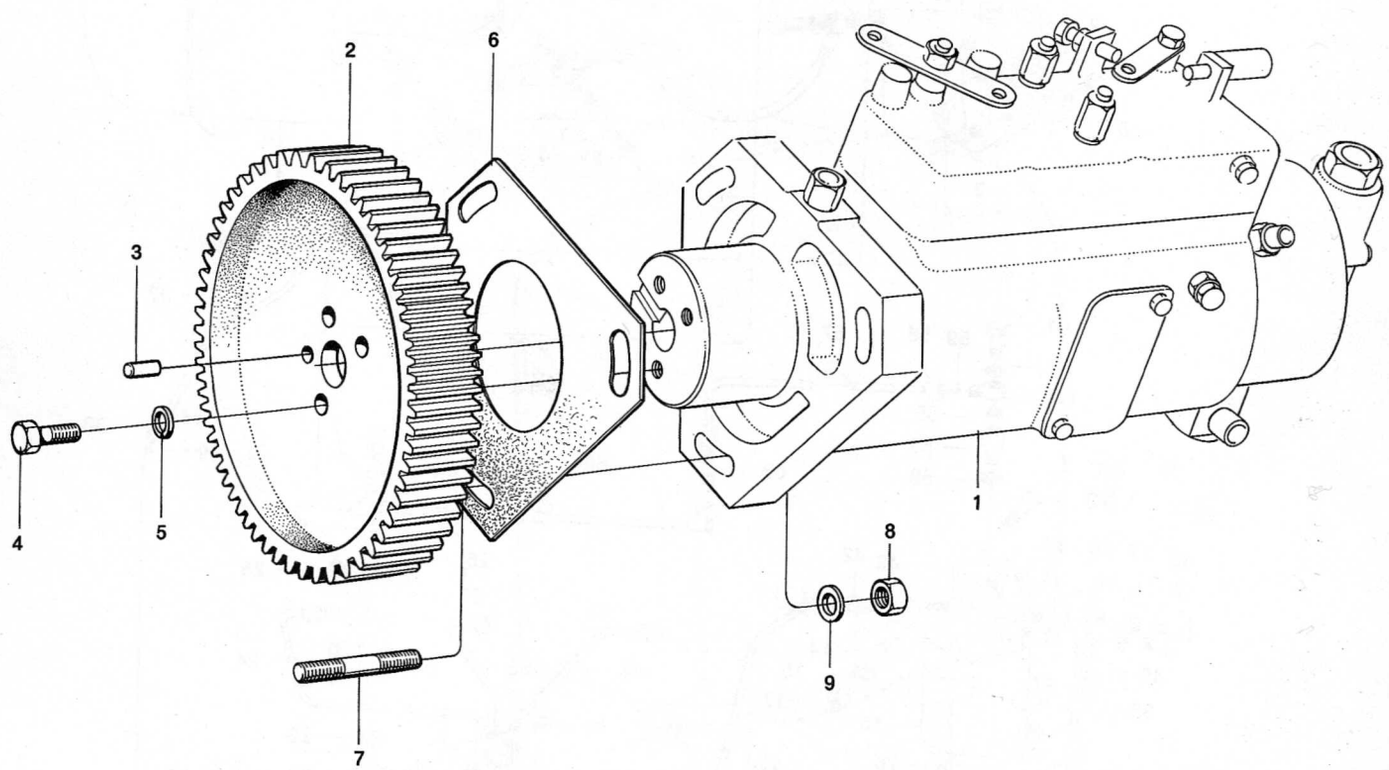

RK4078

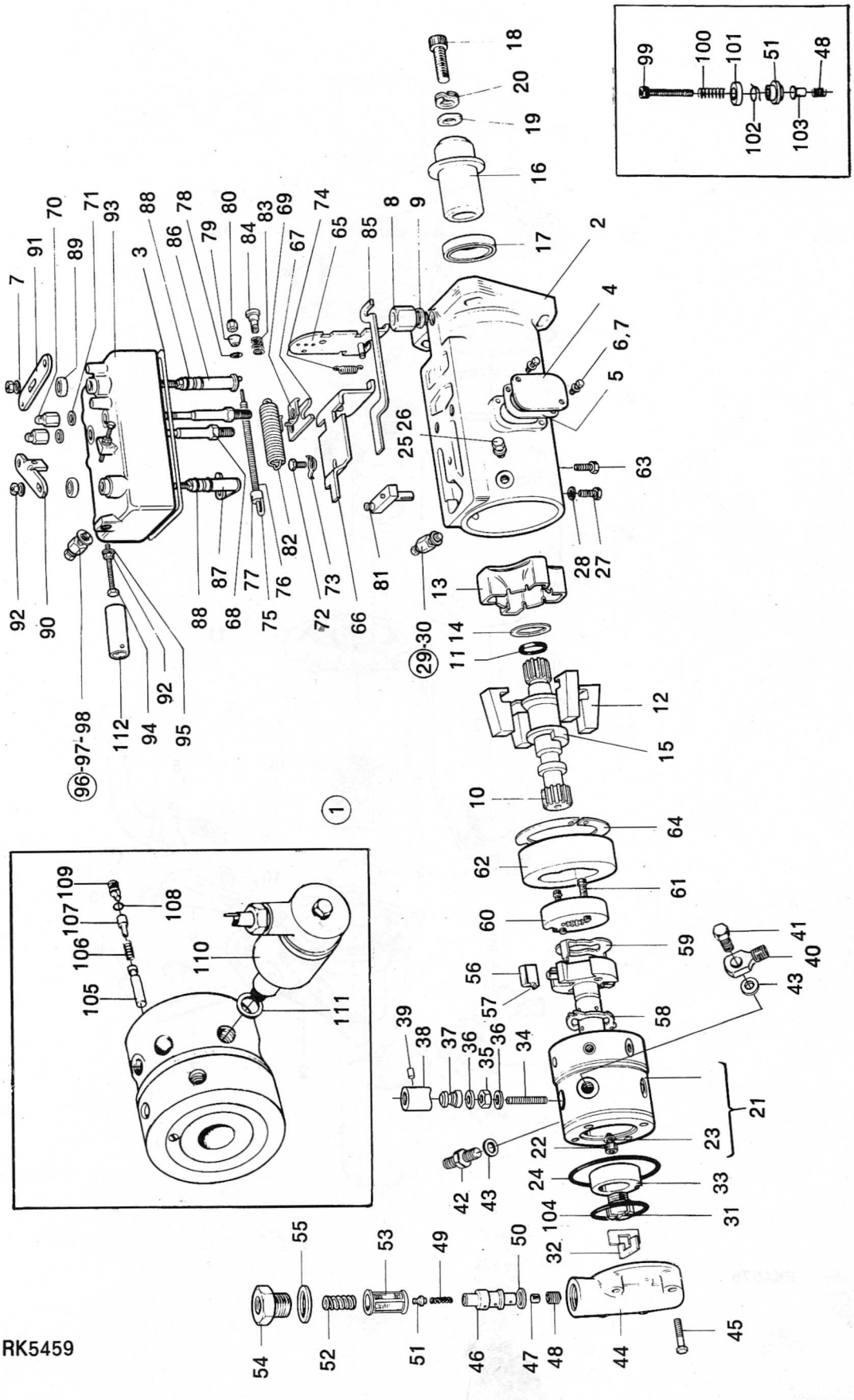
RK5459

Grupp / Group	Sida / Page			Utgåva / Issue
23	17	Matarpump	Feed Pump	154/69

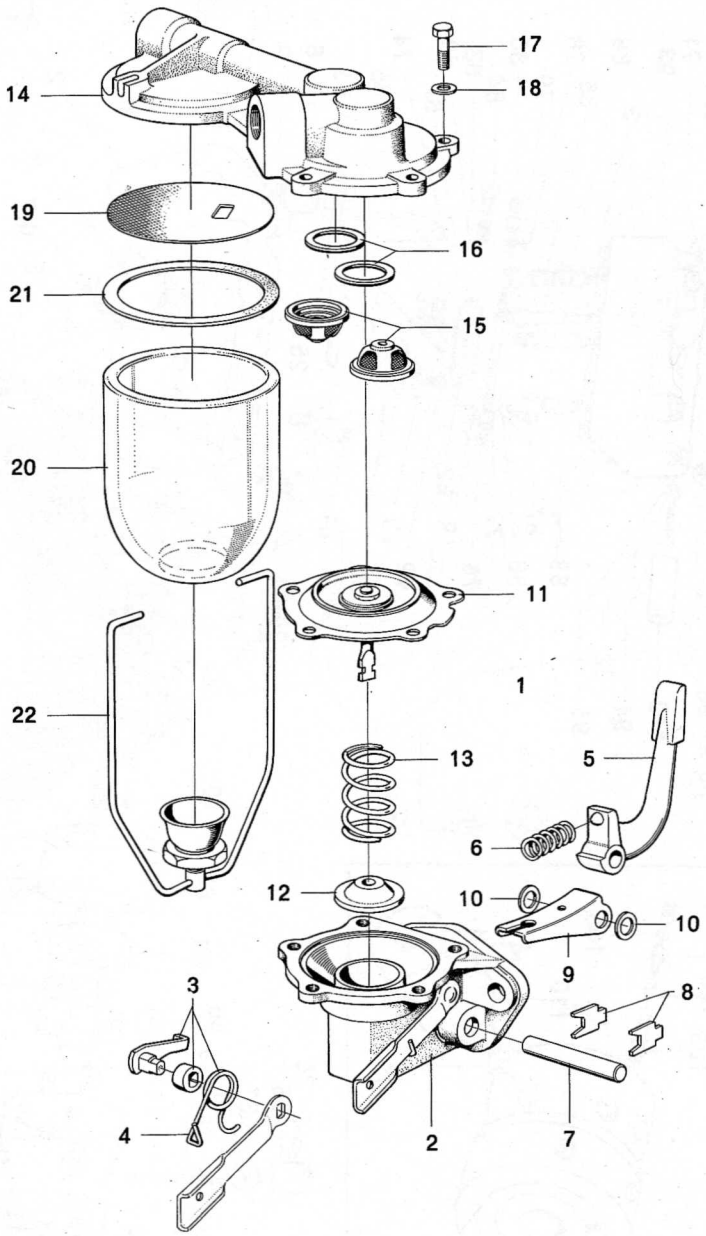

RK4076

Grupp / Group	Sida / Page			Utgåva / Issue
23	19	Insprutare	Injector	154/69

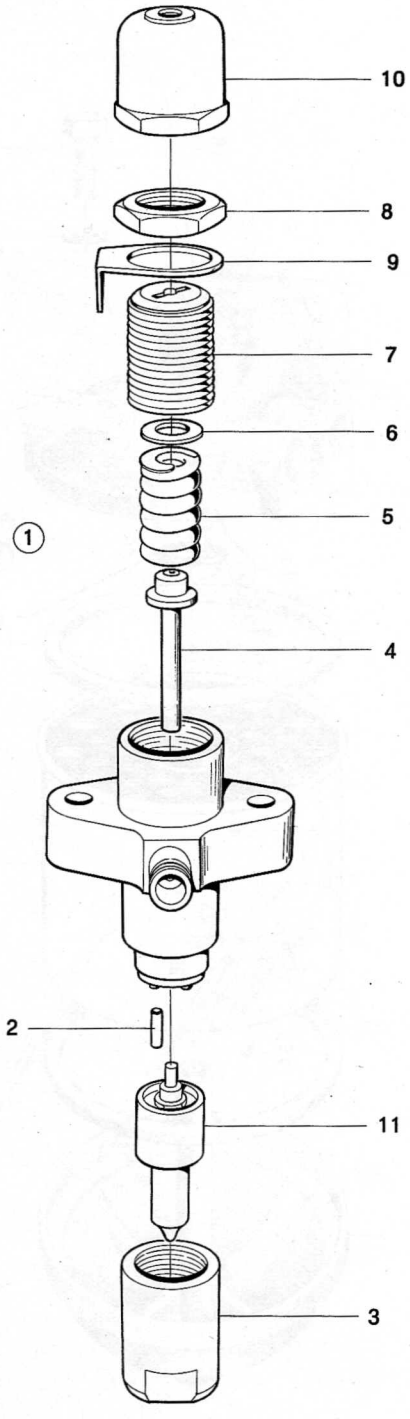

RK3916

Grupp / Group	Sida / Page			Utgåva / Issue
23	21	Bränslefilter	Fuel Filter	154/69

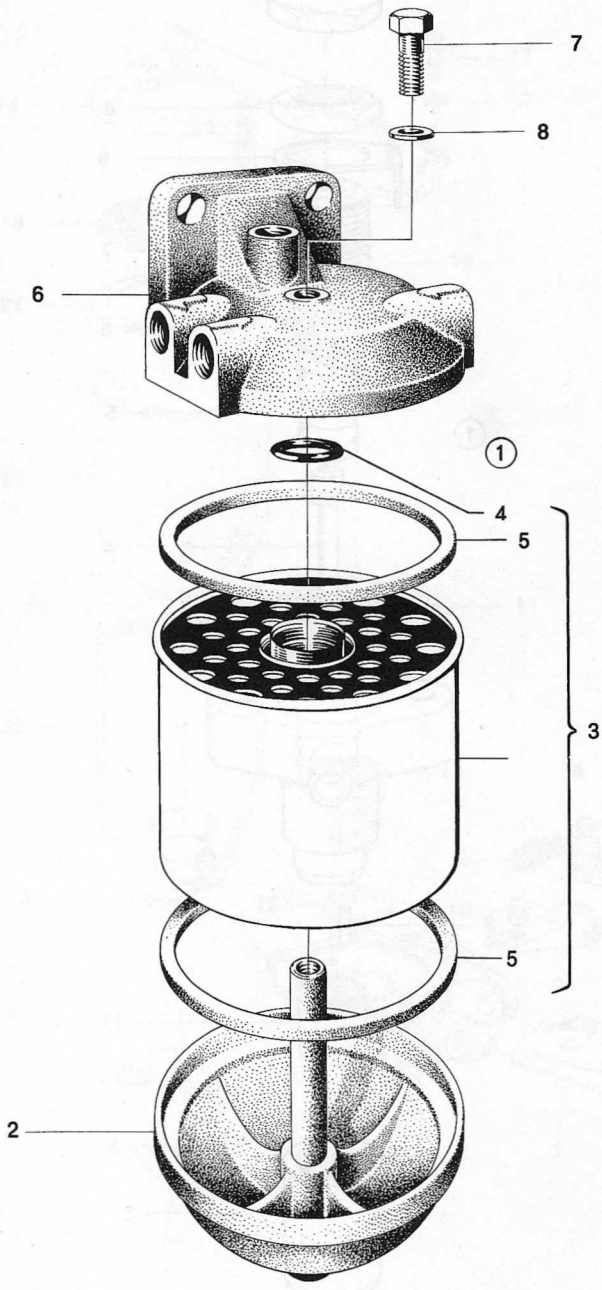

RK4080

Grupp / Group	Sida / Page			Utgåva / Issue
24	1	Regulatorreglage	Governor Controls	161/71

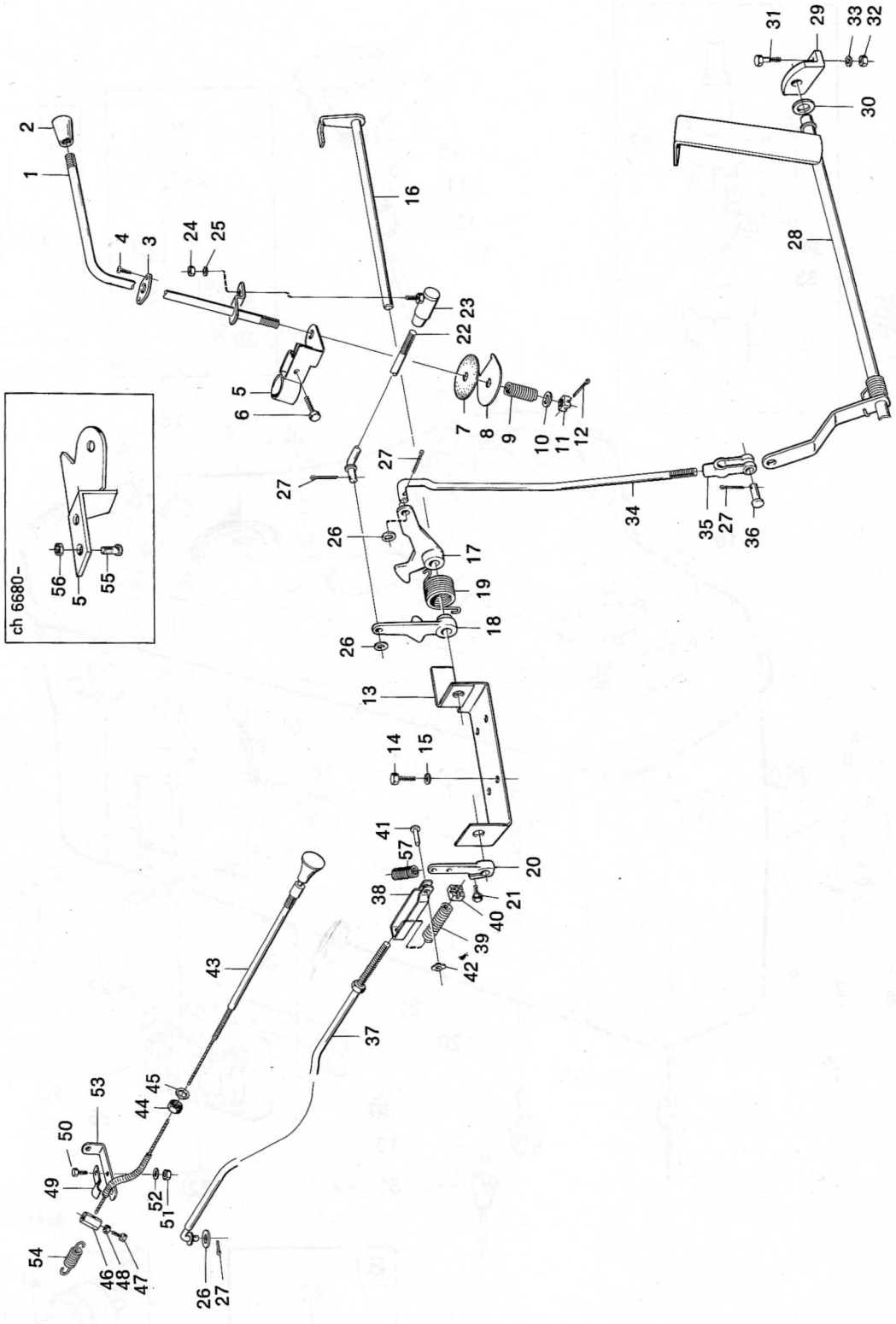

RK5652

Grupp / Group	Sida / Page			Utgåva / Issue
31	5	Instrument och Instrumentpanel	Instrument and Instrument Panel	161/71

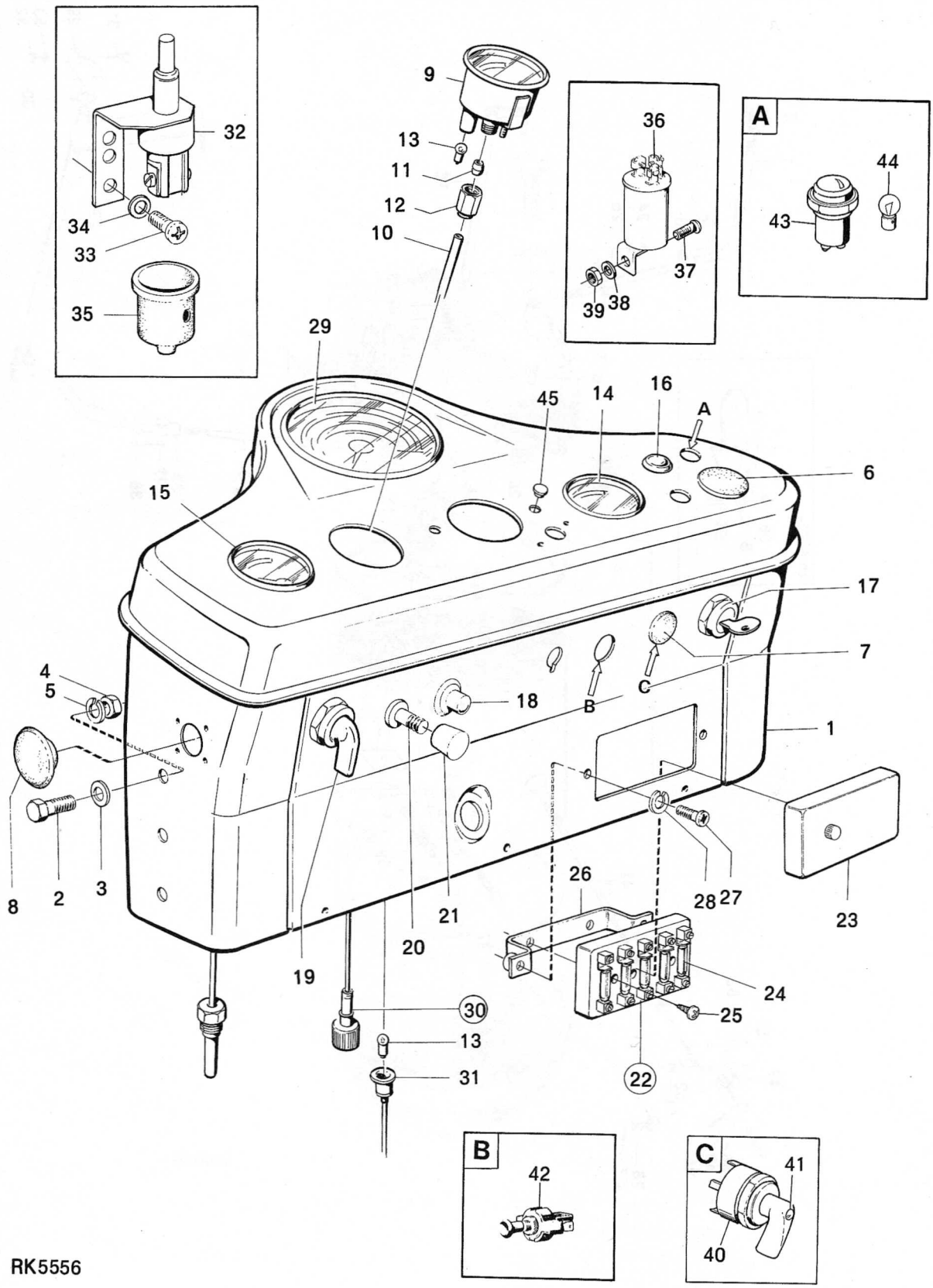

RK5556

Grupp / Group	32	Sida / Page	1	Monteringsdetaljer för generator Prod. nr 34031, 34032	Generator Fitting Parts Prod. nr 34031, 34032	Utgåva / Issue	161/71

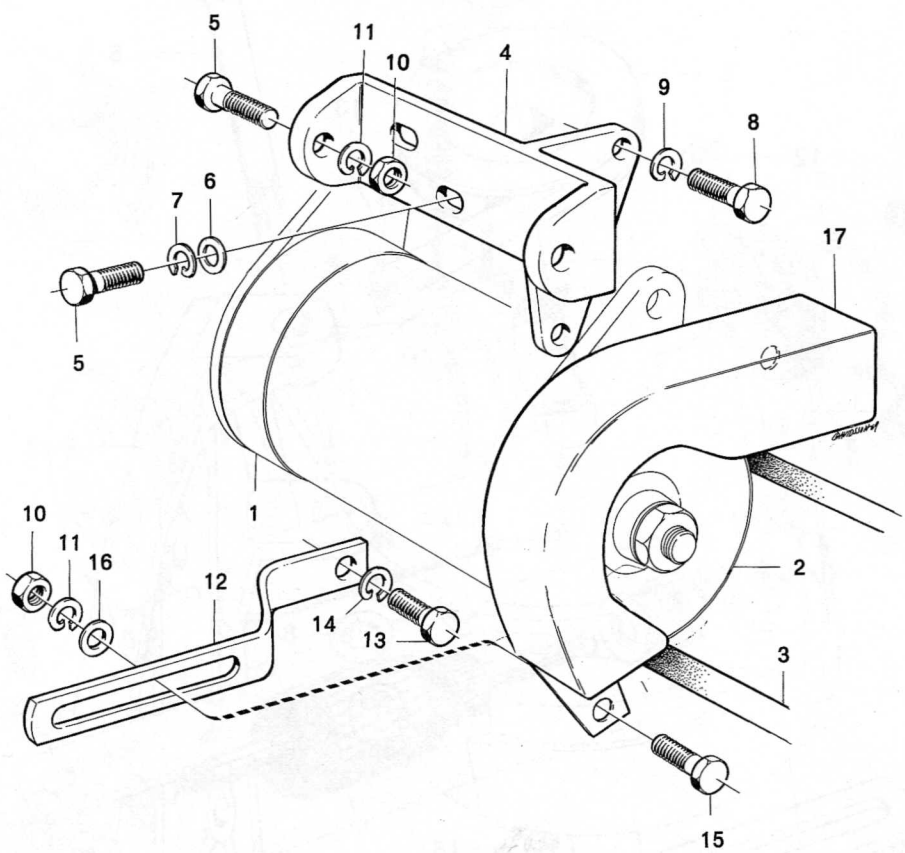

RK3886

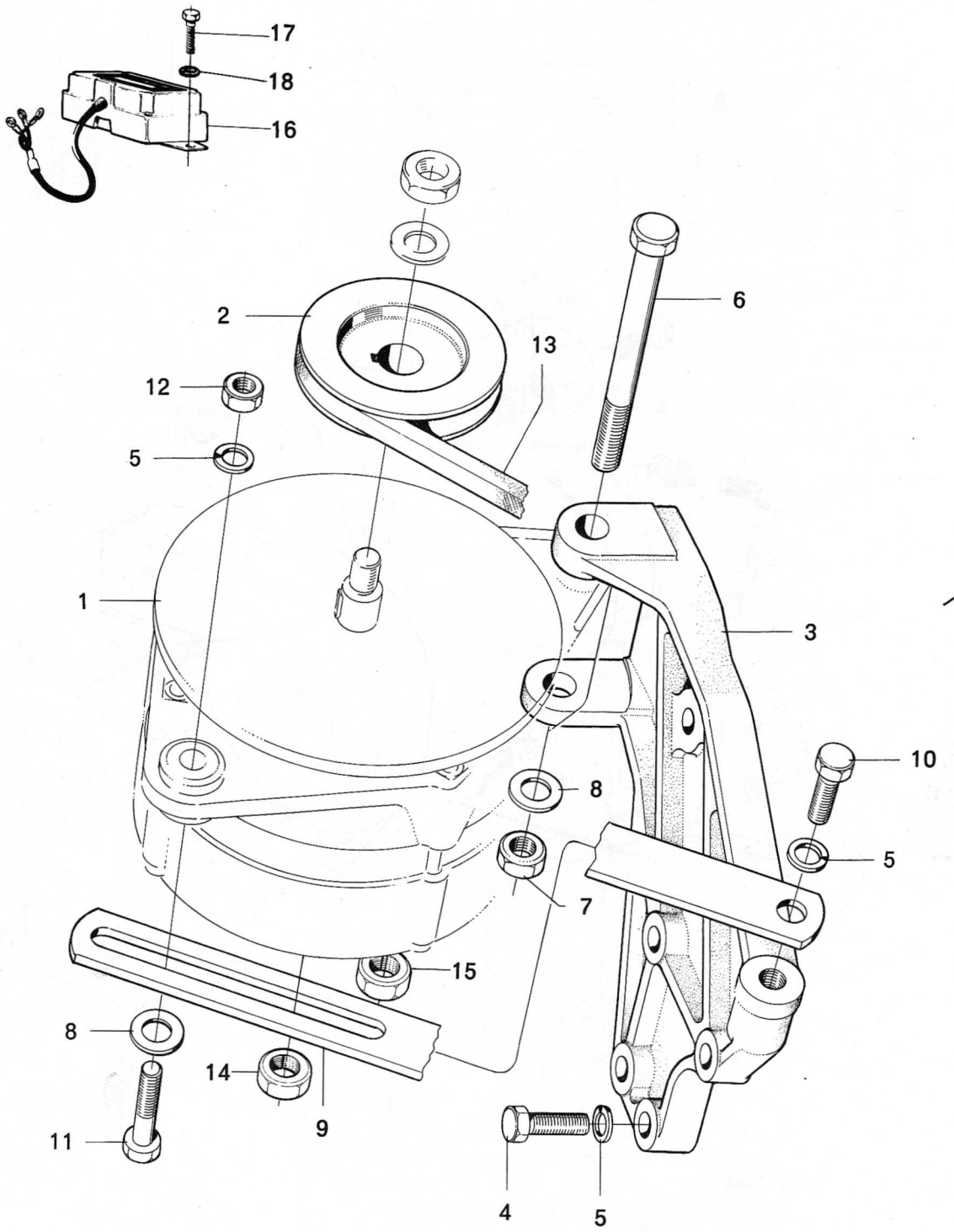
17
18
16
2
13
6
12
5
1
3
10
8
5
7
15
8
14
9
11
4
5

Grupp / Group	Sida / Page			Utgåva / Issue
32	5	Generator Prod. nr 34031, 34032	Generator Prod. No. 34031, 34032	161/71

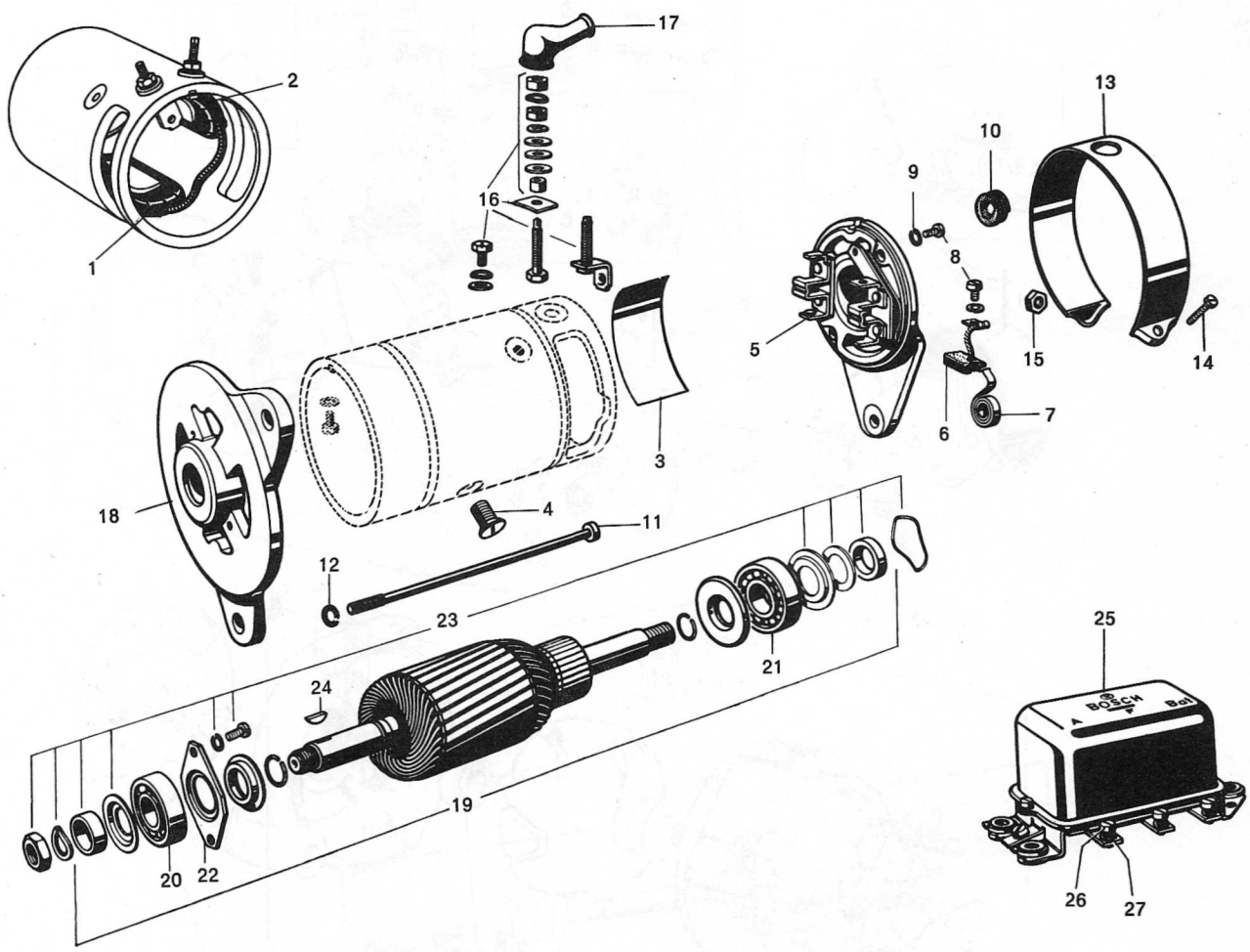

RK3443

Grupp / Group	Sida / Page			Utgåva / Issue
32	7	Generator Prod. nr 34811	Generator Prod. No. 34811	161/71

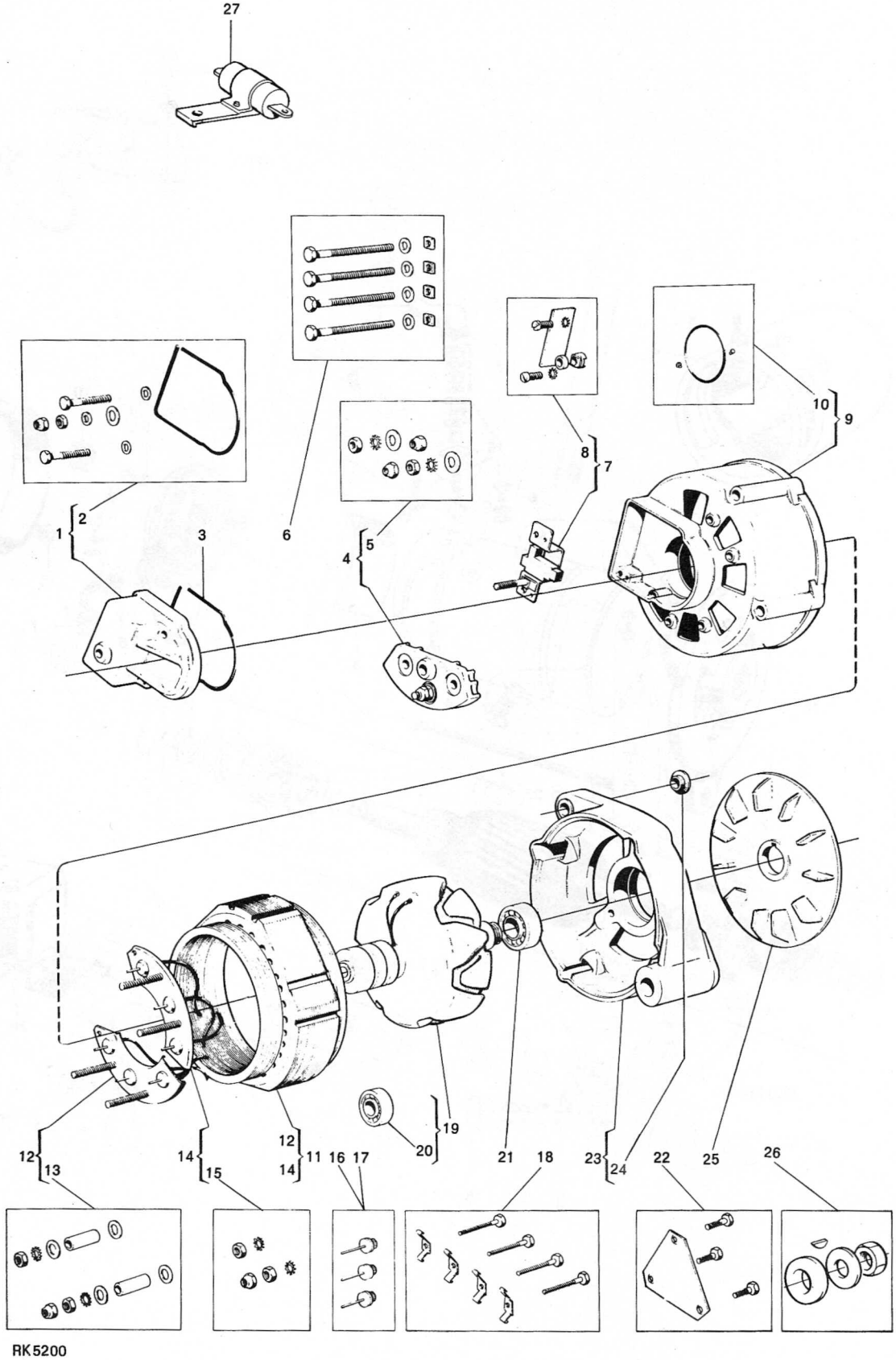

RK 5200

Grupp / Group 33	Sida / Page 1	Startmotor	Starter Motor	Utgåva / Issue 154/69

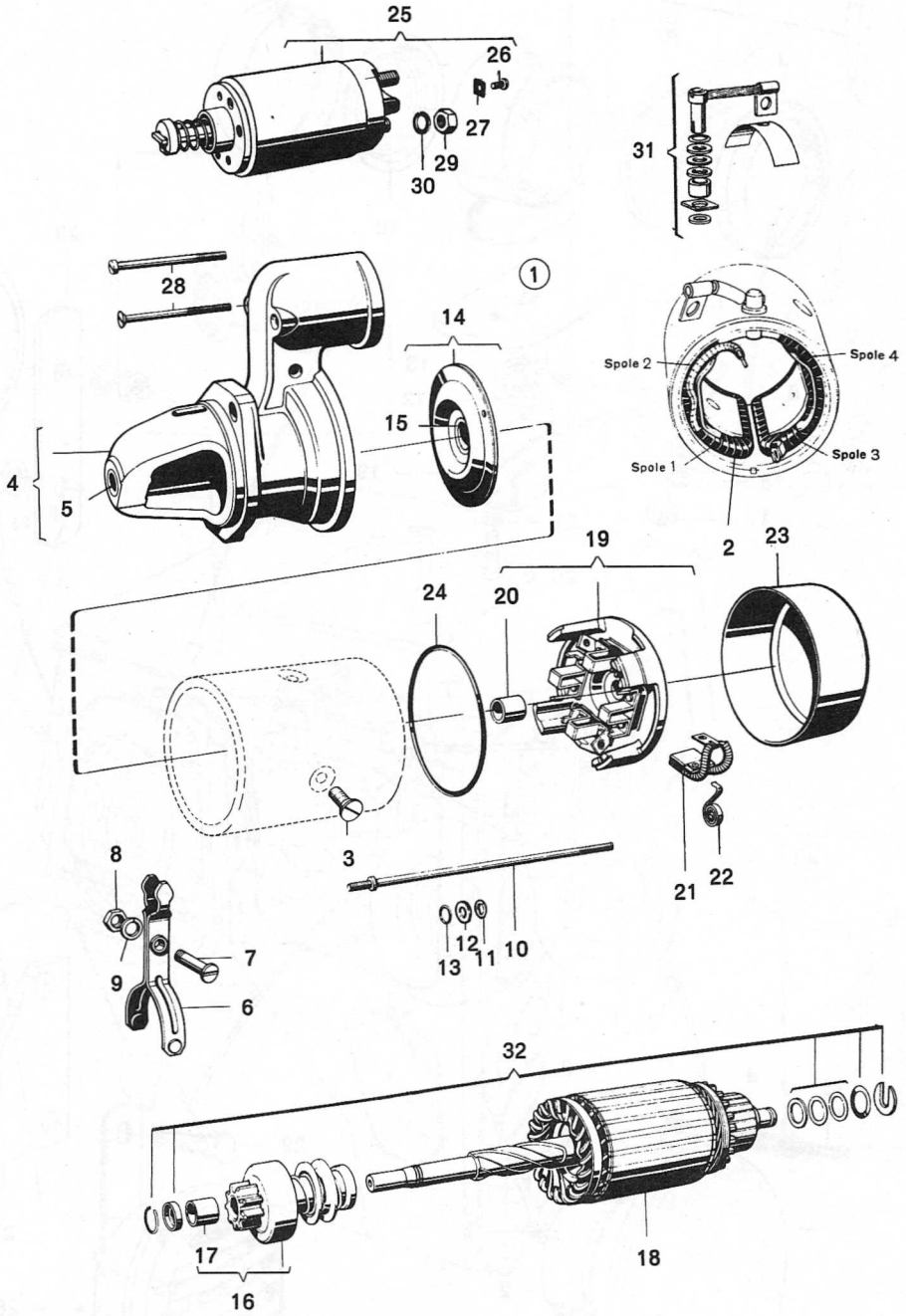

RK3853

Grupp / Group	34	Sida / Page	1	Belysning, reflexanordning och signalhorn	Lighting, Rear Reflectors and Signal Horn	Utgåva / Issue	161/71

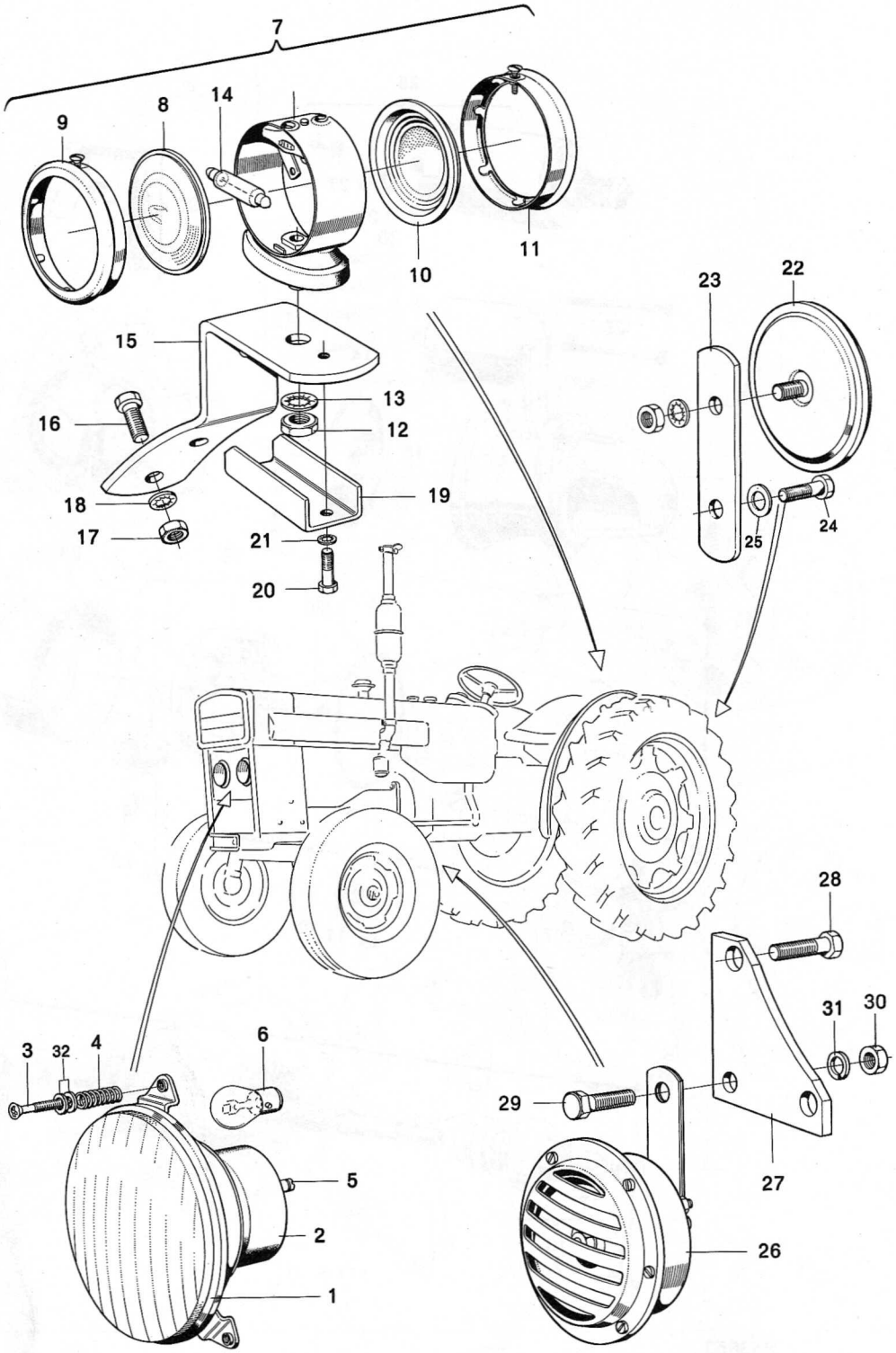

RK5609

Grupp 34 Group	Sida 2 B Page	Belysning och vindrutetorkare, Hara 9 5259-60	Lighting and Windshield Wiper, Hara 9 5259-60	Utgåva 161/71 Issue

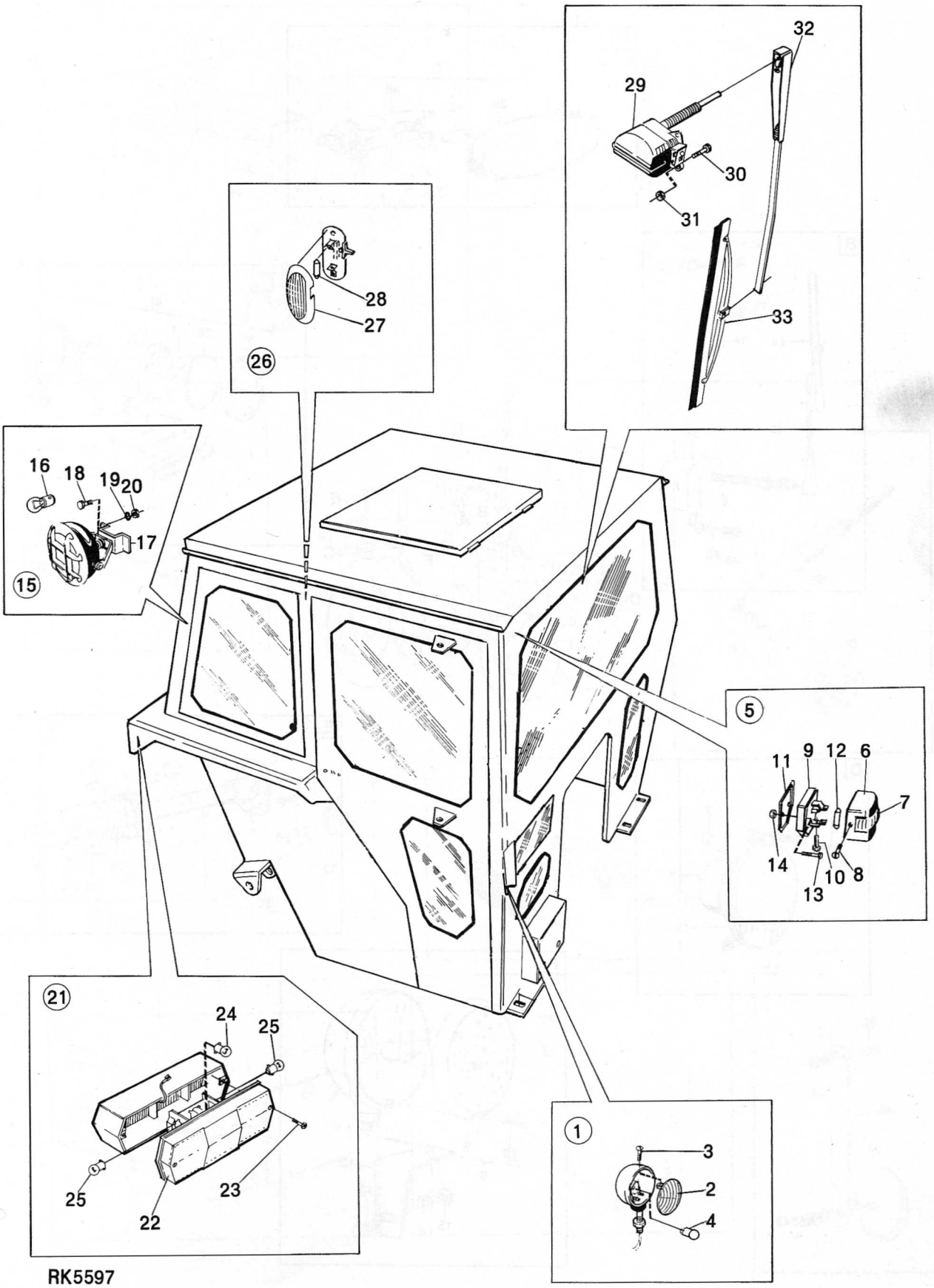

RK5597

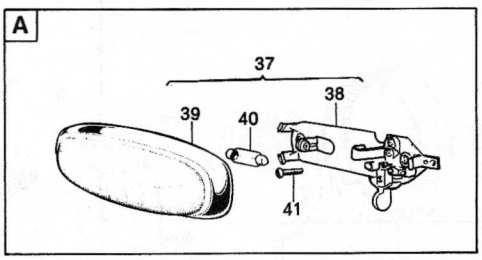
A
37
38
39
40
41

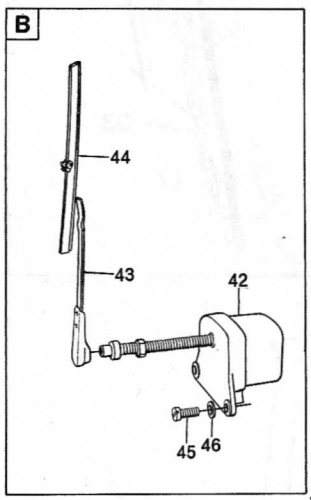
B
44
43
42
45
46

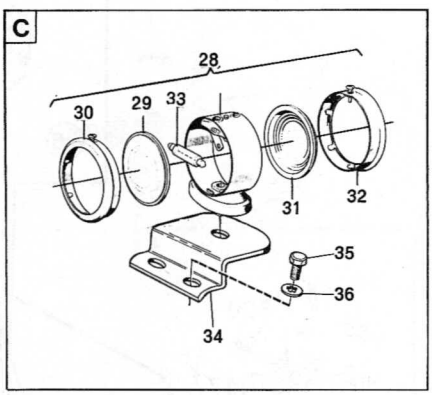
C
28
30
29
33
31
32
35
36
34

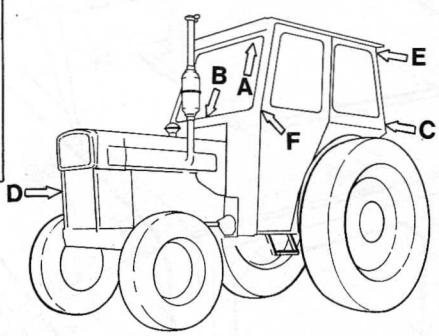
B
A
E
C
F
D

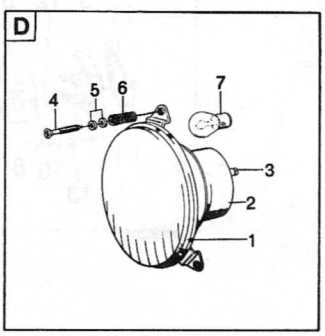
D
4
5
6
7
3
2
1

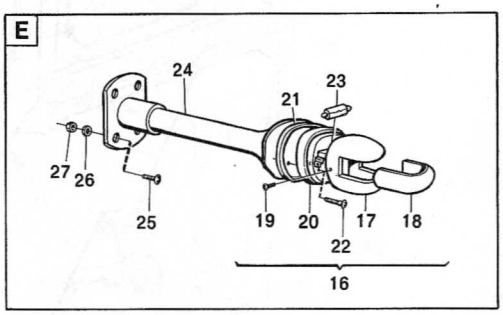
E
24
23
21
27
26
25
19
20
17
18
22
16

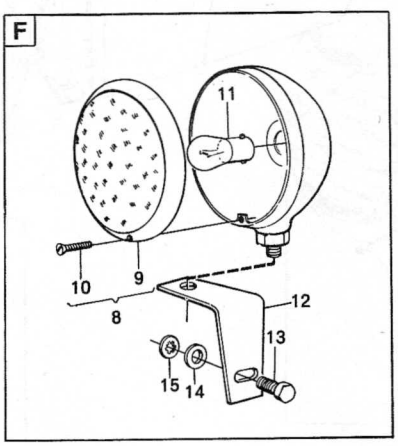
F
11
10
9
8
12
13
15
14

RK5543

Grupp / Group 34	Sida / Page 3	Belysning, reflexanordning och vindrutetorkare, Norge 9 5263, 9 6213, 9 6215	Lighting, Rear Reflectors and Windshield Wiper, Norway 9 5263, 9 6213, 9 6215	Utgåva / Issue 161/71

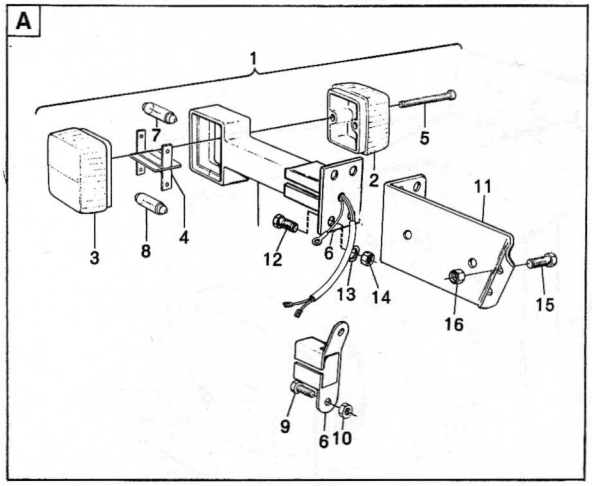

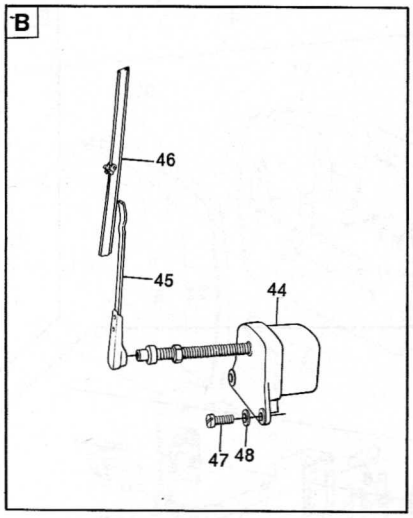

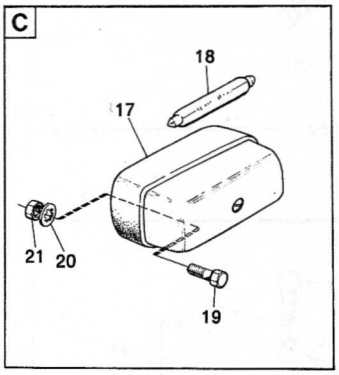

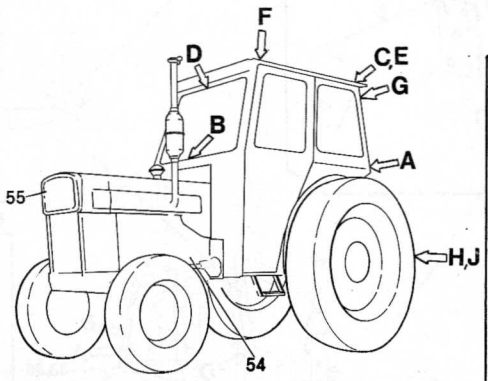

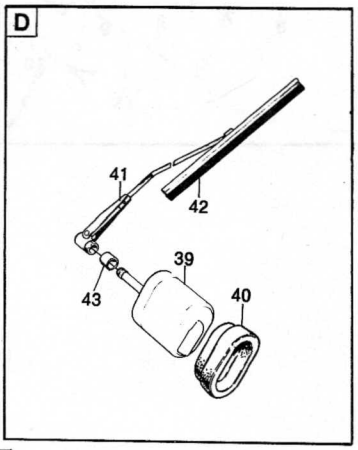

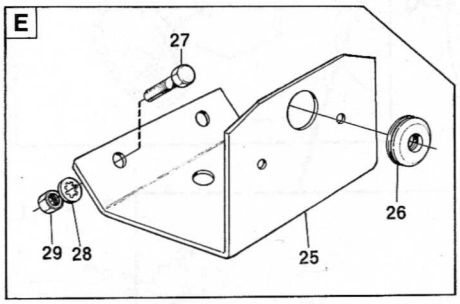

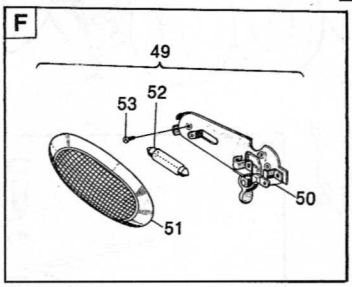

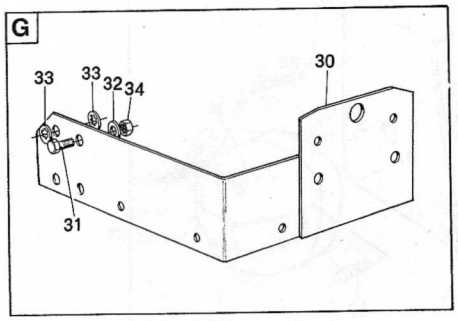

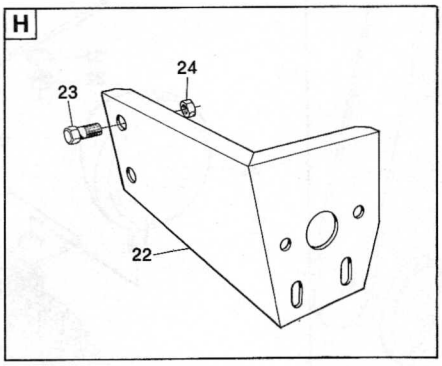

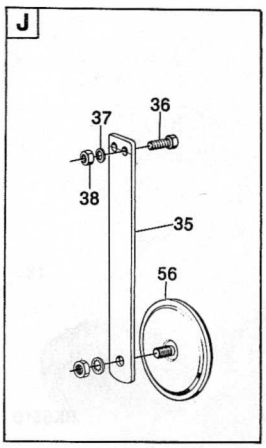

RK5553

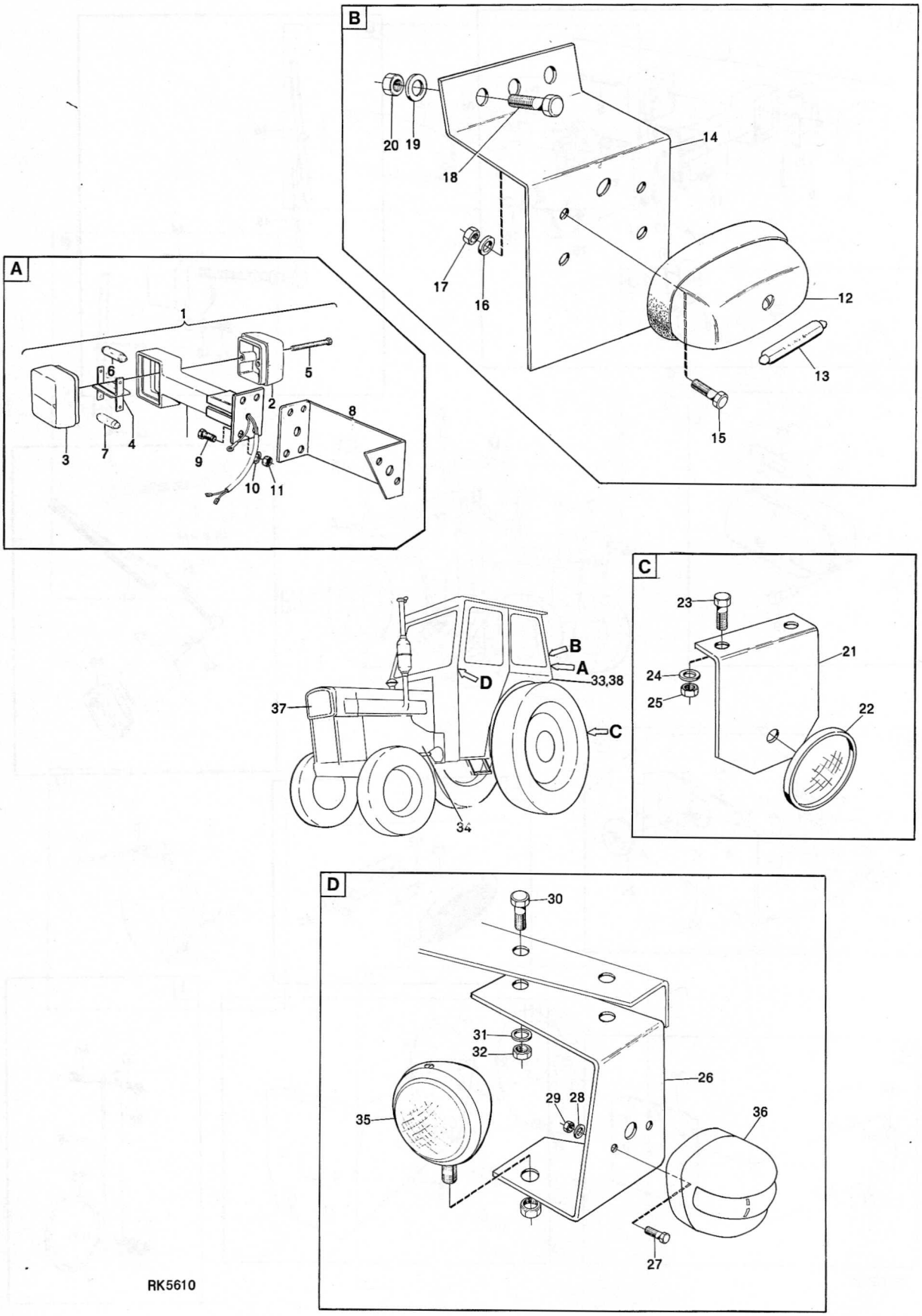
A
1
2
3
4
5
6
7
8
9
10
11
B
12
13
14
15
16
17
18
19
20
C
21
22
23
24
25
D
26
27
28
29
30
31
32
33,38
34
35
36
37

RK5610

Grupp 34 Group	Sida 9 Page	Belysning och reflexanordning, Danmark 9 5257	Lighting and Rear Reflectors, for Denmark 9 5257	Utgåva 161/71 Issue

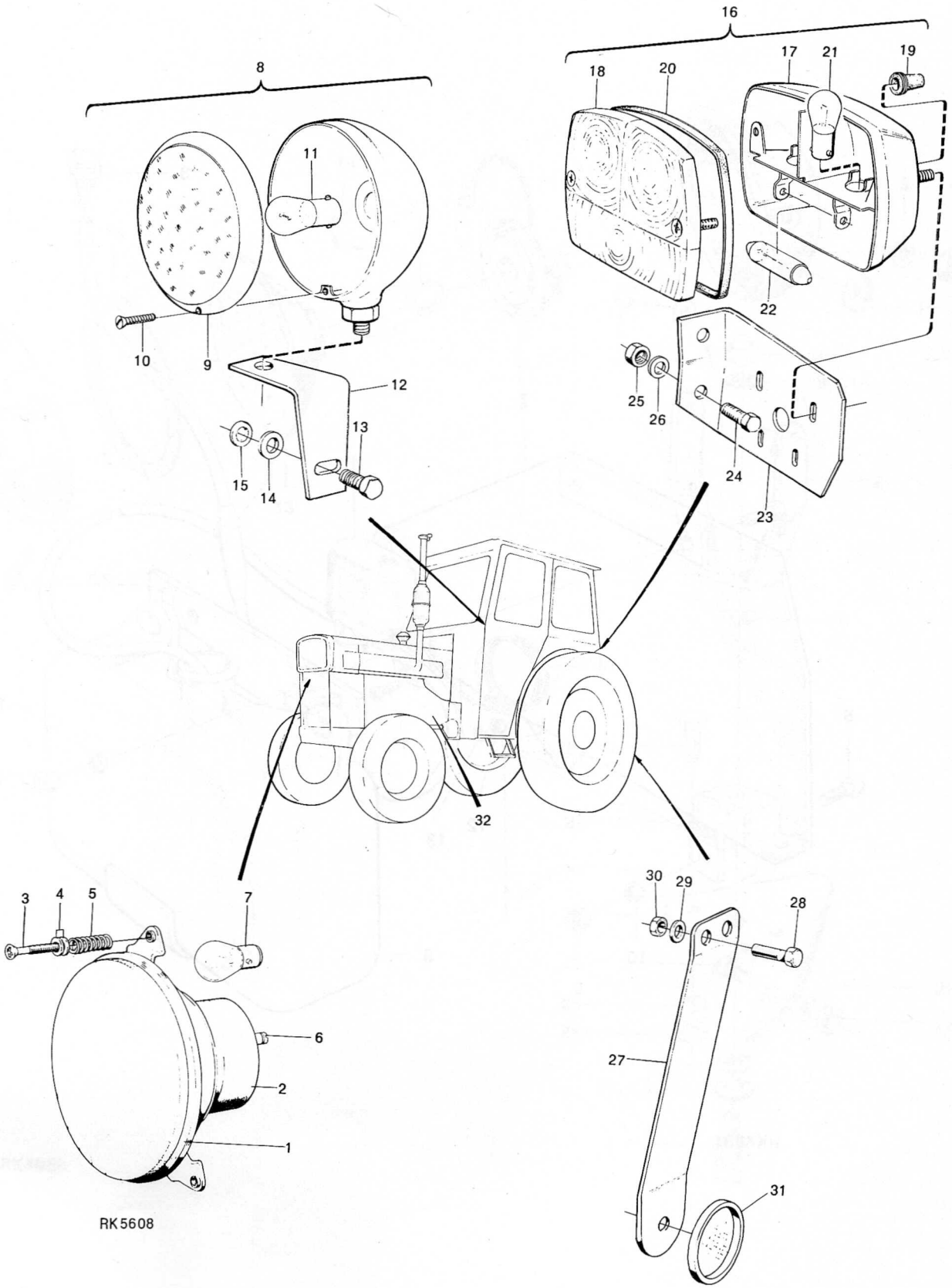

RK 5608

Grupp / Group	Sida / Page			Utgåva / Issue
34	11	Vindrutespolare	Windshield Washer	168/70

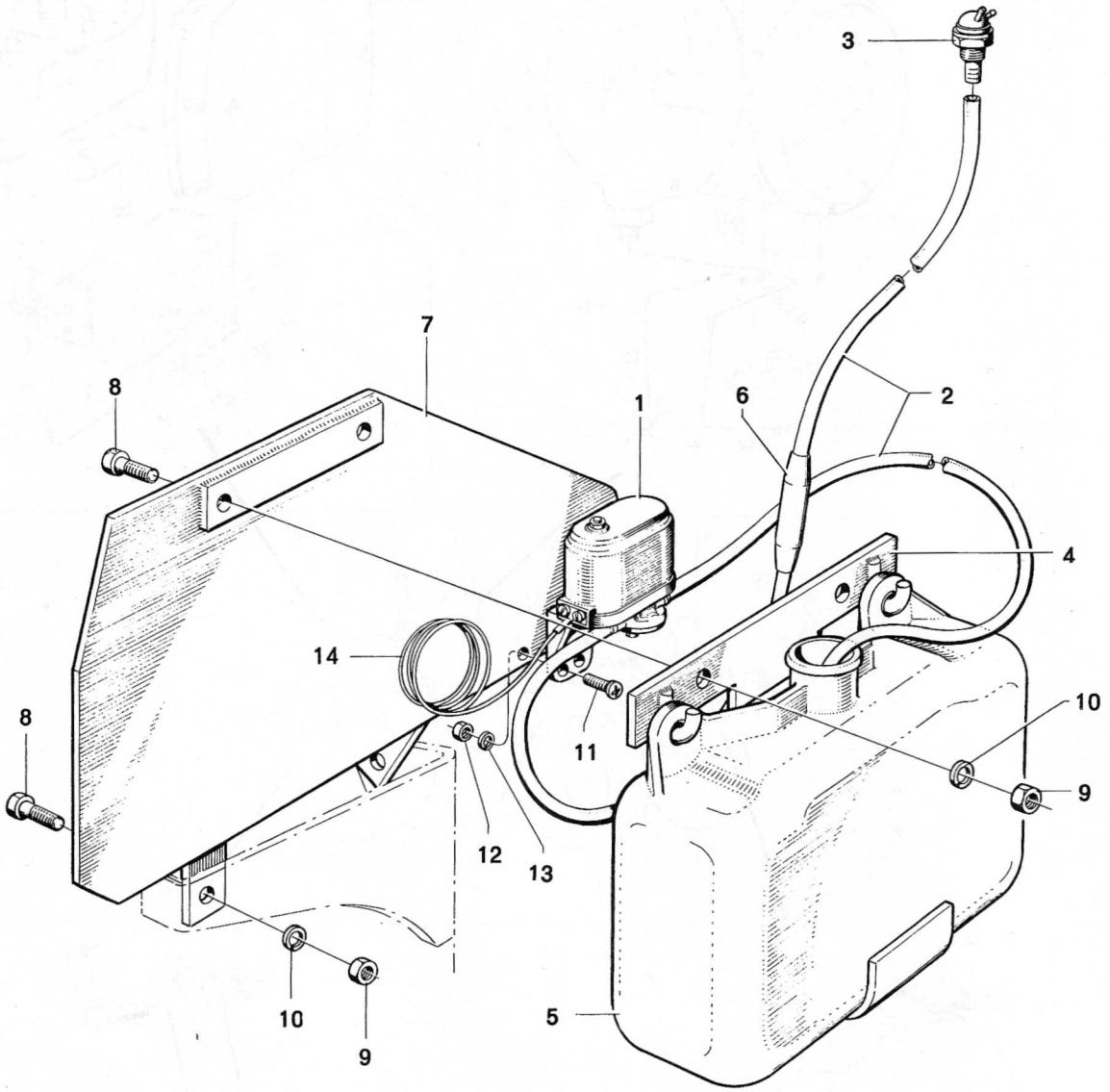

RK4831

Grupp / Group 34	Sida / Page 13	Redskapsbelysning 9 5256-57	Implement Lighting 9 5256-57	Utgåva / Issue 161/71

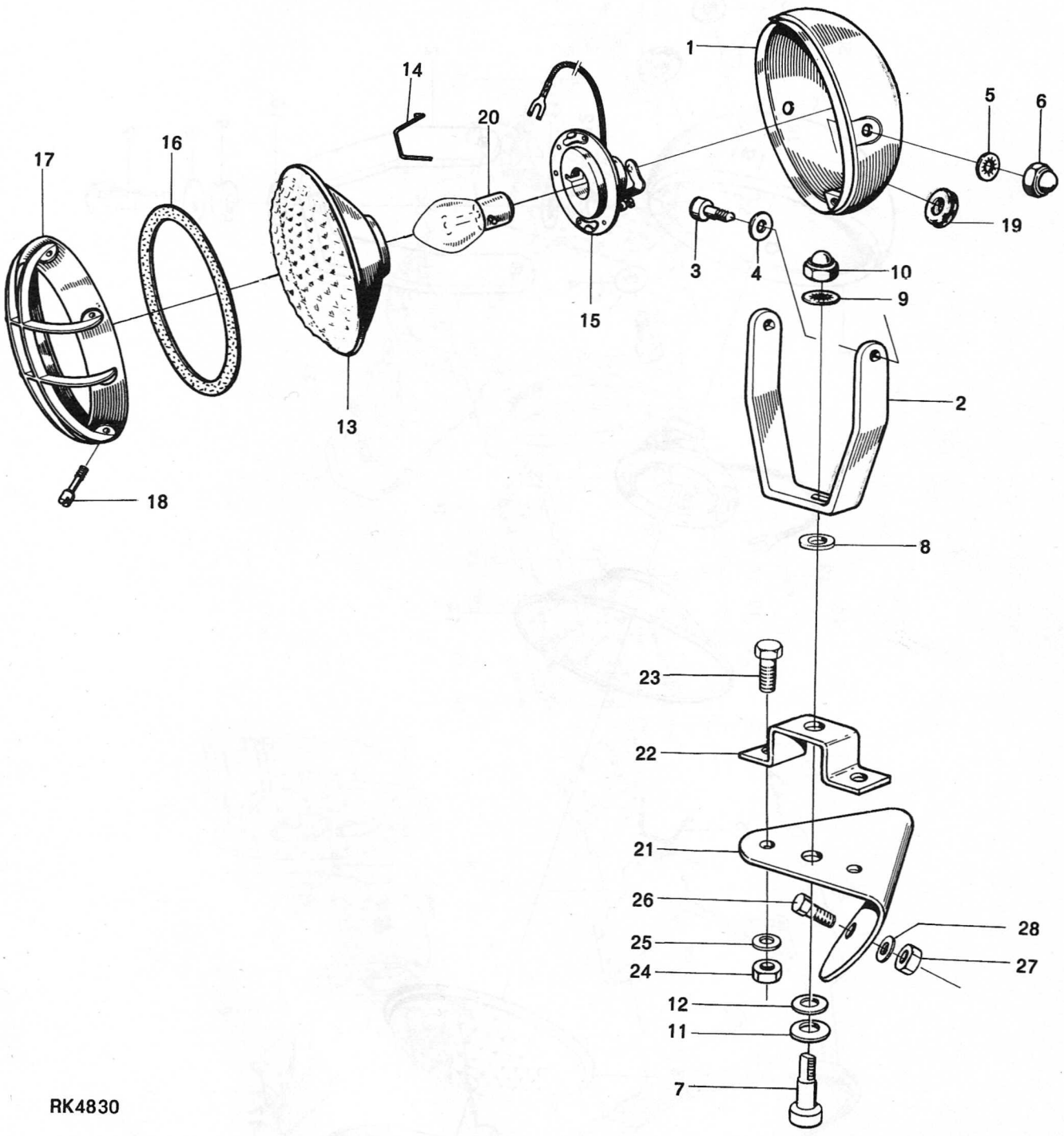

RK4830

Grupp / Group	Sida / Page			Utgåva / Issue
34	14 B	Arbetsbelysning, Hara 9 5259-60	Spot Light, Hara 9 5259-60	161/71

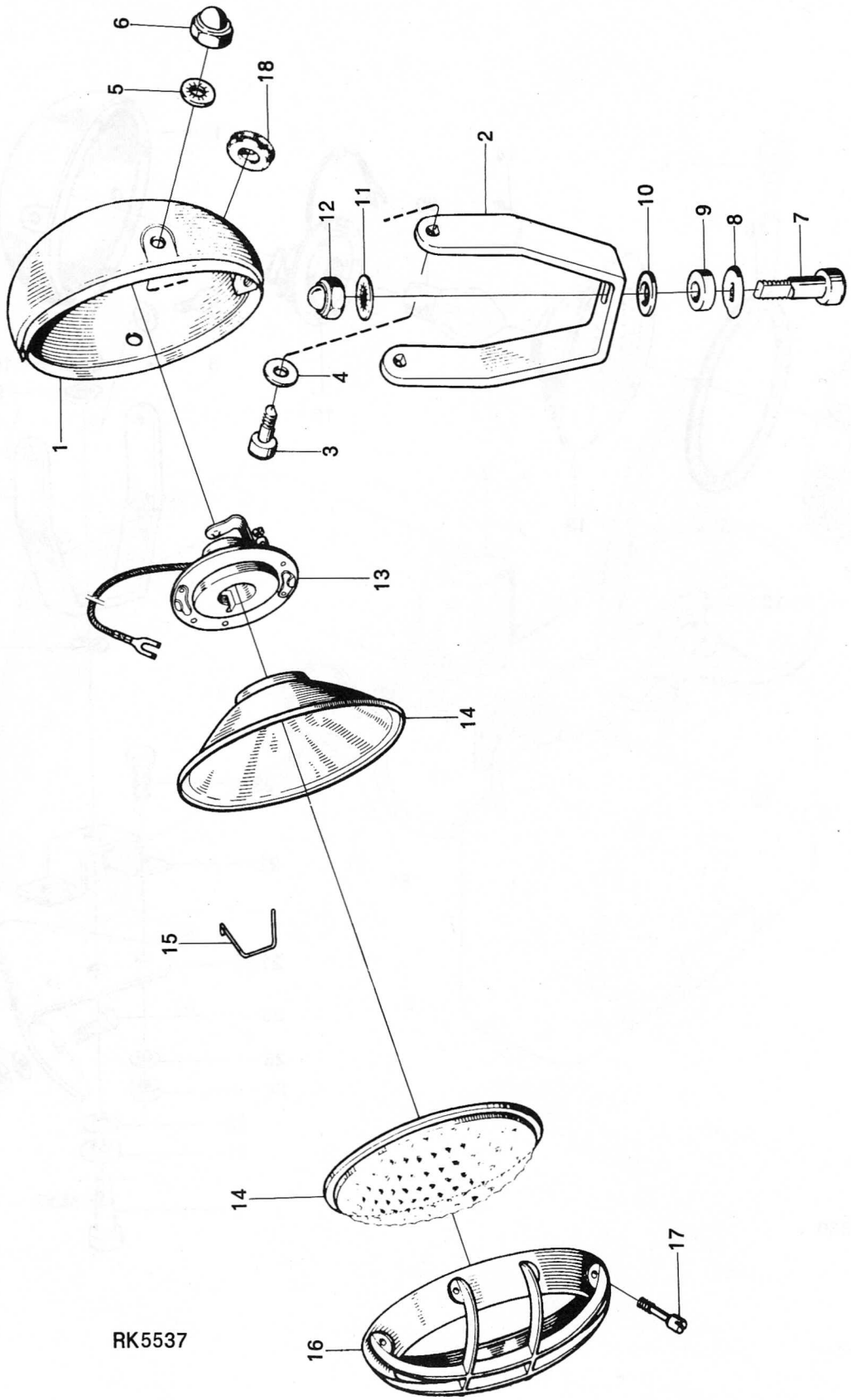

Grupp / Group 41	Sida / Page 1	Kåpor och bultförband	Housings and Boltings	Utgåva / Issue 154/69

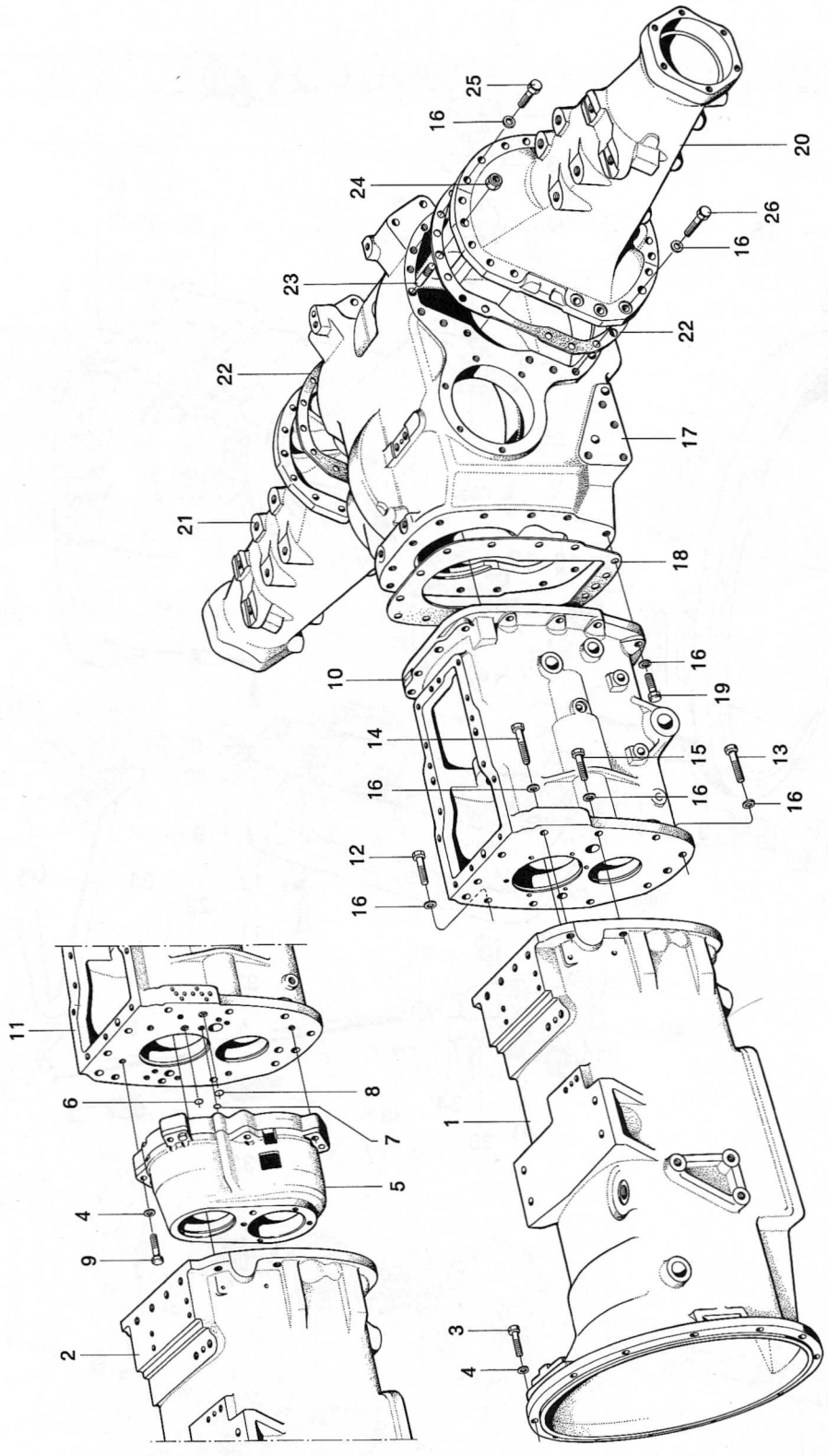

RK3823

Grupp / Group	41	Sida / Page	3	Kopplingskåpa och kopplingsmanövrering STD, 9 5271, 9 5717	Clutch Housing and Clutch Controls STD, 9 5271, 9 5717	Utgåva / Issue	161/71

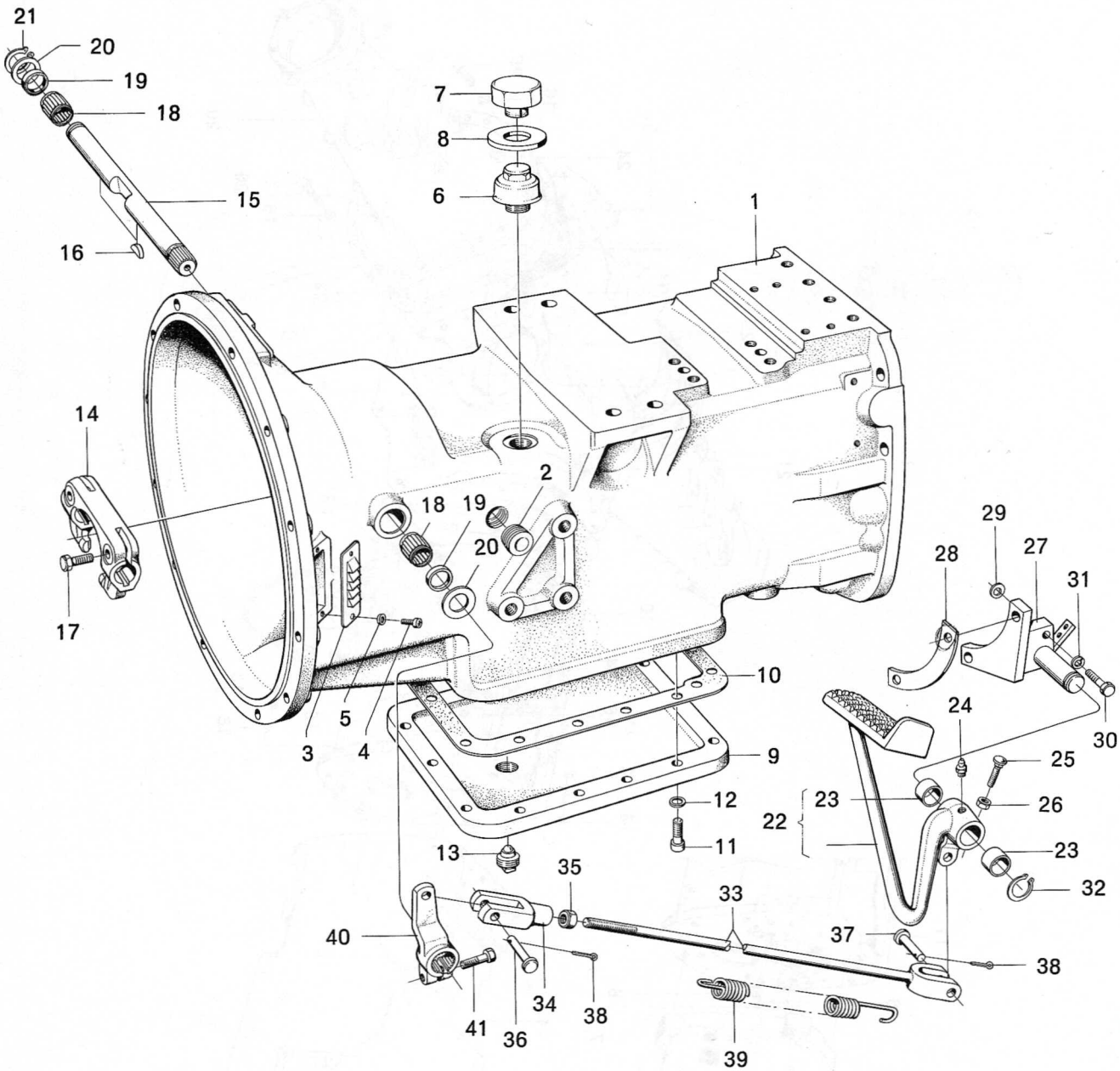

Grupp / Group	Sida / Page			Utgåva / Issue
41	5	Koppling	Clutch	161/71

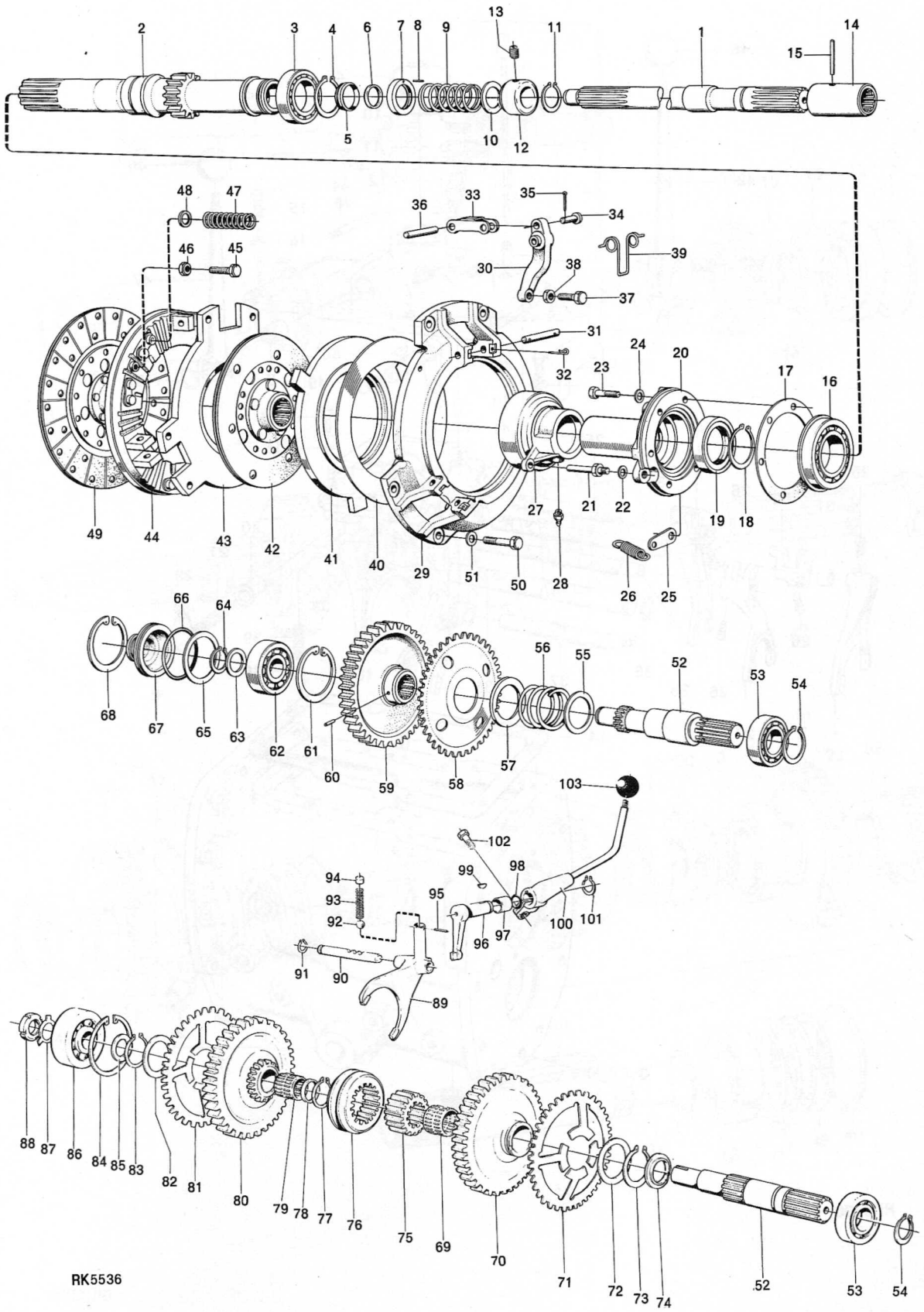

Grupp / Group 42	Sida / Page 1	Hus och växelmanövrering	Gear Housing and Gearshift Controls	Utgåva / Issue 154/69

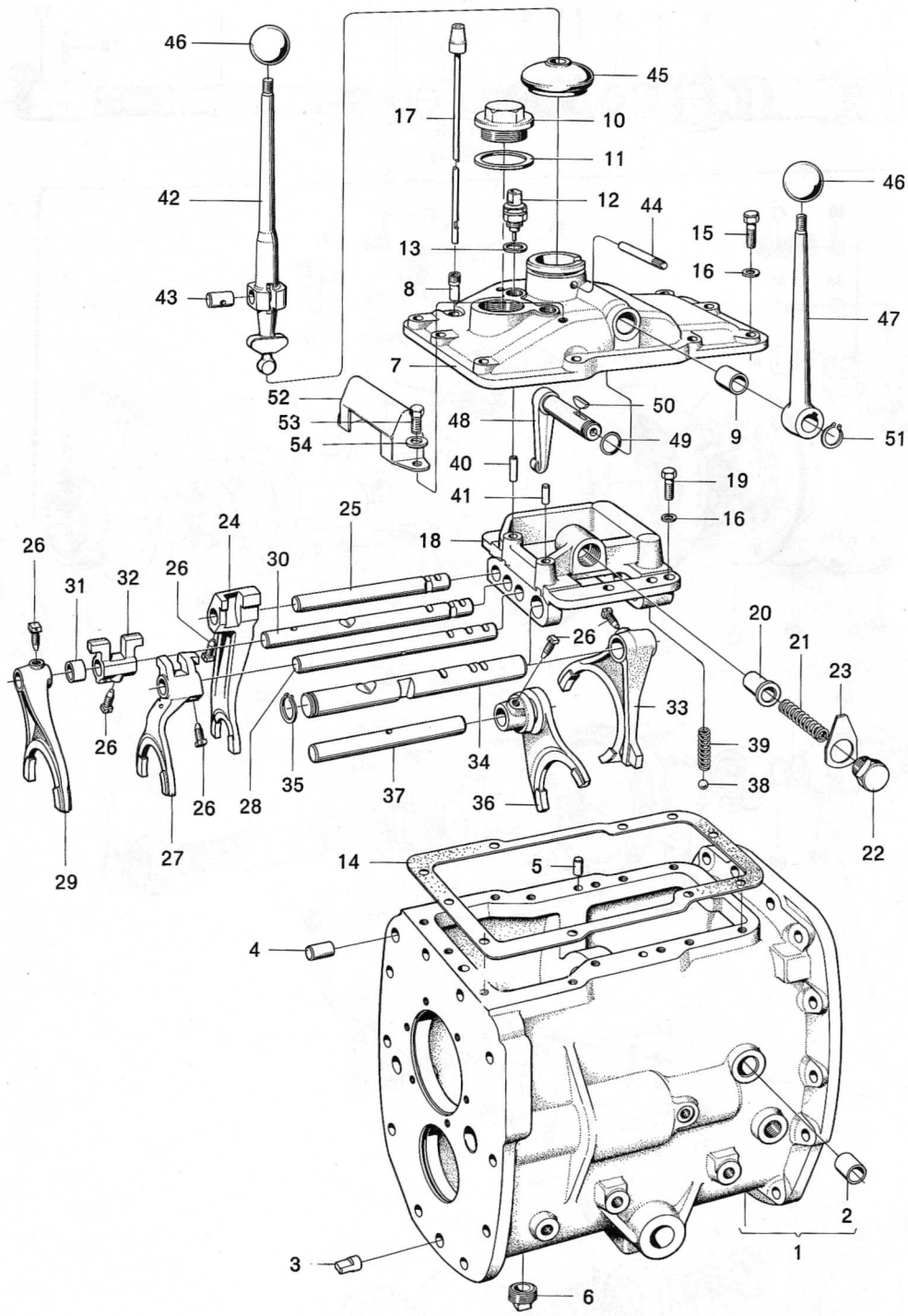

RK3806

Grupp / Group 42	Sida / Page 5	Drev och axlar	Gears and Shafts for Gearbox	Utgåva / Issue 154/69

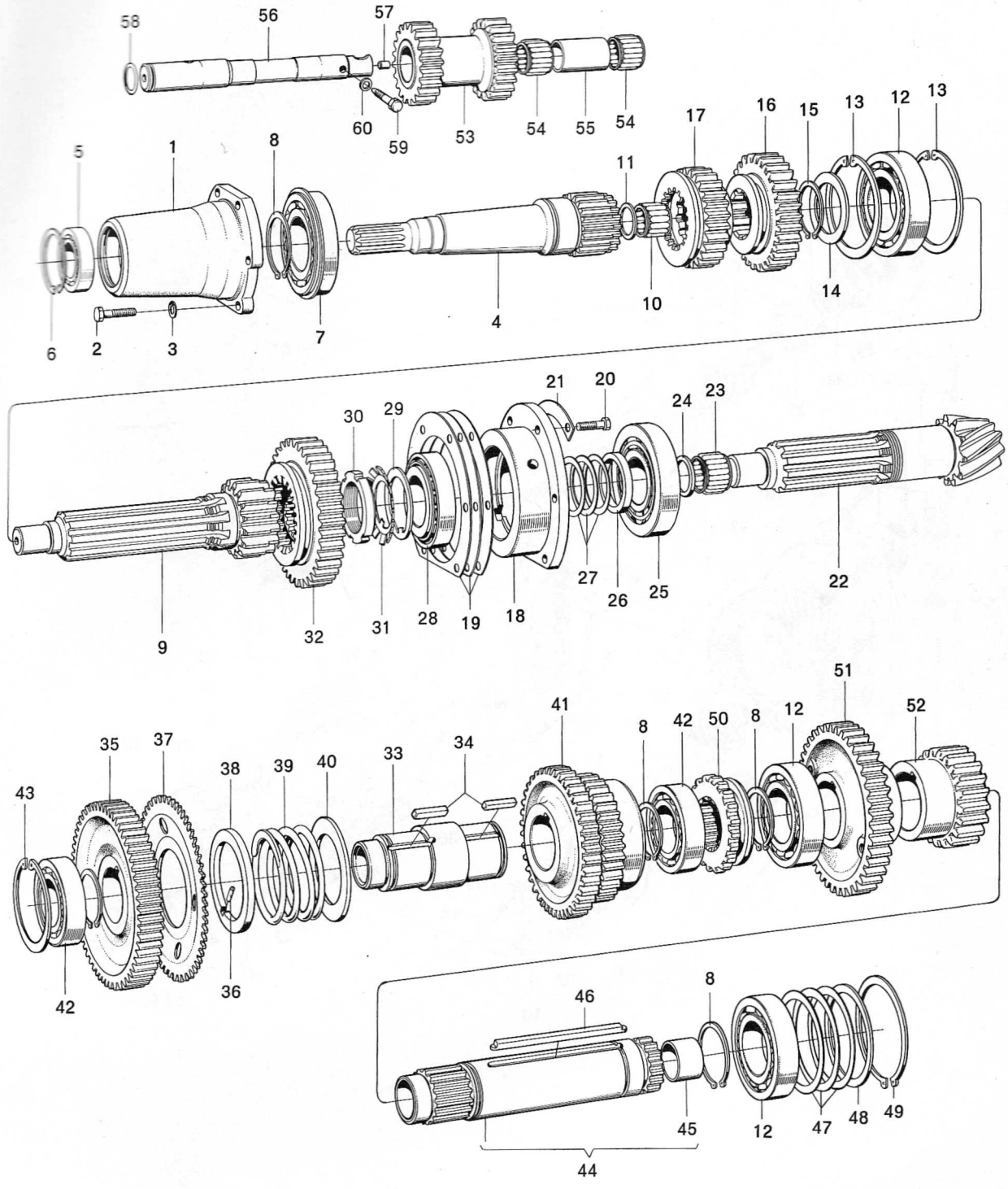

RK3808

Grupp / Group 43	Sida / Page 1	Bakväxel med hus	Rear Axle Gear with Casing	Utgåva / Issue 154/69

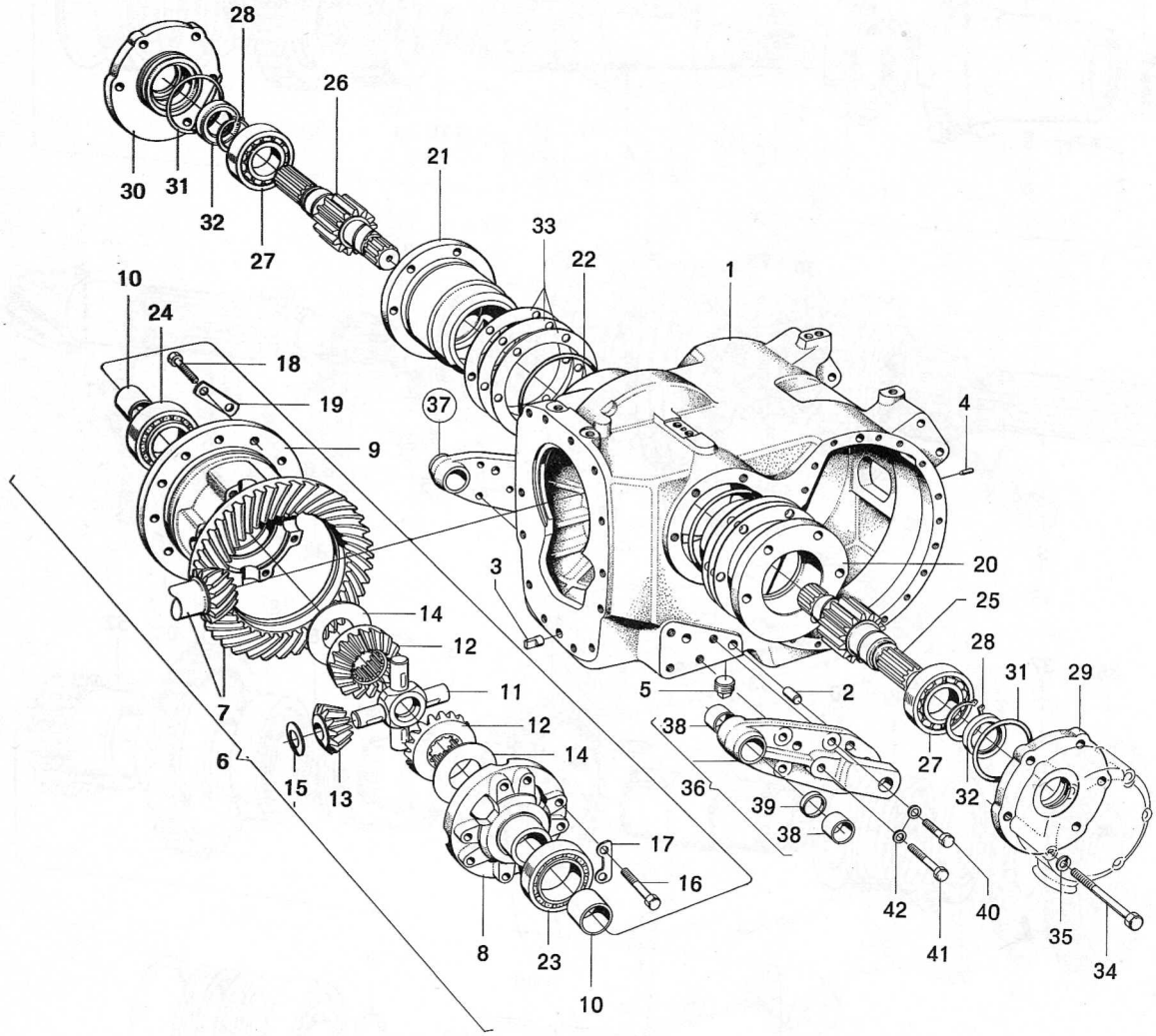

RK3822

Grupp / Group 43	Sida / Page 5	Manöveranordning för differentialspärr	Differential-lock Controls	Utgåva / Issue 154/69

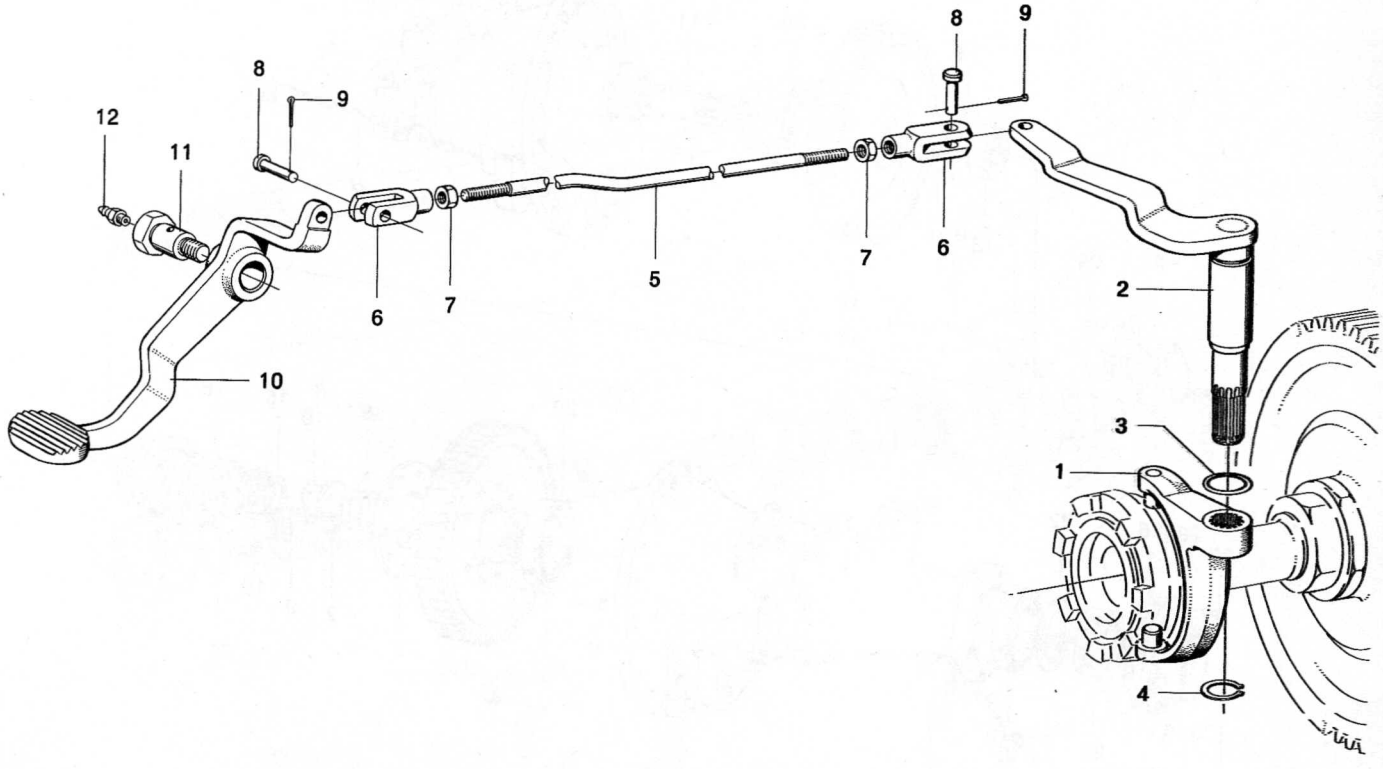

RK3814

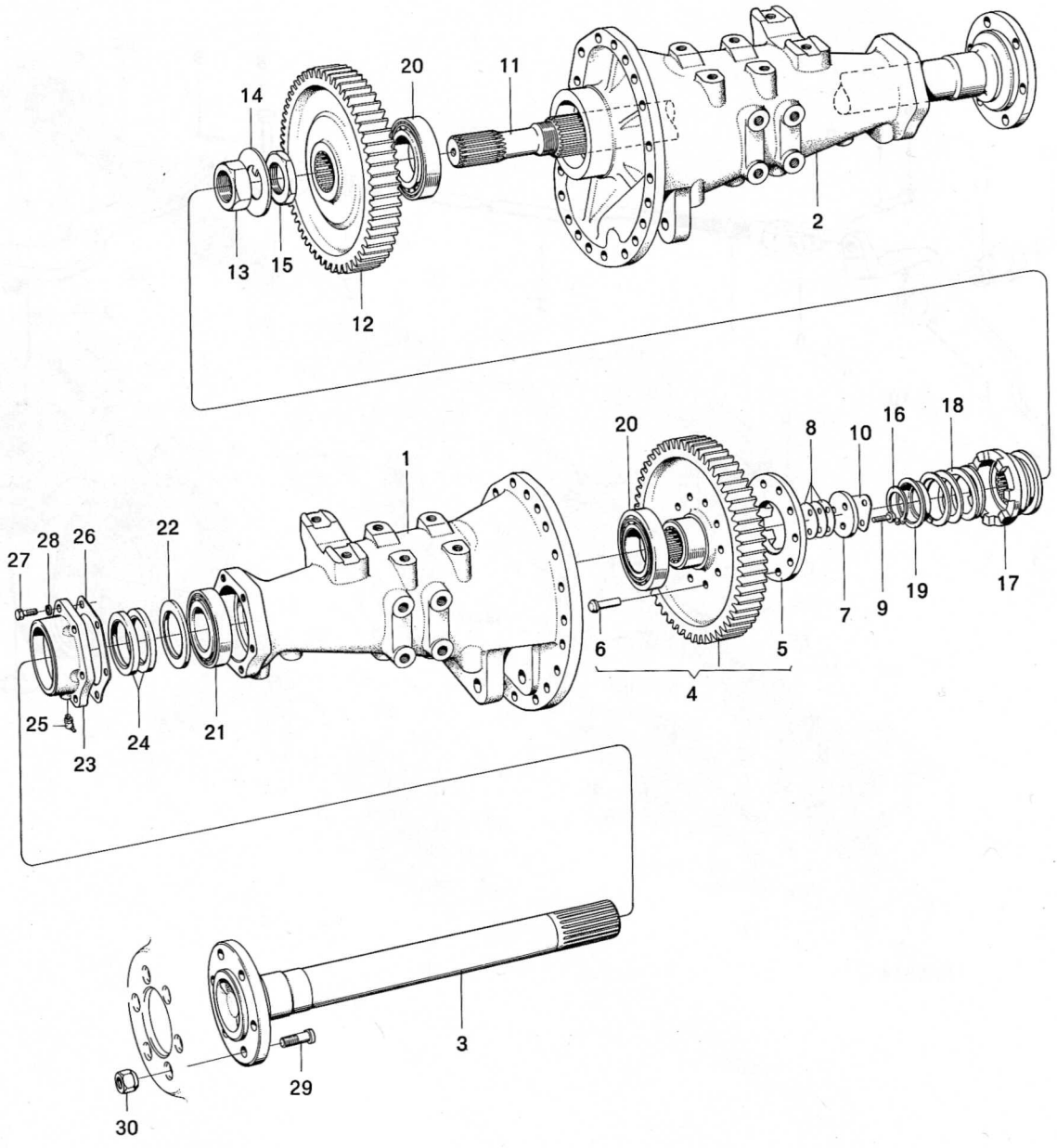
14
20
11
13
15
12
2
1
20
8
10
16
18
27
28
26
22
25
23
24
21
6
4
5
7
9
19
17
3
29
30

Grupp / Group 44	Sida / Page 1	Kraftuttag	Power Take-Off	Utgåva / Issue 154/69

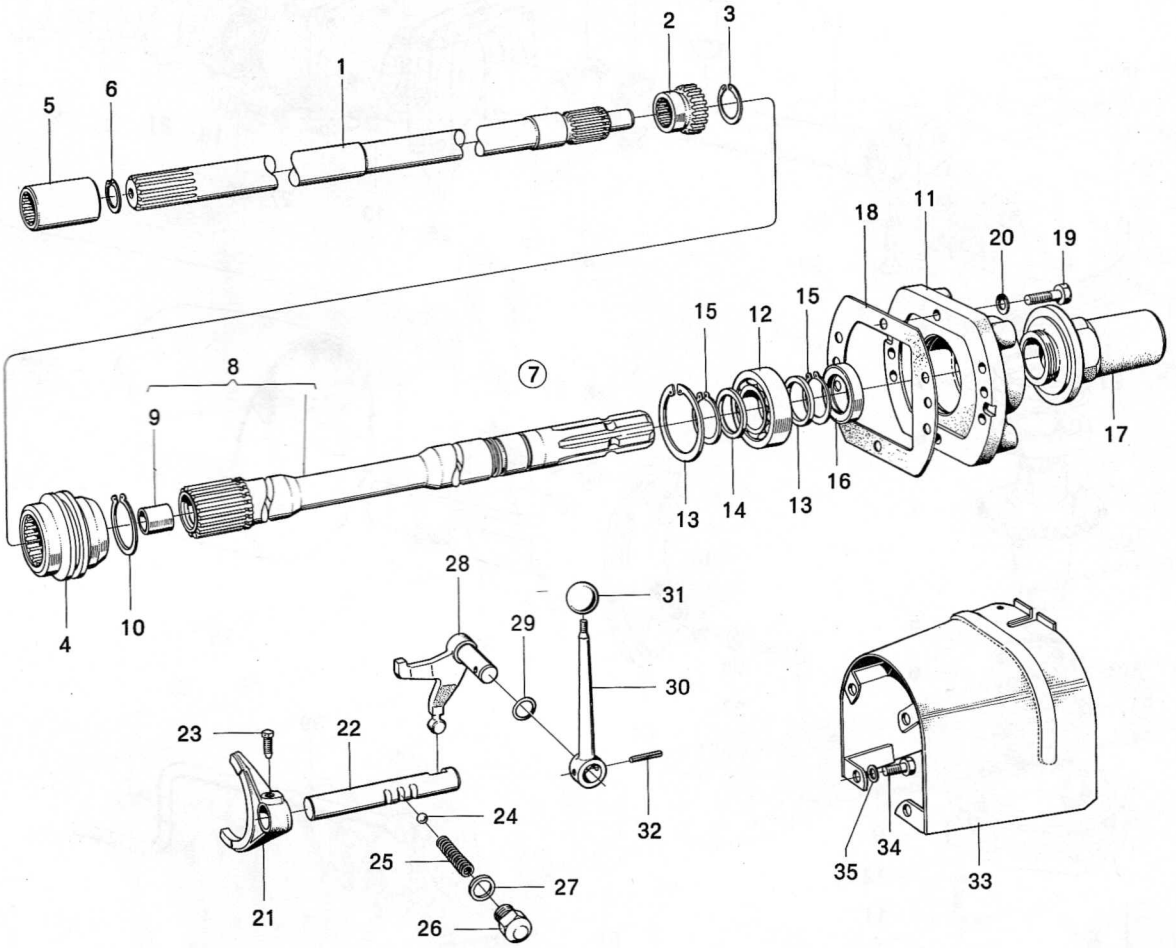

RK3812

Grupp / Group 44	Sida / Page 3	Remskiveväxel	Belt Pulley Unit	Utgåva / Issue 154/69

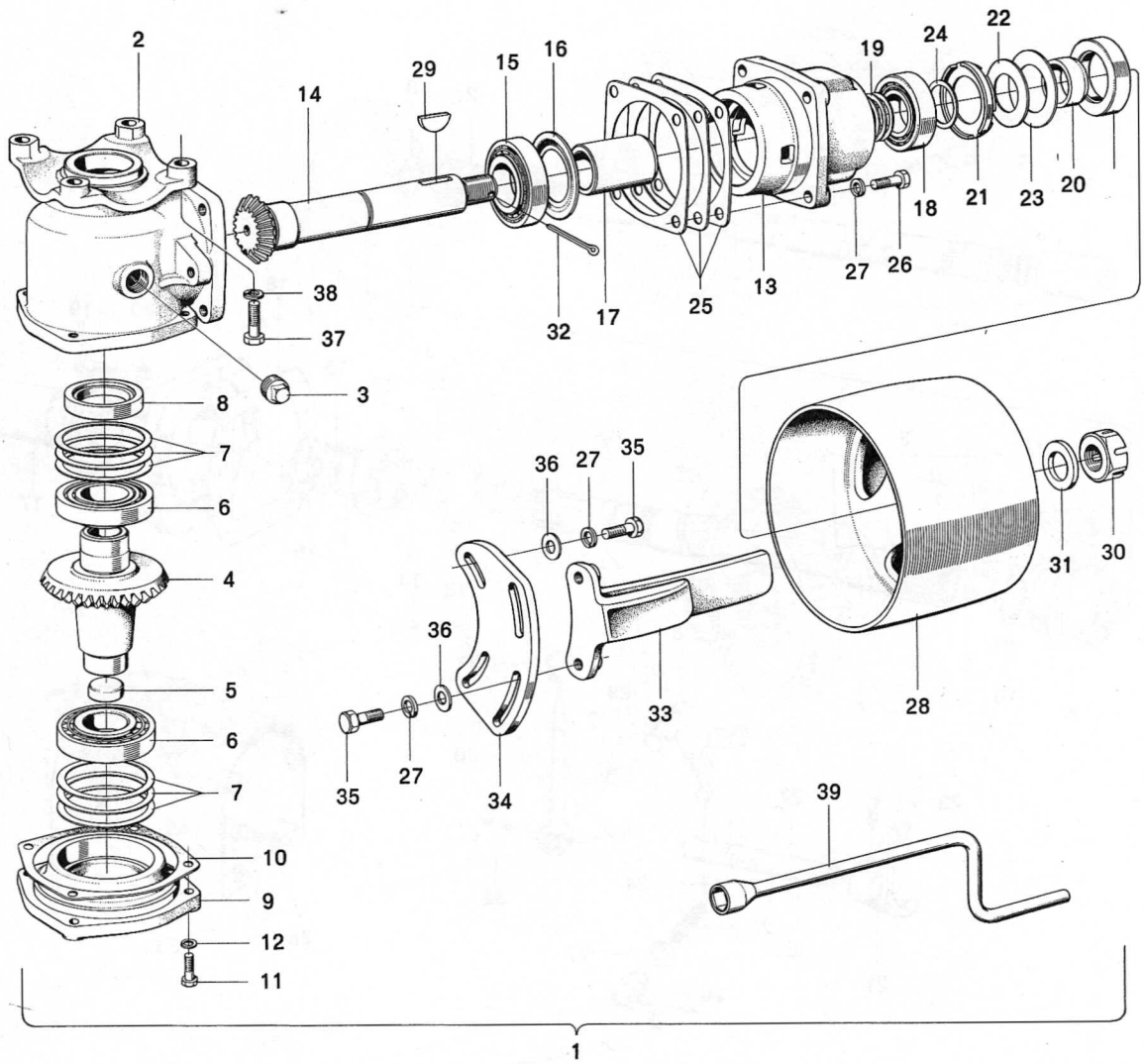

RK3897

Grupp / Group 45	Sida / Page 1	Momentförstärkare 9 5271	Torque Amplifier 9 5271	Utgåva / Issue 161/71

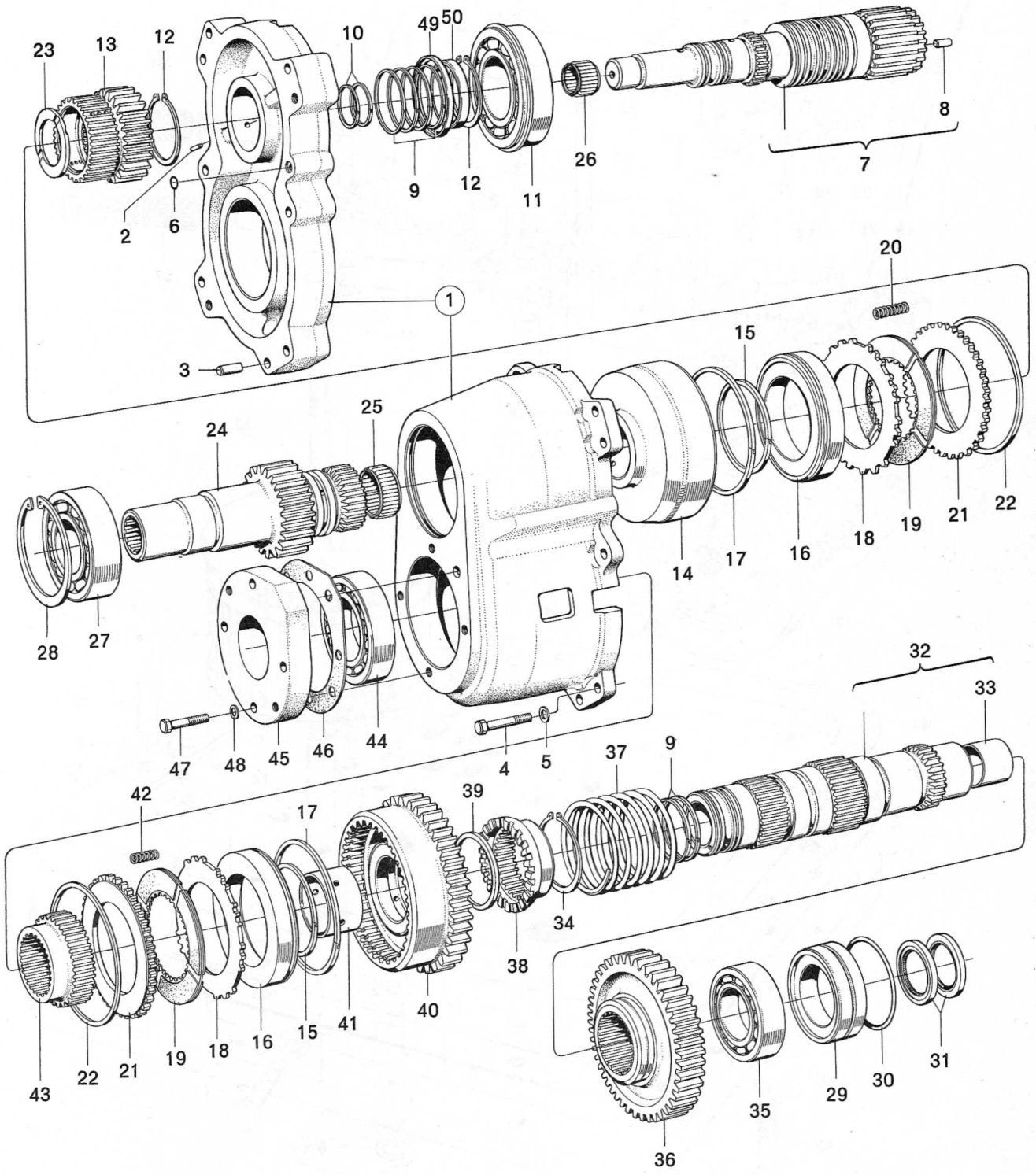

Grupp / Group 45	Sida / Page 5	Lock, oljepump och filter 9 5271	Cover, Oil Pump and Filter 9 5271	Utgåva / Issue 161/71

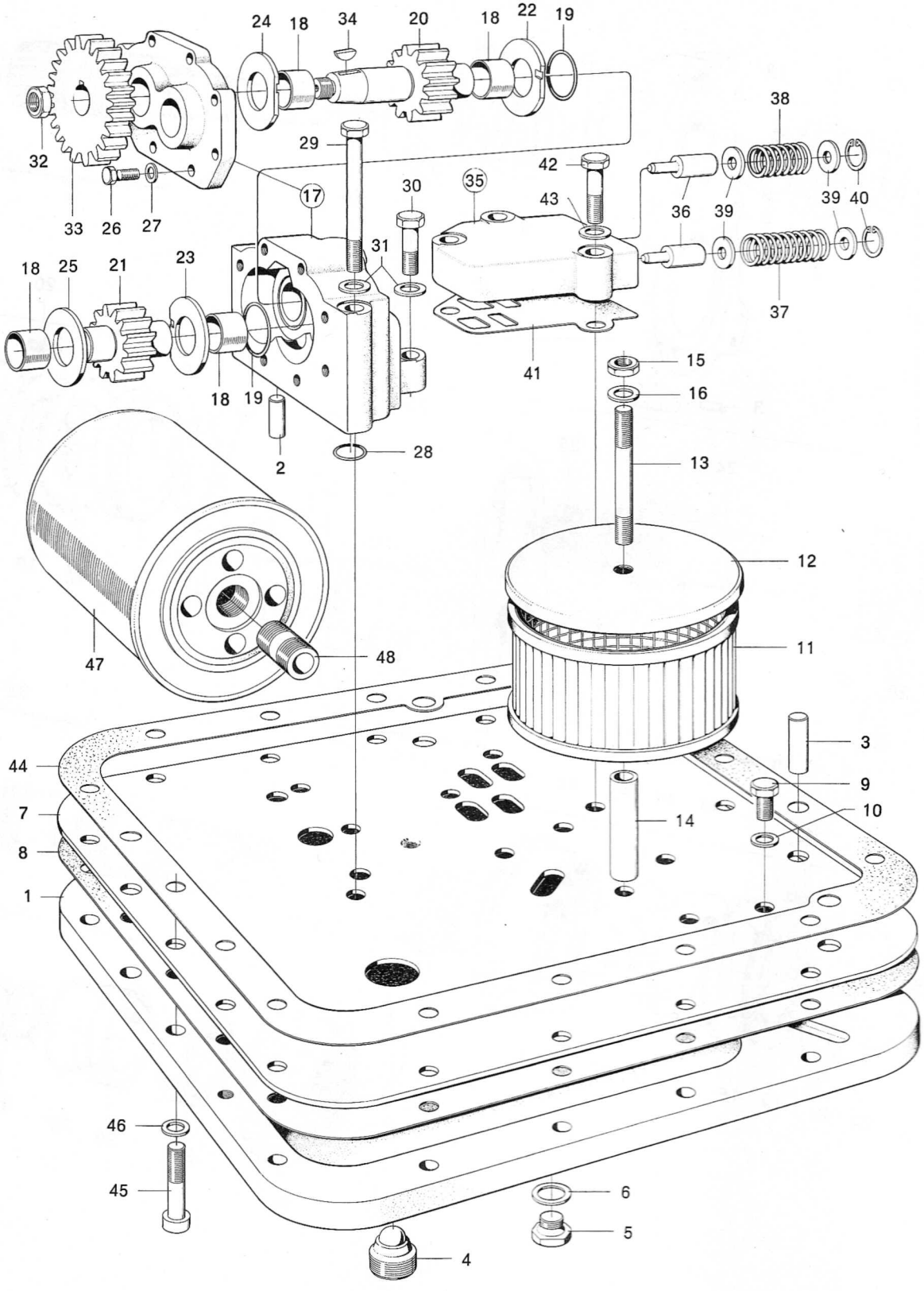

RK5558

Grupp / Group 45	Sida / Page 9	Manöveranordning 9 5271	Hand Valve 9 5271	Utgåva / Issue 161/71

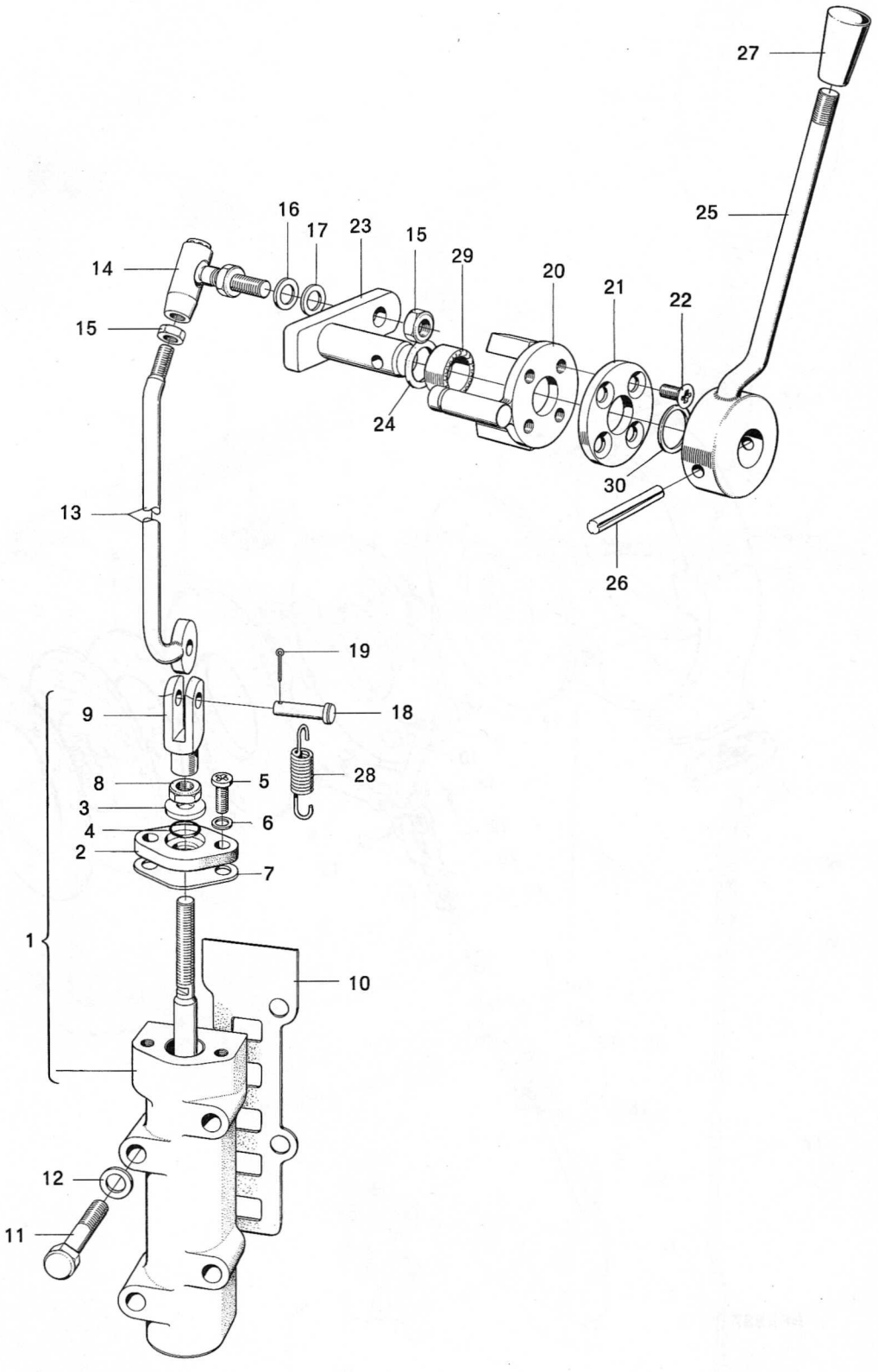

Grupp / Group 51	Sida / Page 1	Skivbroms	Disc Brakes	Utgåva / Issue 154/69

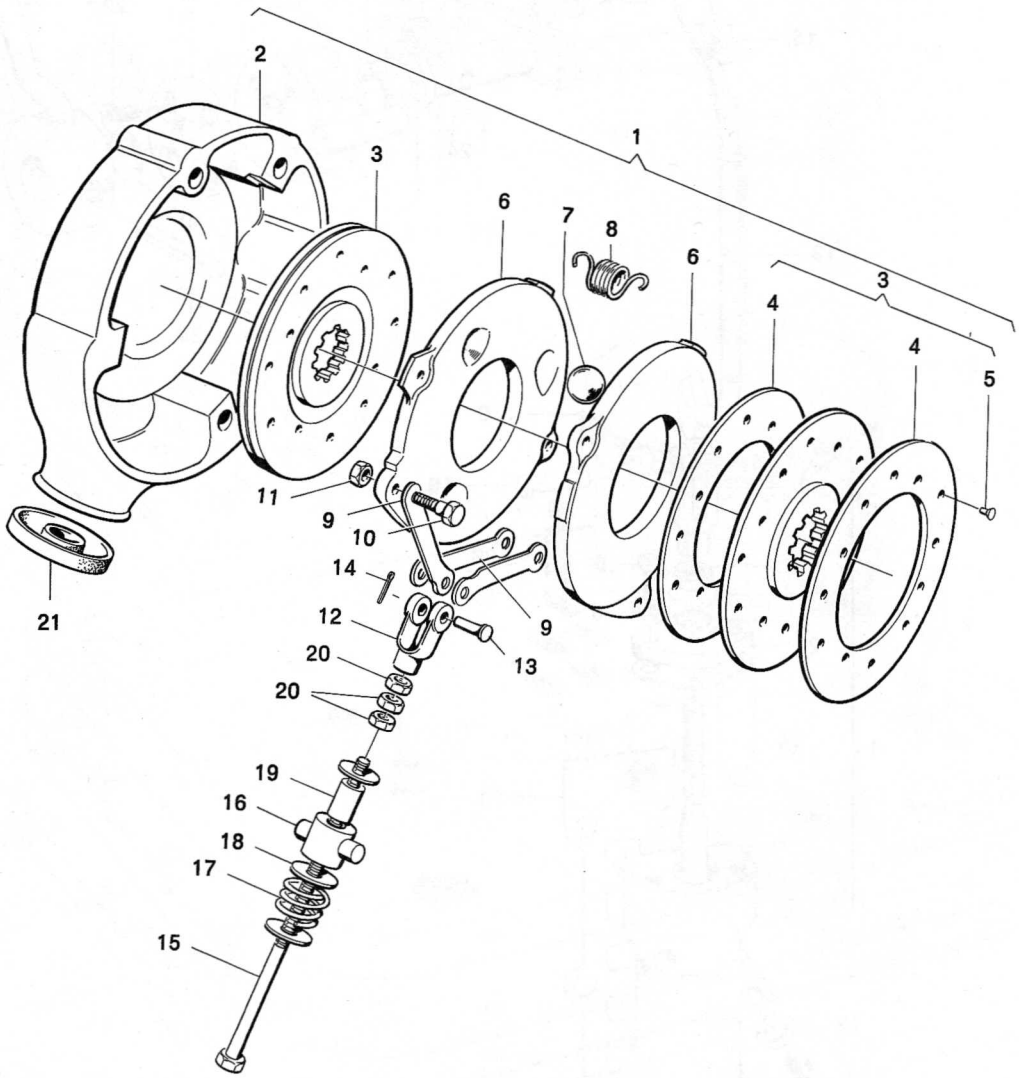

RK3837

Grupp / Group 51	Sida / Page 3	Bromssystem	Brake System	Utgåva / Issue 154/69

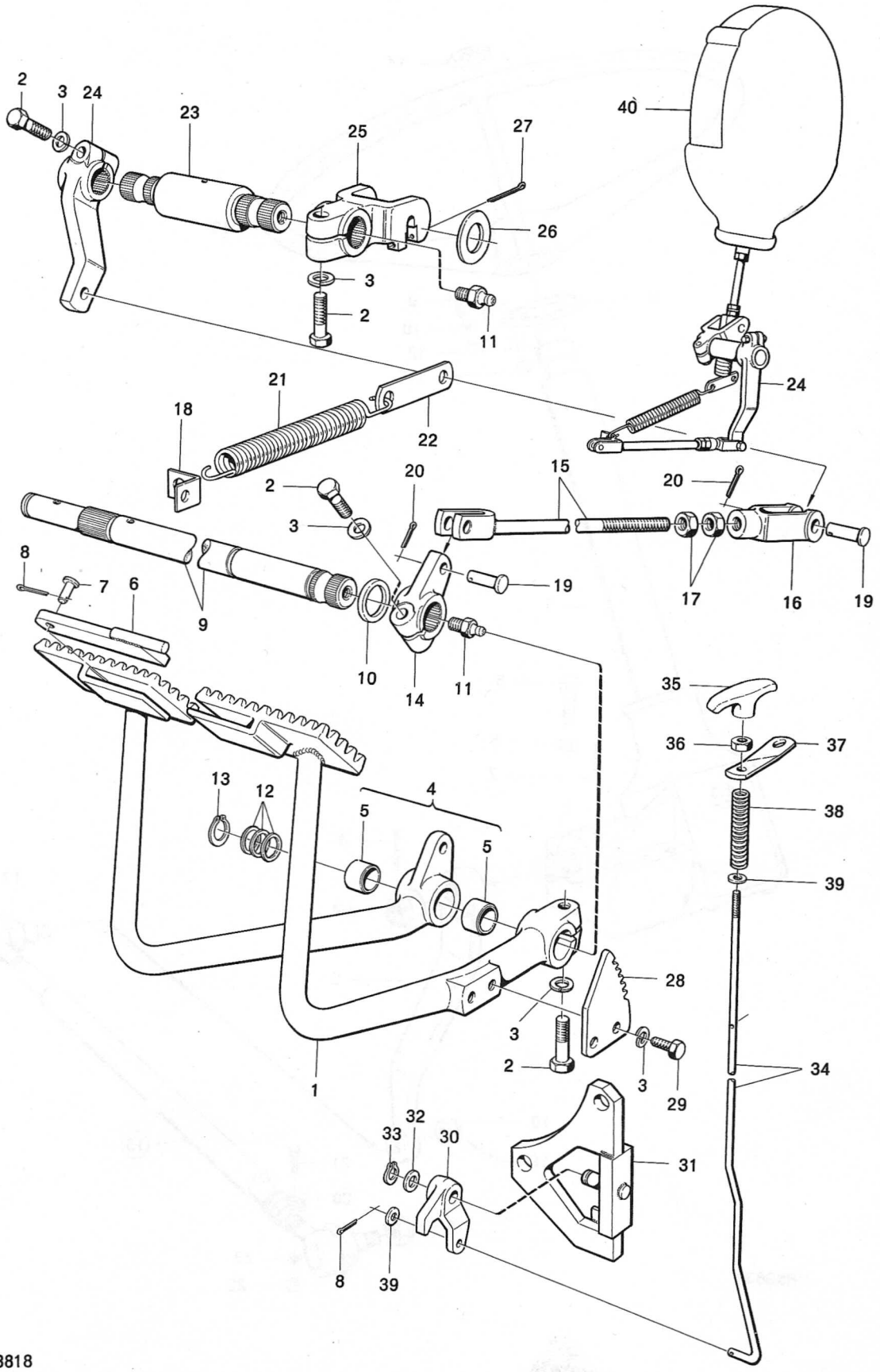

RK3818

Grupp / Group 61	Sida / Page 1	Styrinrättning med monteringsdetaljer, prod. nr 34031	Steering Gear with Fitting Parts, Prod. No. 34031	Utgåva / Issue 154/69

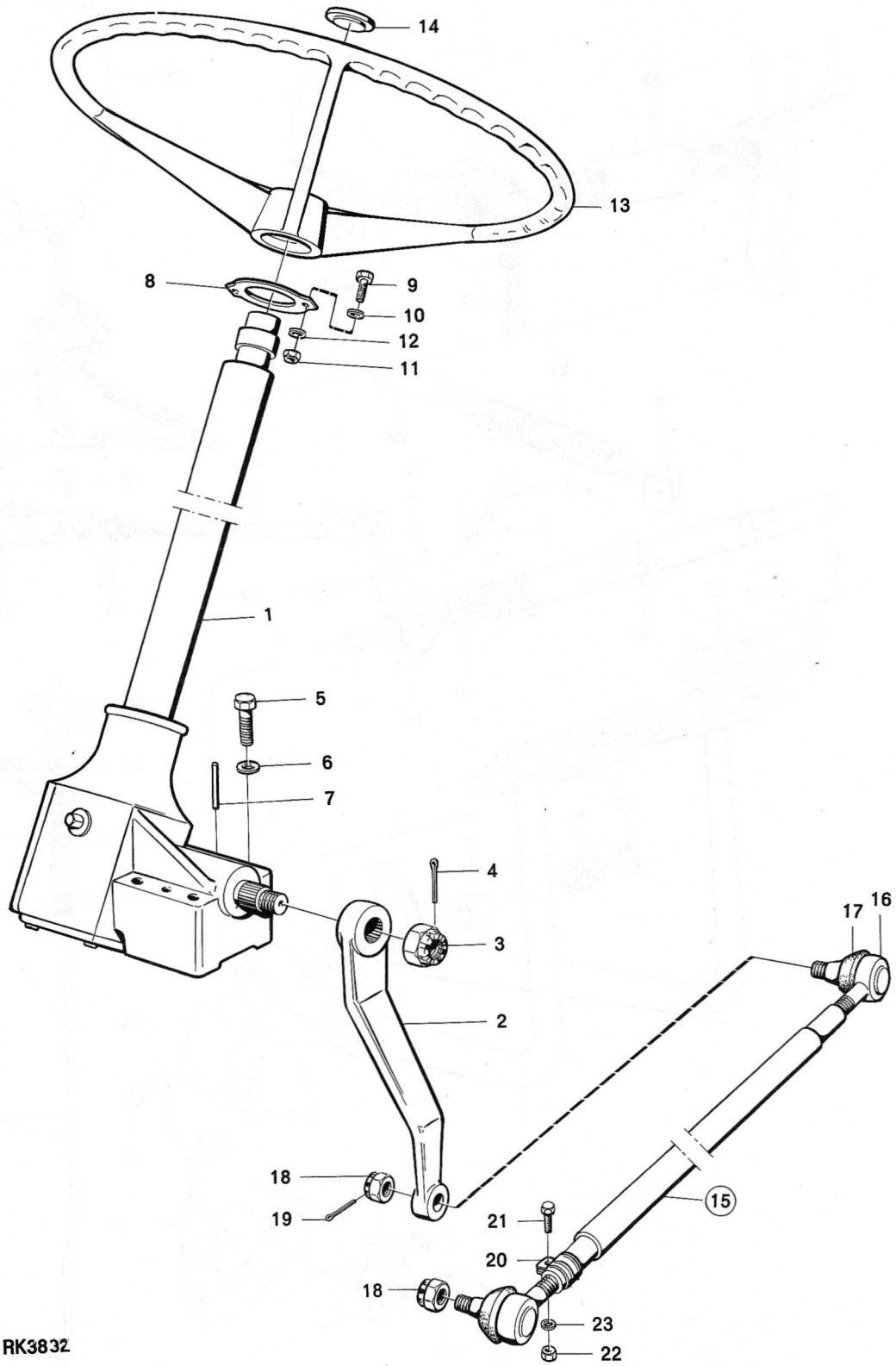

Grupp / Group	Sida / Page	Styrinrättning med monteringsdetaljer, Prod. nr 34032, 34811 Ch - 6679	Steering Gear with Fitting Parts, Prod.No. 34032, 34811 Ch -6679	Utgåva / Issue
61	3			161/71

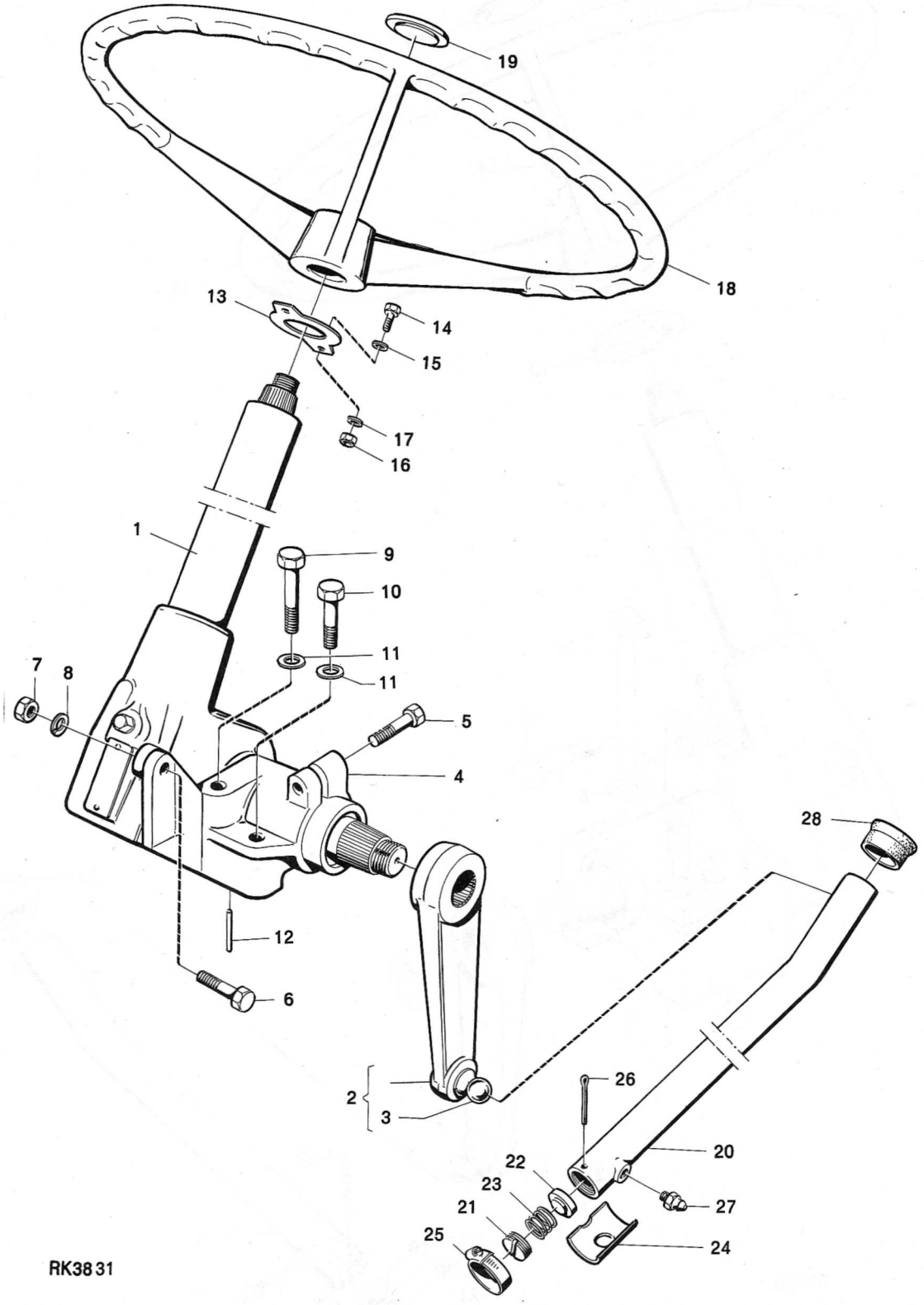

RK3831

Grupp / Group	61	Sida / Page	4 B	Styrinrättning med monteringsdetaljer Prod. nr 34032, 34811 Ch 6680 -	Steering Gear with Fitting Parts Prod.No. 34032, 34811 Ch 6680-	Utgåva / Issue	161/71

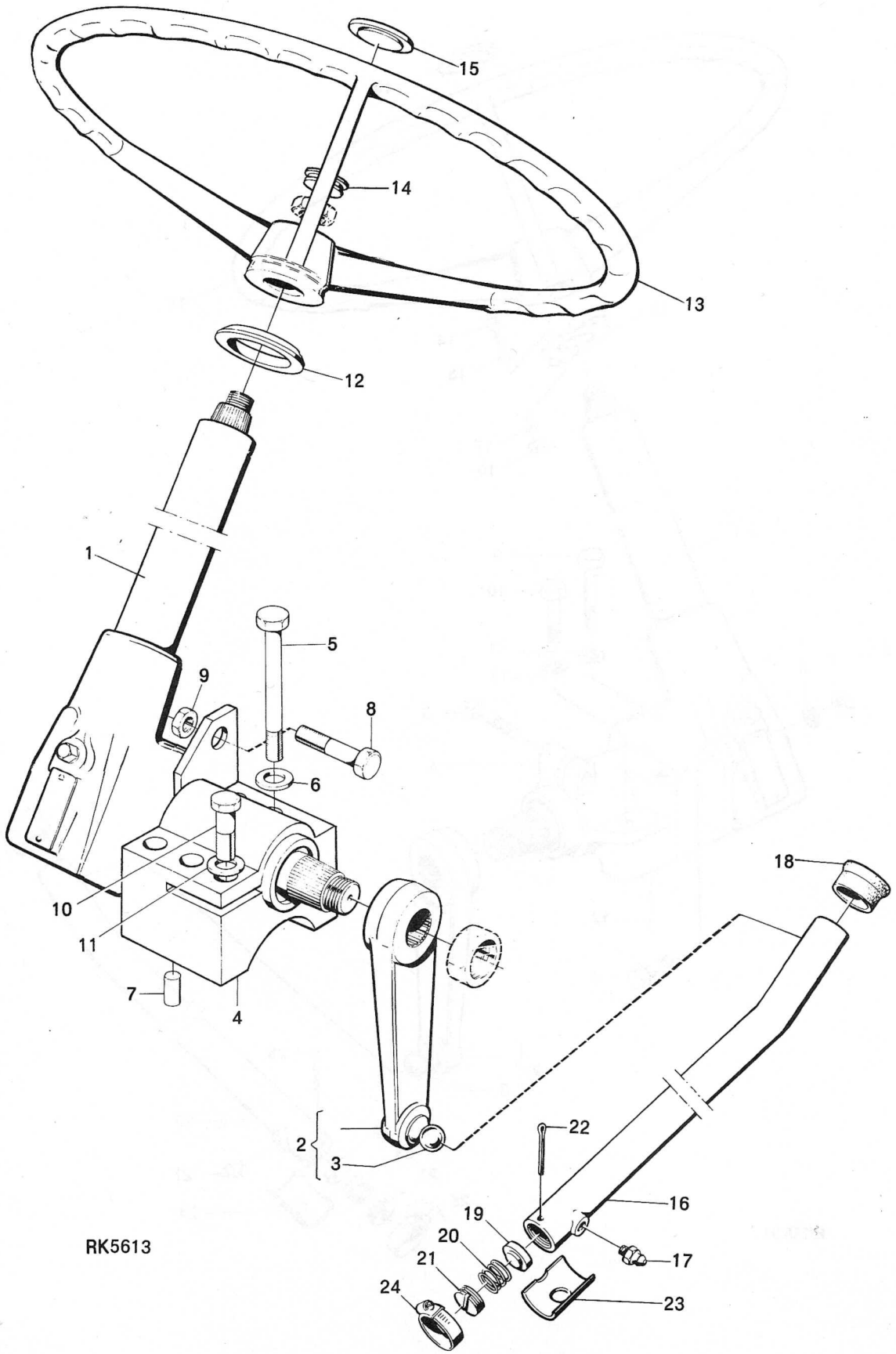

Grupp / Group	61	Sida / Page	5	Styrinrättning, prod. nr 34031	Steering Gear, Prod. No. 34031	Utgåva / Issue	154/69

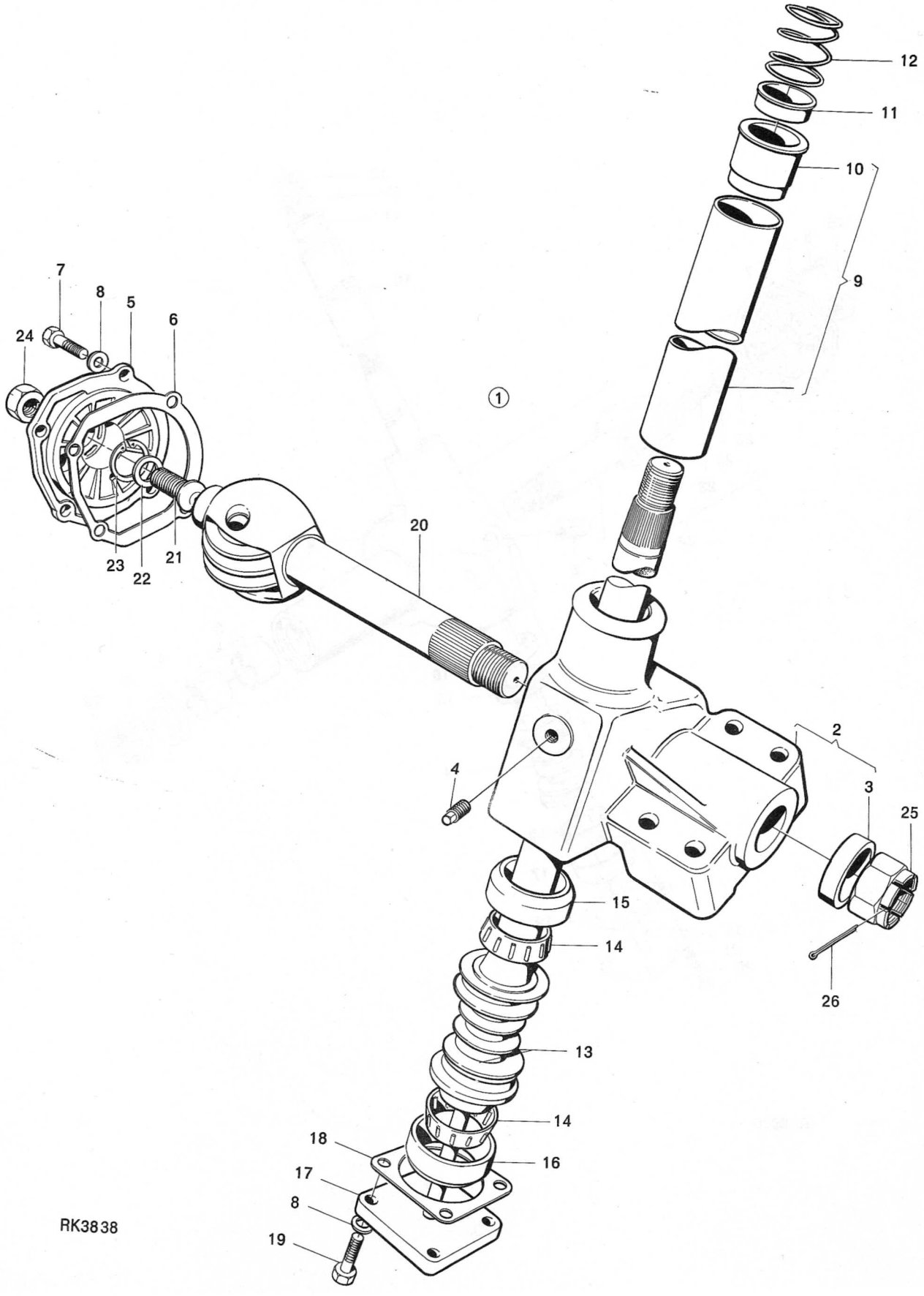

Grupp 61 Group	Sida 7 Page	Styrinrättning, Prod. nr 34032, 34811 Ch - 6679	Steering Gear, Prod. No. 34032, 34811 Ch - 6679	Utgåva 161/71 Issue

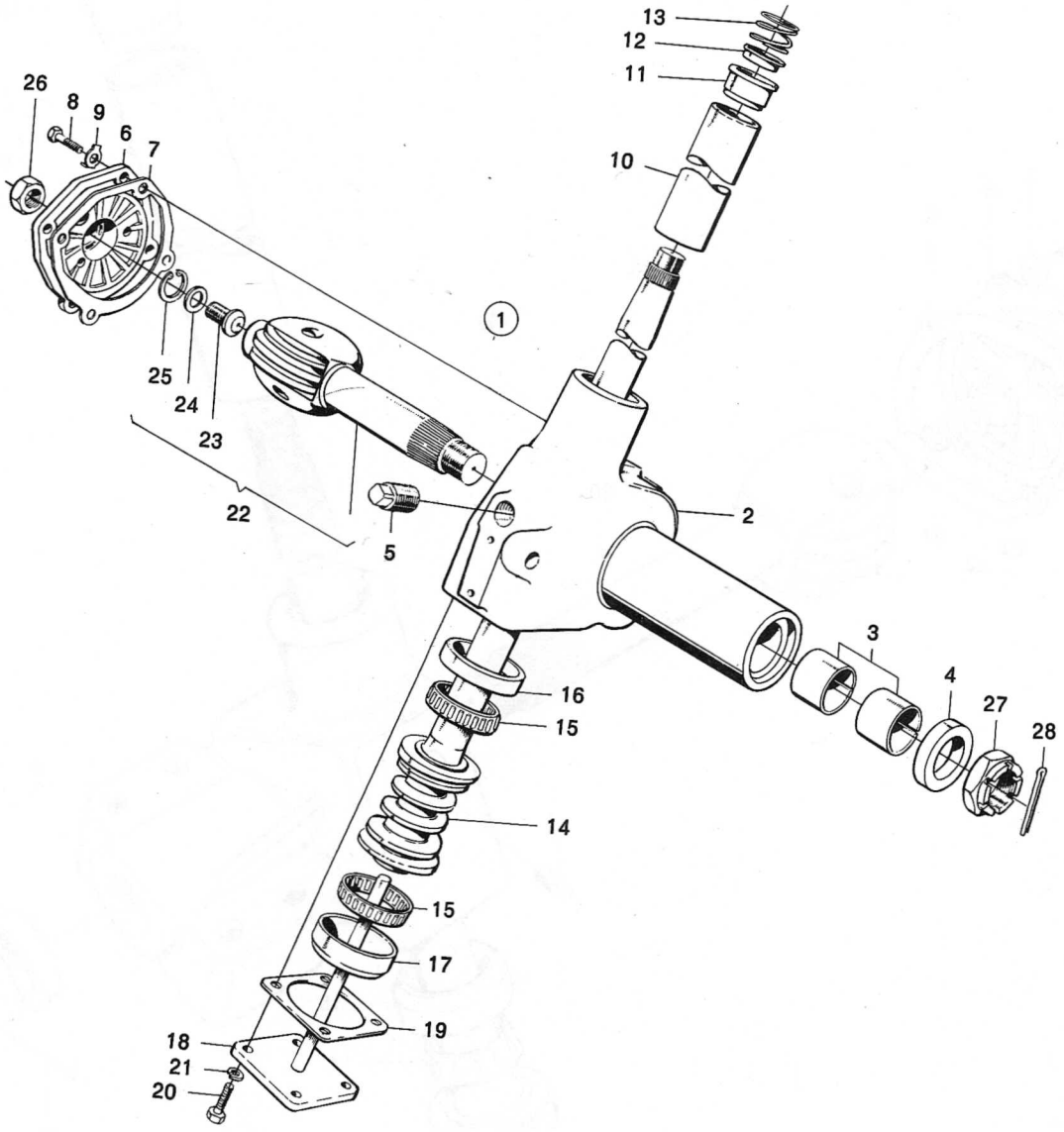

RK3900

Grupp / Group	Sida / Page			Utgåva / Issue
61	8 B	Styrinrättning, Prod. nr 34032, 34811 Ch 6680 -	Steering Gear, Prod. No. 34032, 34811 Ch 6680 -	161/71

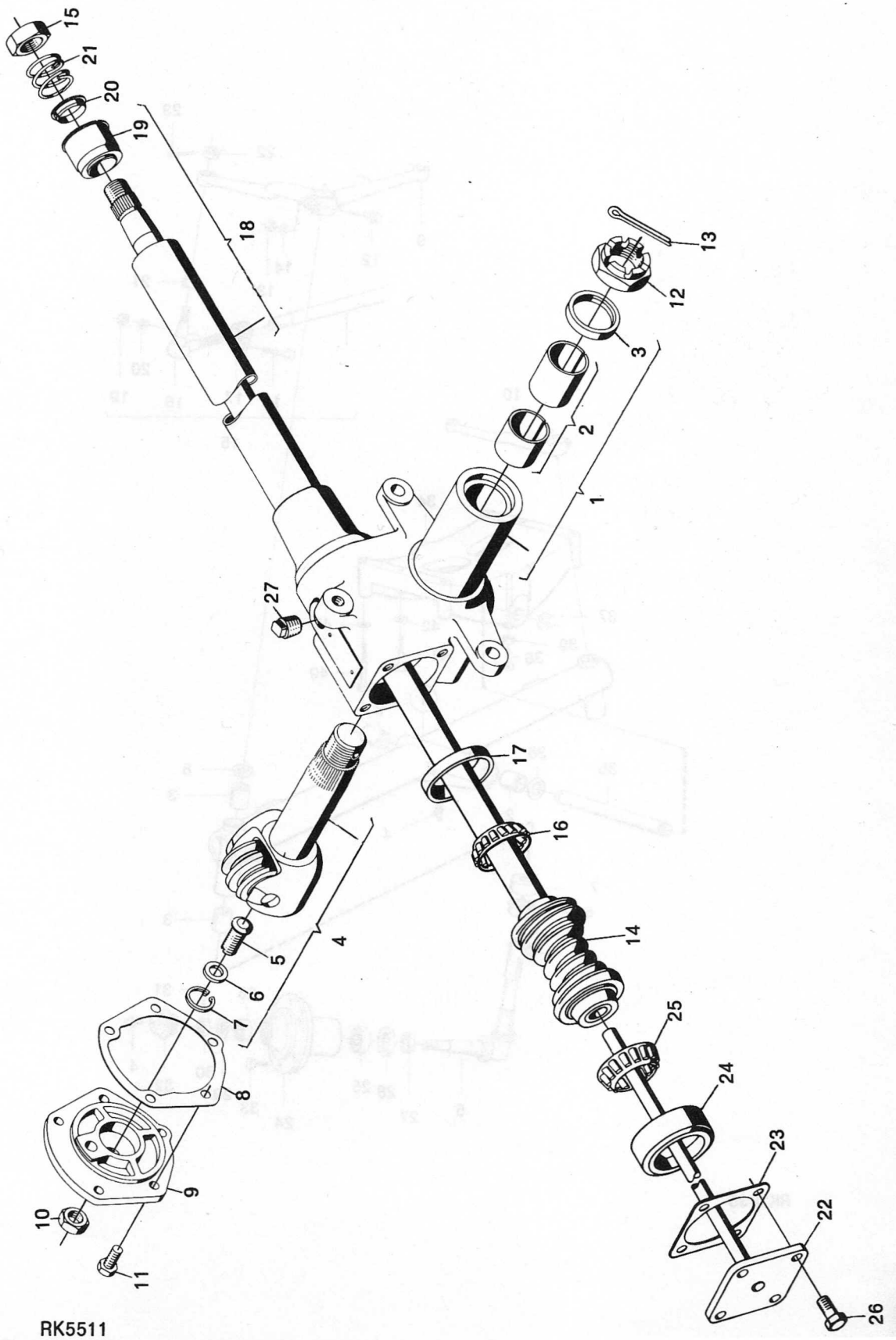

RK5511

Grupp / Group 62	Sida / Page 1	Framaxel, prod. nr 34031	Front Axle, Prod. No. 34031	Utgåva / Issue 154/69

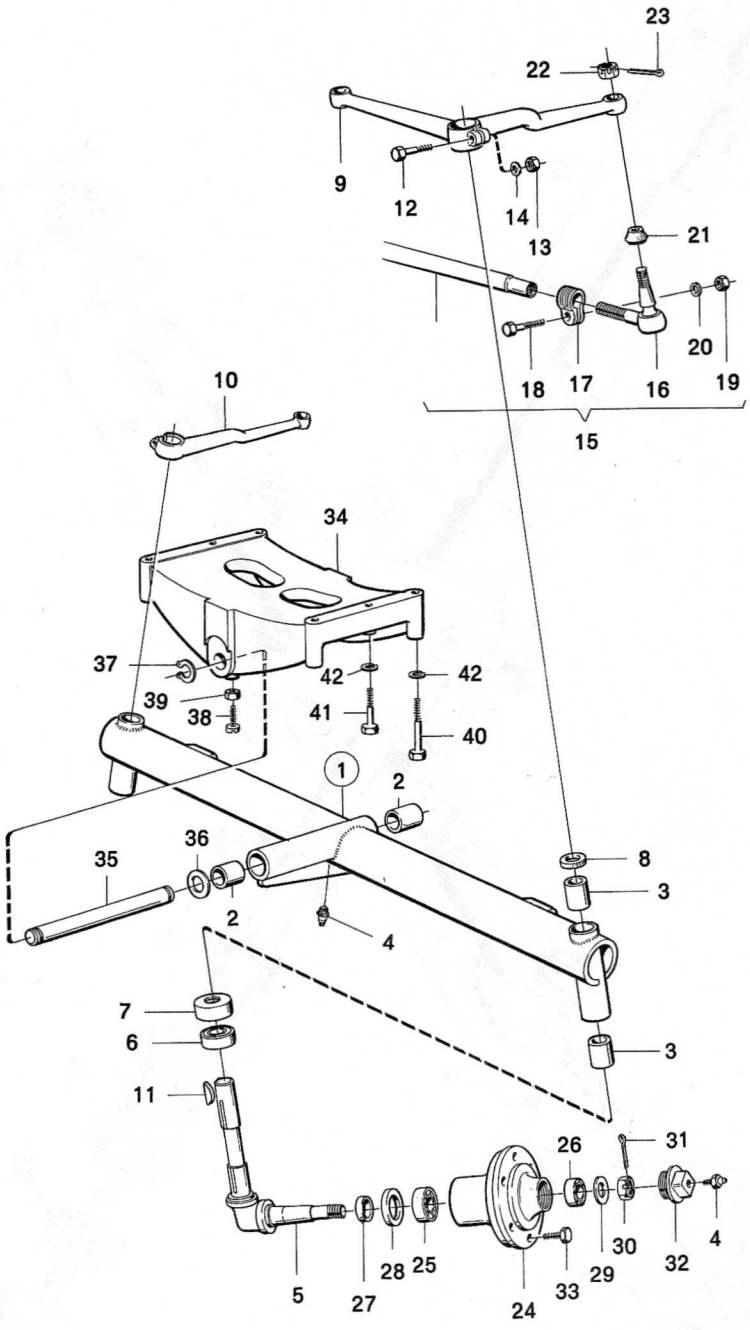

RK3835

Grupp / Group	Sida / Page			Utgåva / Issue
62	3	Framaxel, prod. nr 34032-34811	Front Axle, Prod. No. 34032-34811	154/69

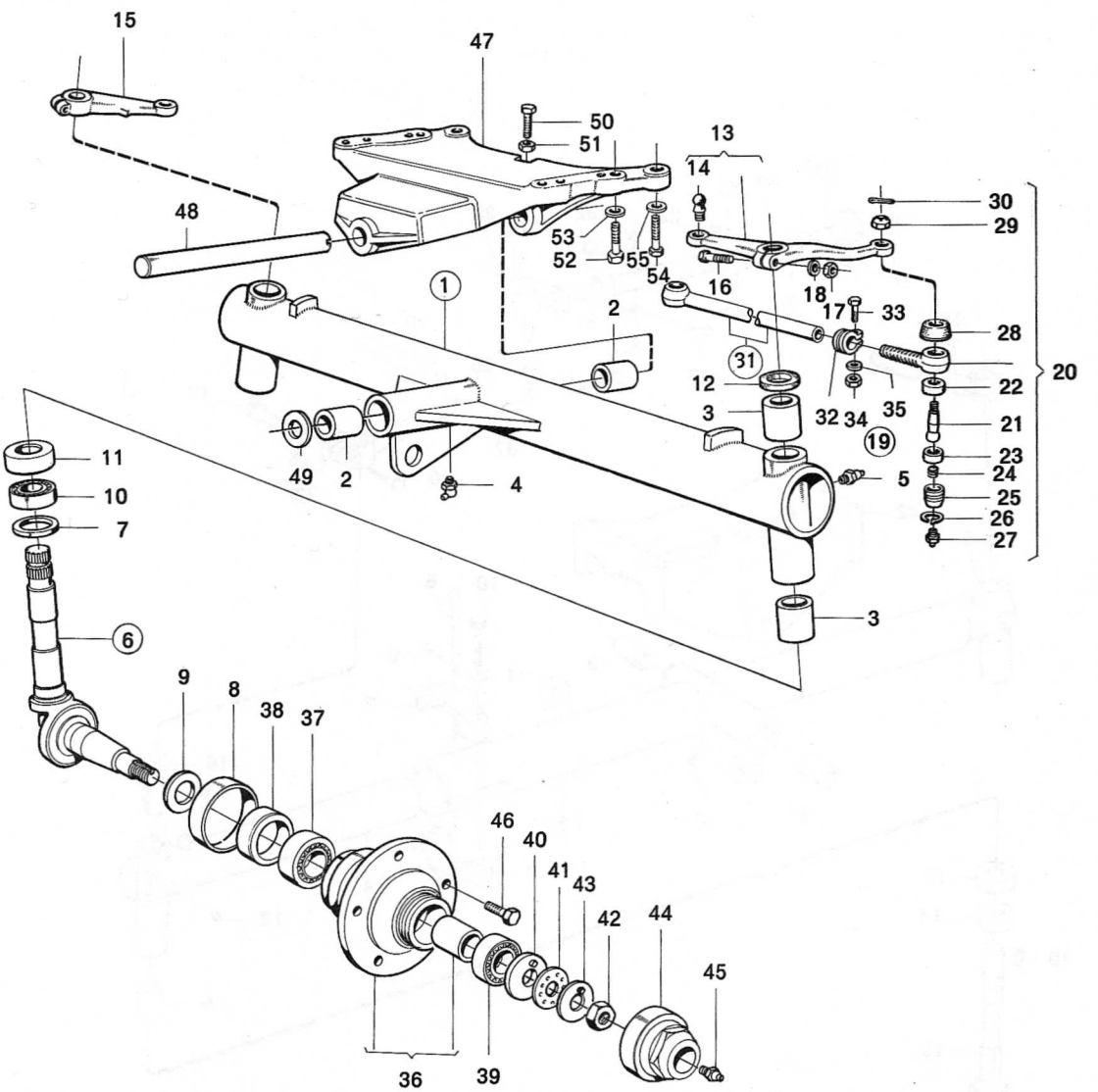

Grupp / Group	62	Sida / Page	7	Ställbar framaxel, prod. nr 34031	Adjustable Front Axle, Prod. No. 34031	Utgåva / Issue	154/69

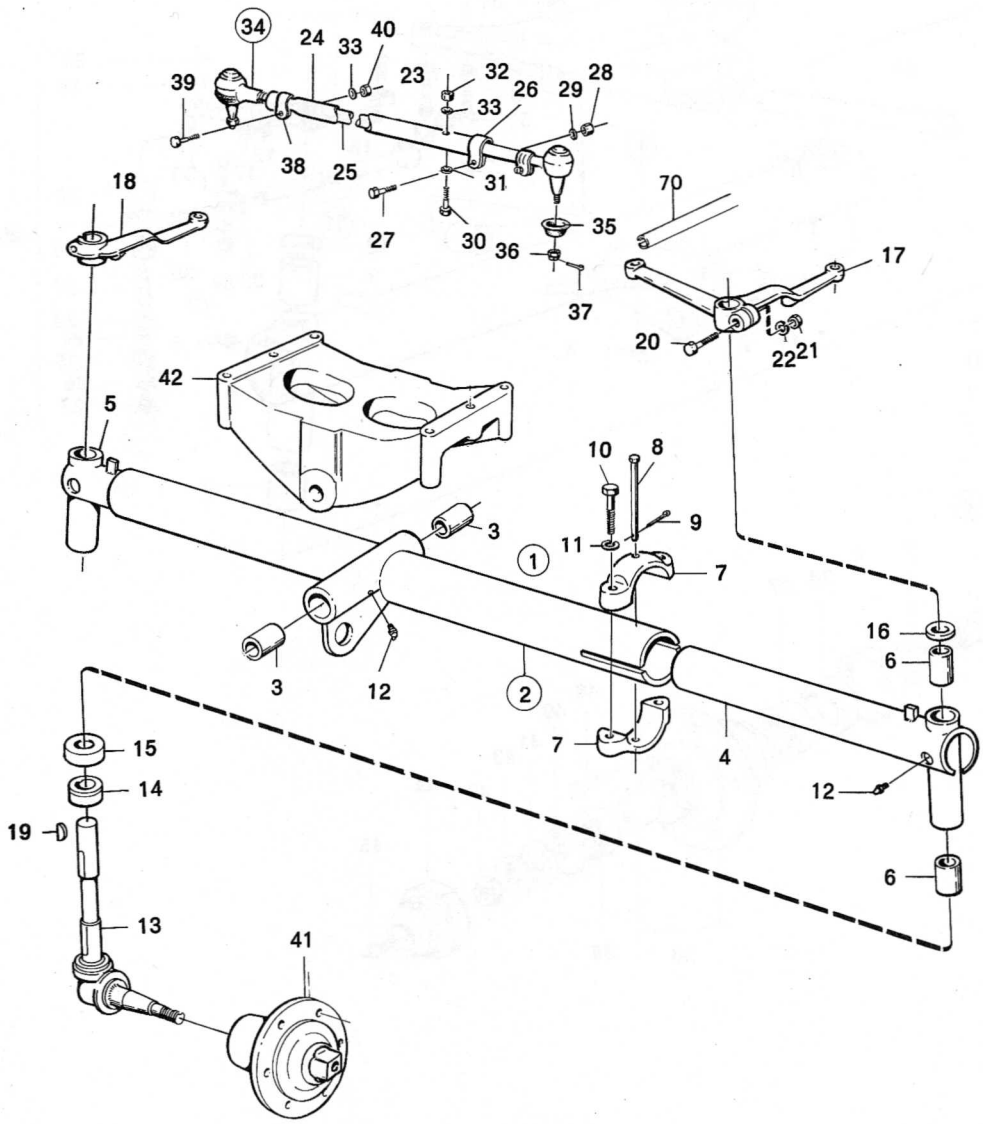

RK3898

Grupp 62 Group	Sida 9 Page	Servostyrning Hydromekanisk 9 5956	Hydromechanical Servo-Steering 9 5956	Utgåva 161/71 Issue

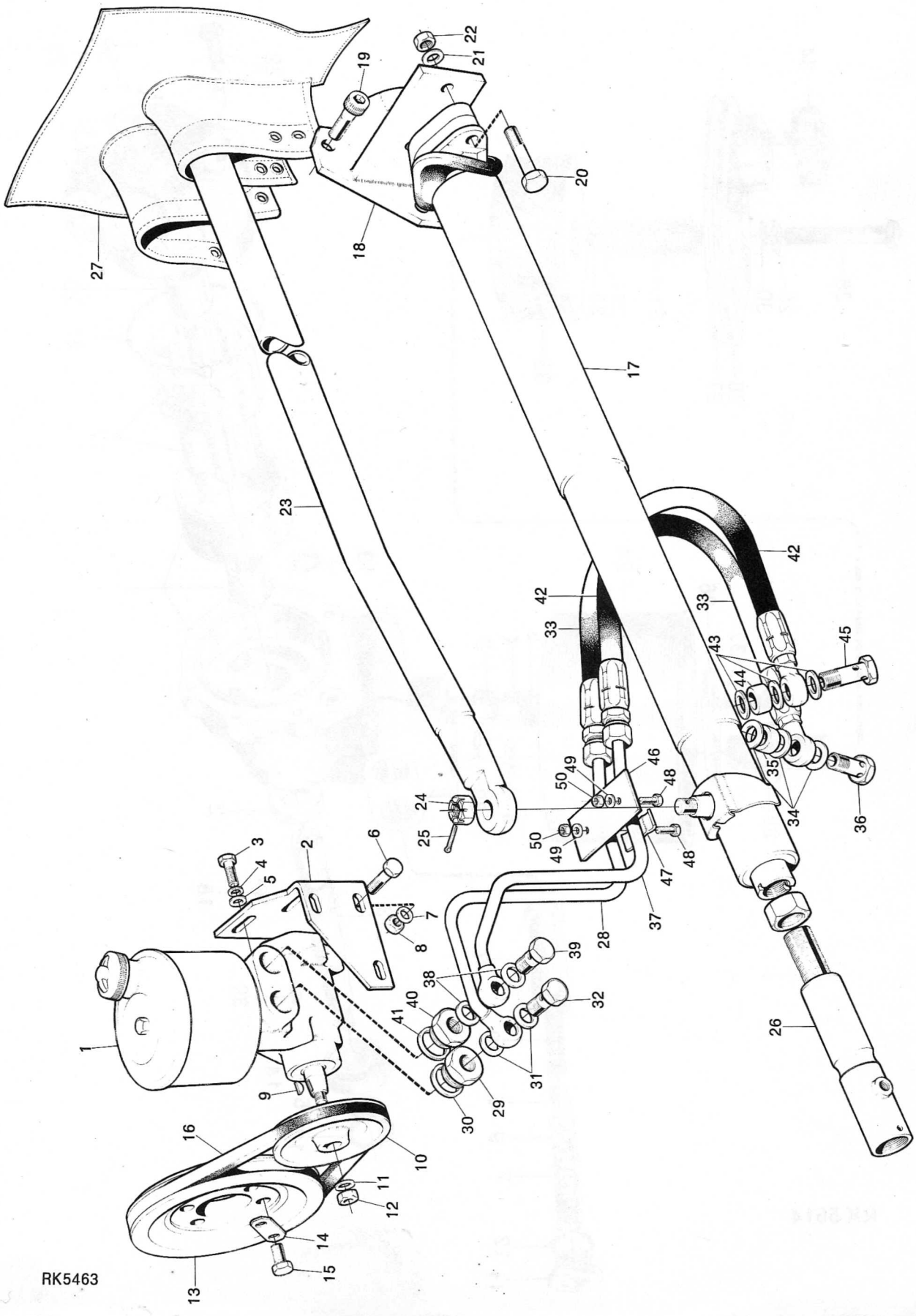

Grupp / Group	Sida / Page			Utgåva / Issue
62	13	Oljepump 9 5956	Oil Pump 9 5956	161/71

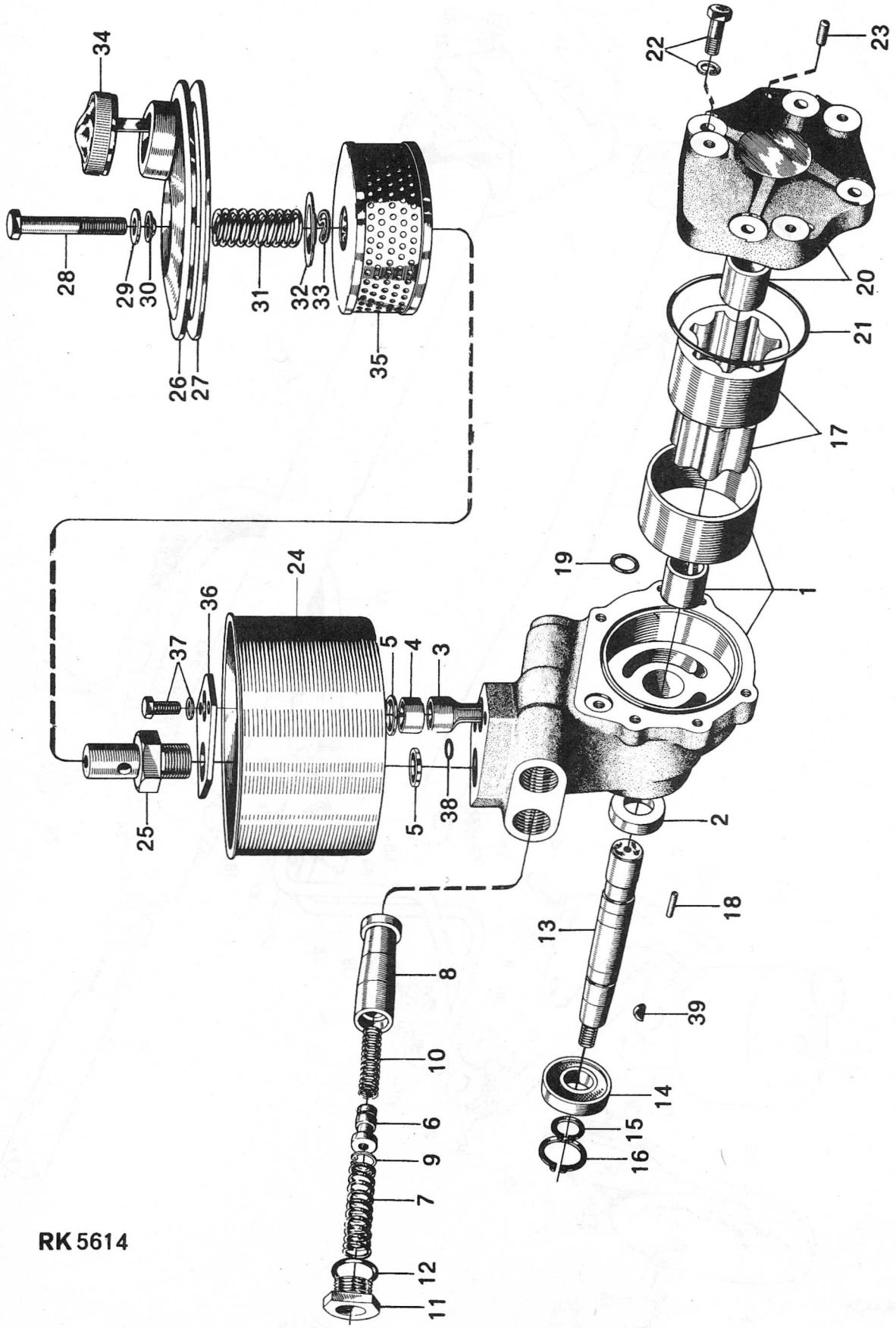

RK 5614

Grupp / Group 62	Sida / Page 17	Tryckcylinder 9 5956	Pressure Cylinder 9 5956	Utgåva / Issue 161/71

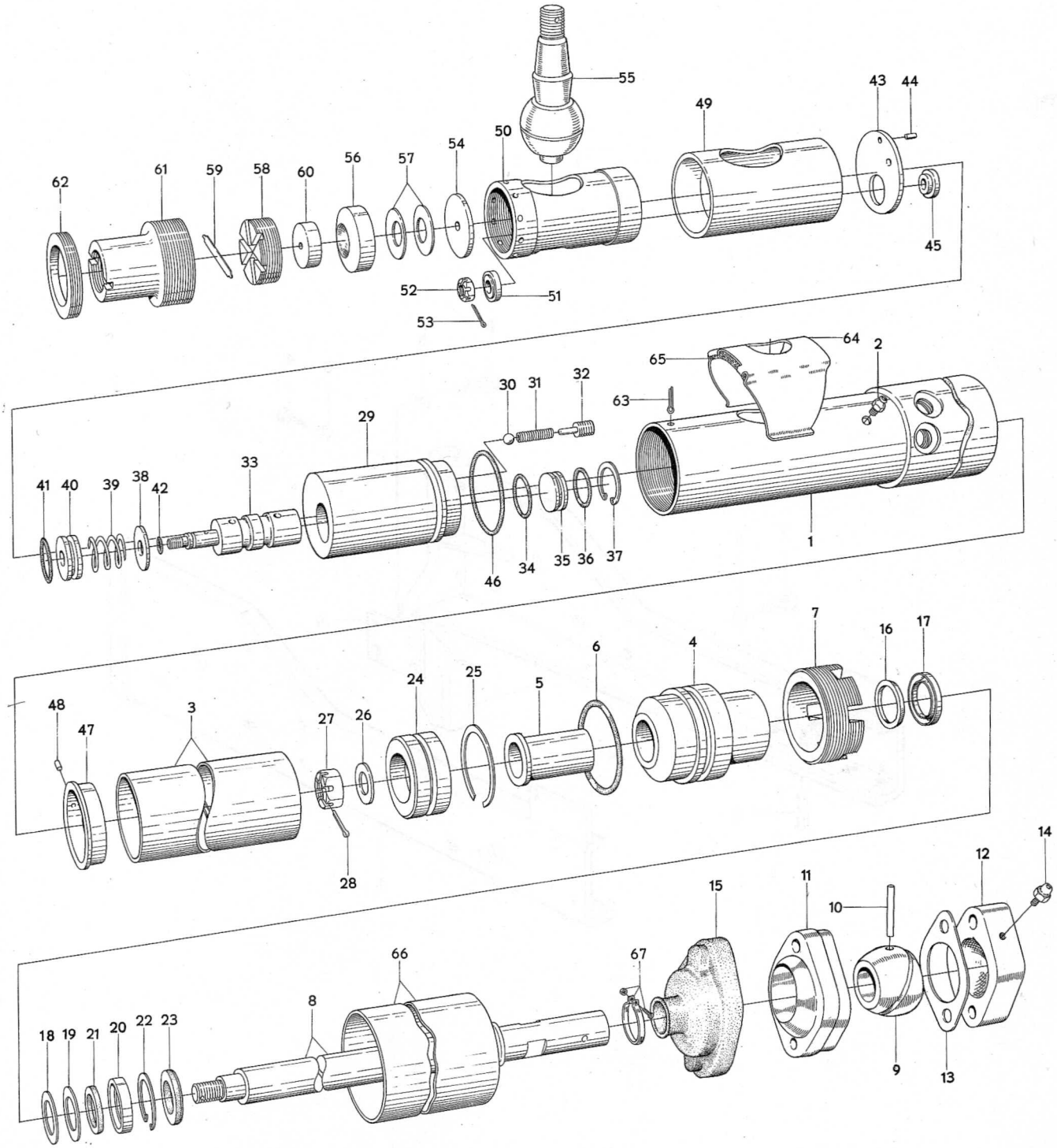

Grupp 71 Group	Sida 1 Page	Ram och motorupphängning	Frame and Engine Suspension	Utgåva 154/69 Issue

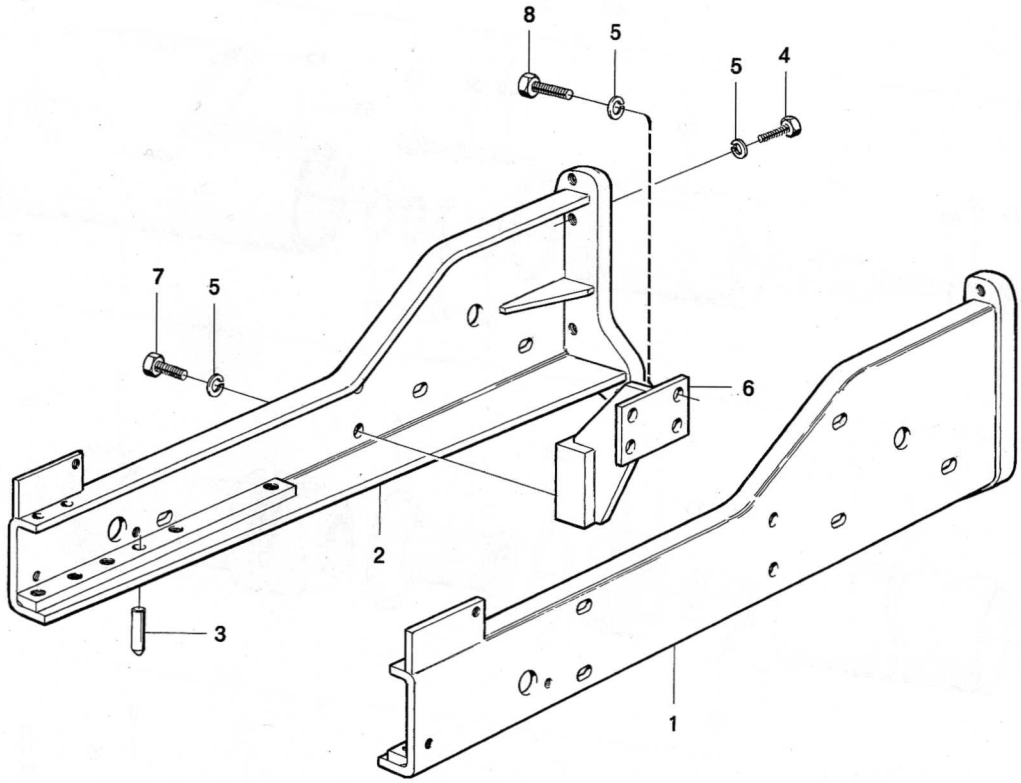

RK3869

Grupp / Group	Sida / Page			Utgåva / Issue
81	1	Tankomsvep och batterihylla	Fuel-tank Cover and Battery Shelf	154/69

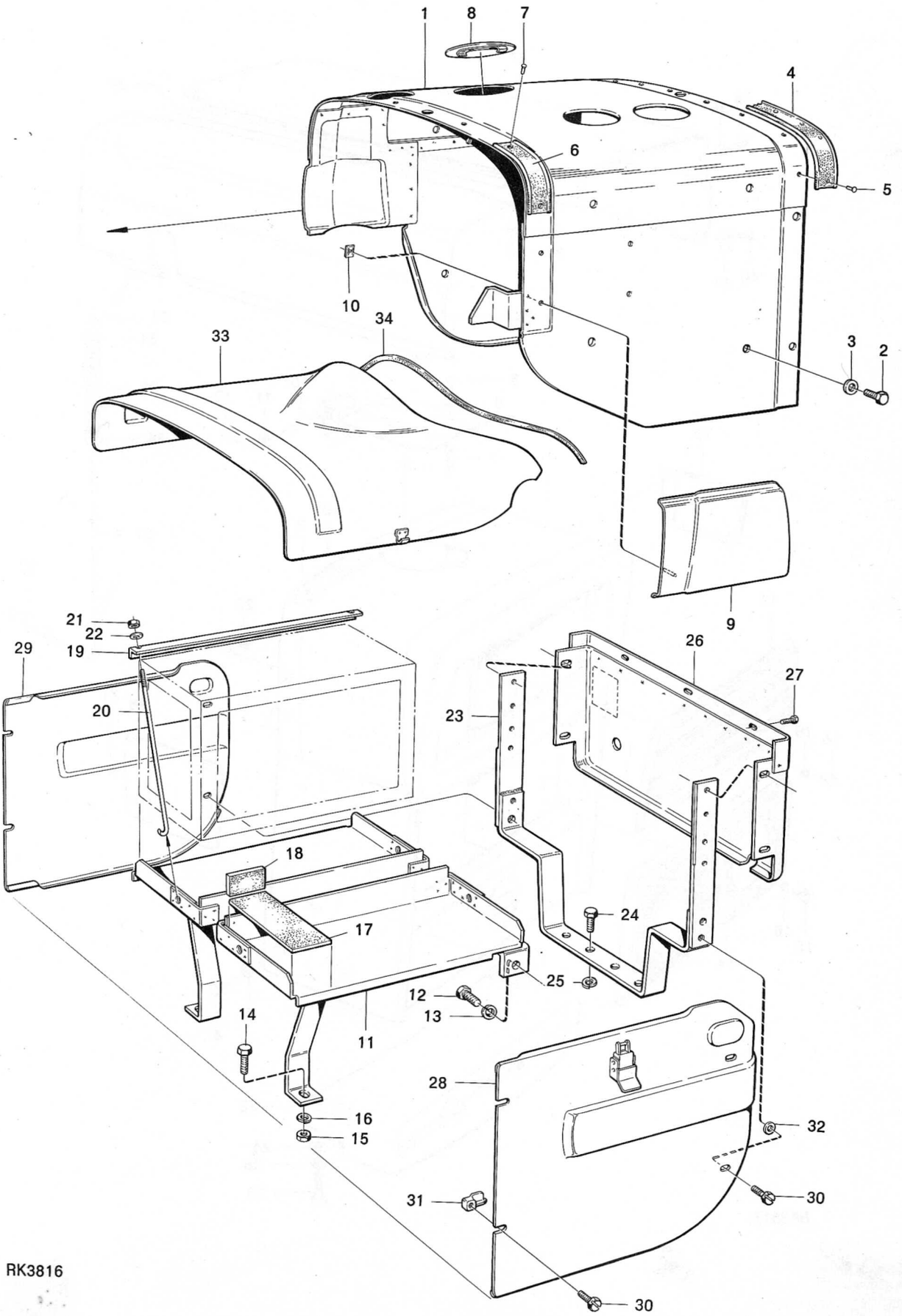

RK3816

Grupp / Group	Sida / Page			Utgåva / Issue
81	3	Kylarkåpa och motorhuv	Radiator Shell and Engine Hood	154/69

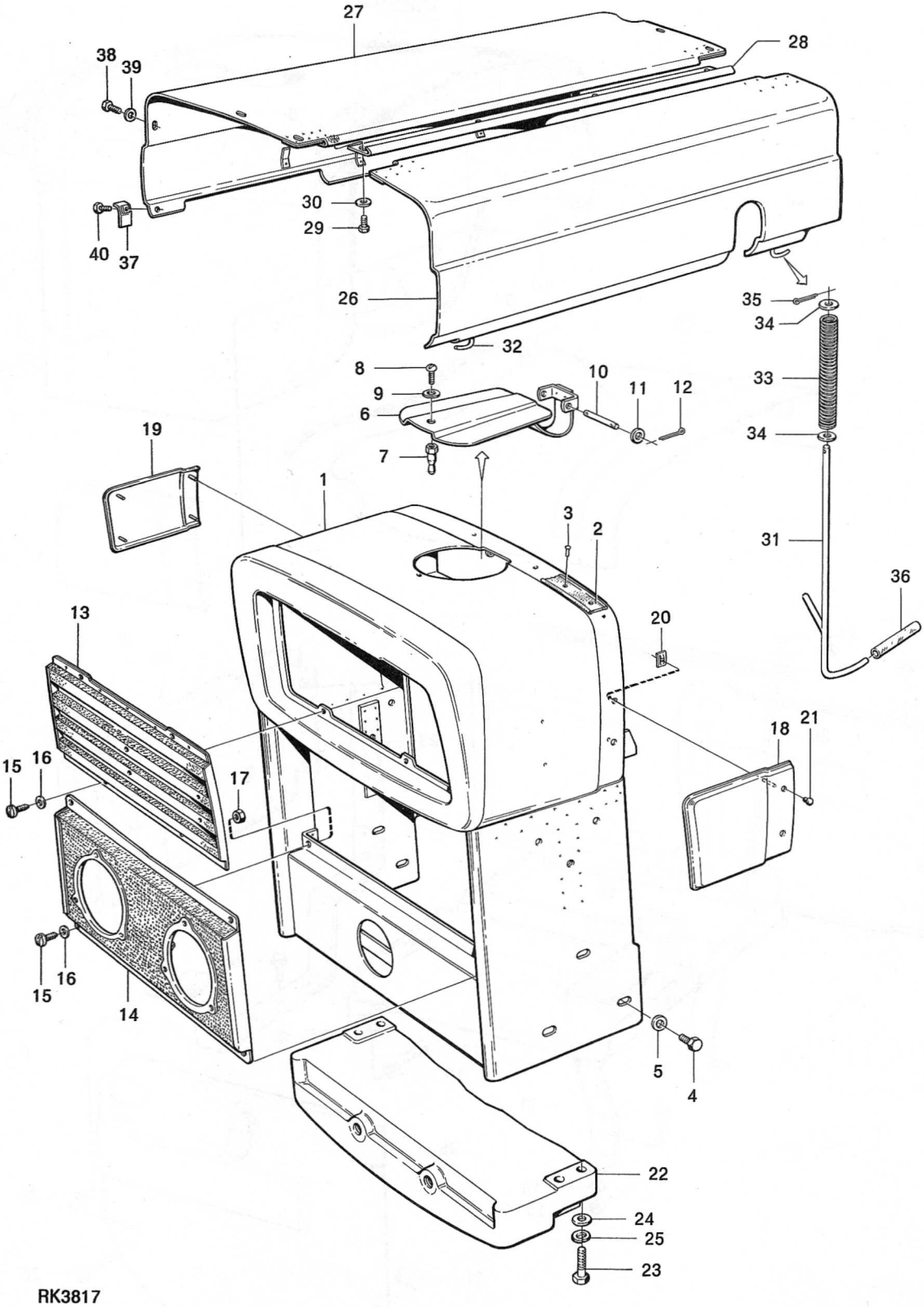

RK3817

Grupp / Group	Sida / Page			Utgåva / Issue
81	5	Skärmar och durkar	Mudguards and Bottom Plates	161/71

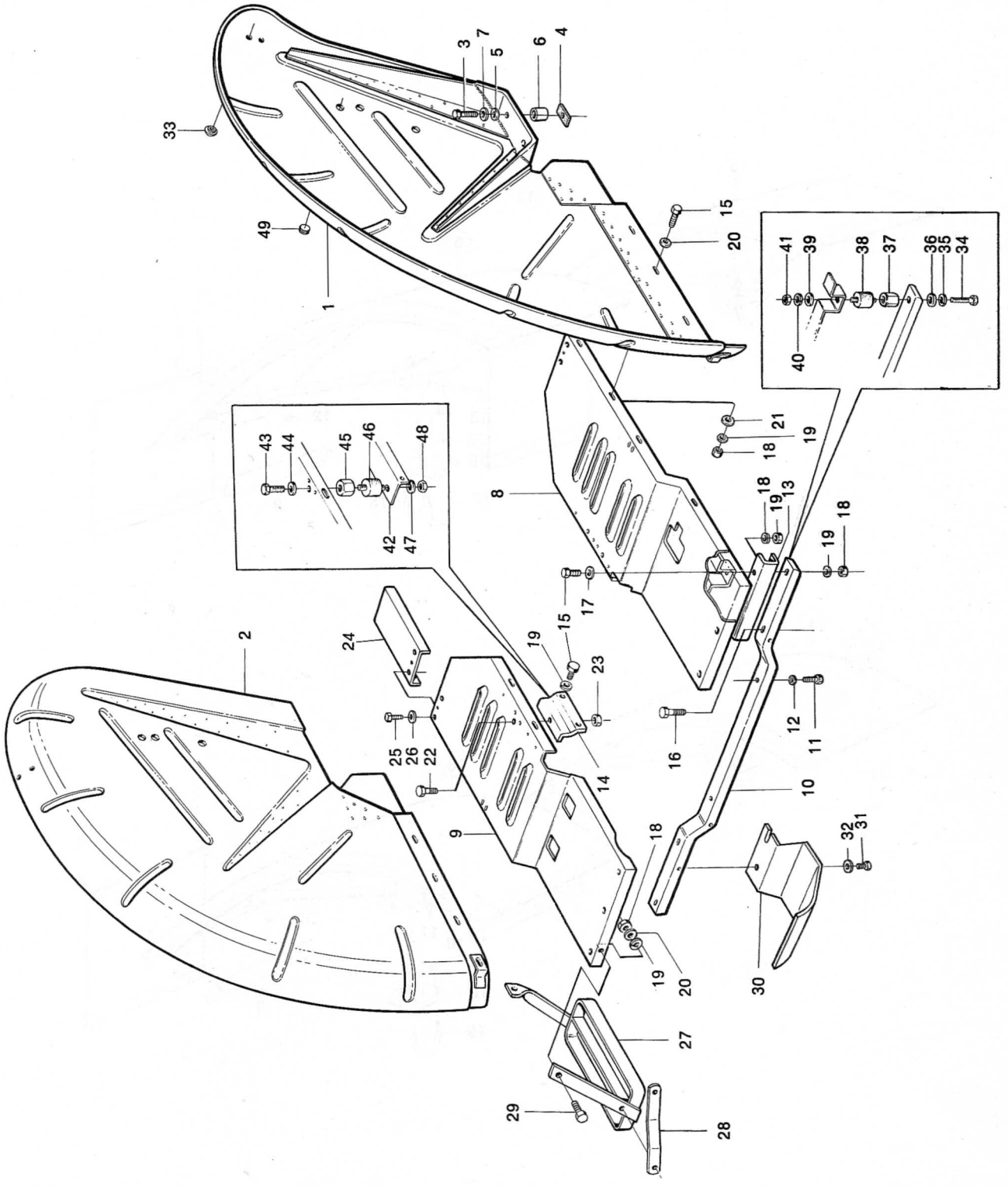

RK5615

Grupp / Group 81	Sida / Page 7	Stänkskärmar, fram 9 5157, 9 5176, 9 5294	Front Mudguards 9 5157, 9 5176, 9 5294	Utgåva / Issue 161/71

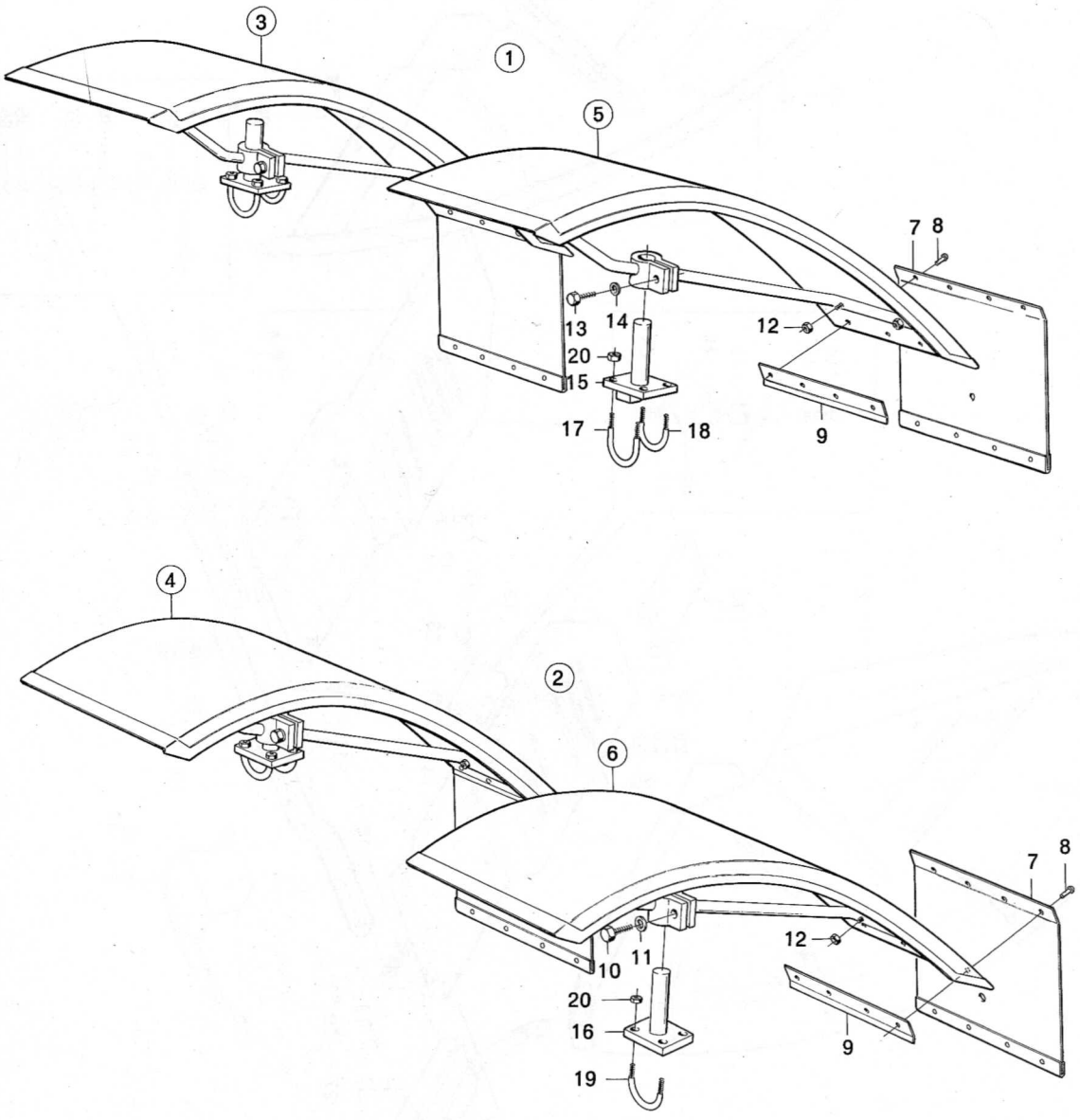

Grupp / Group 82	Sida / Page 1	Hytt, 9 5259, 9 5260	Driver's Cab, 9 5259, 9 5260	Utgåva / Issue 161/71

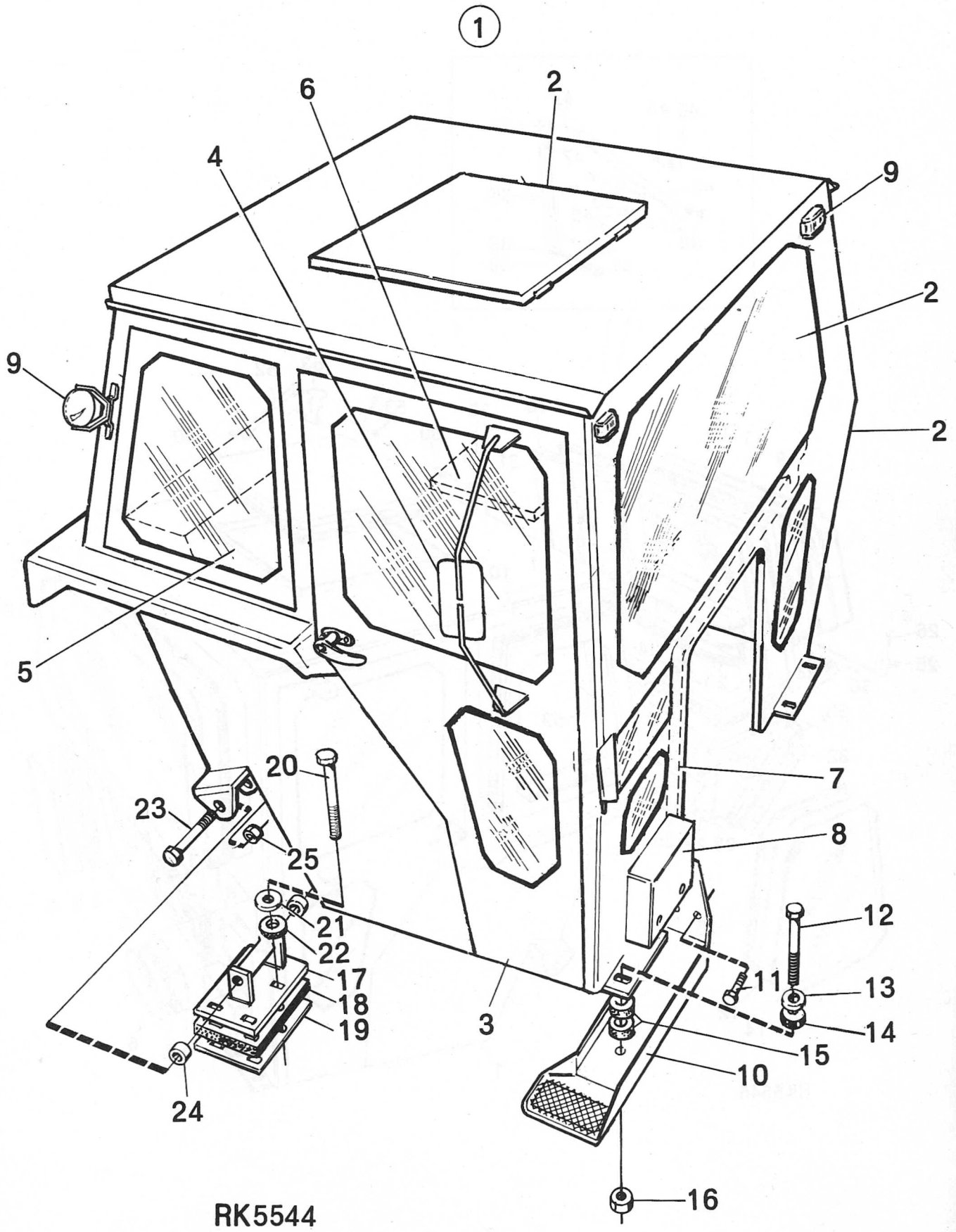

Grupp / Group	Sida / Page			Utgåva / Issue
82	3	Hytt, Hyttstomme 9 5259-60	Driver´s Cab, Cab Body 9 5259-60	161/71

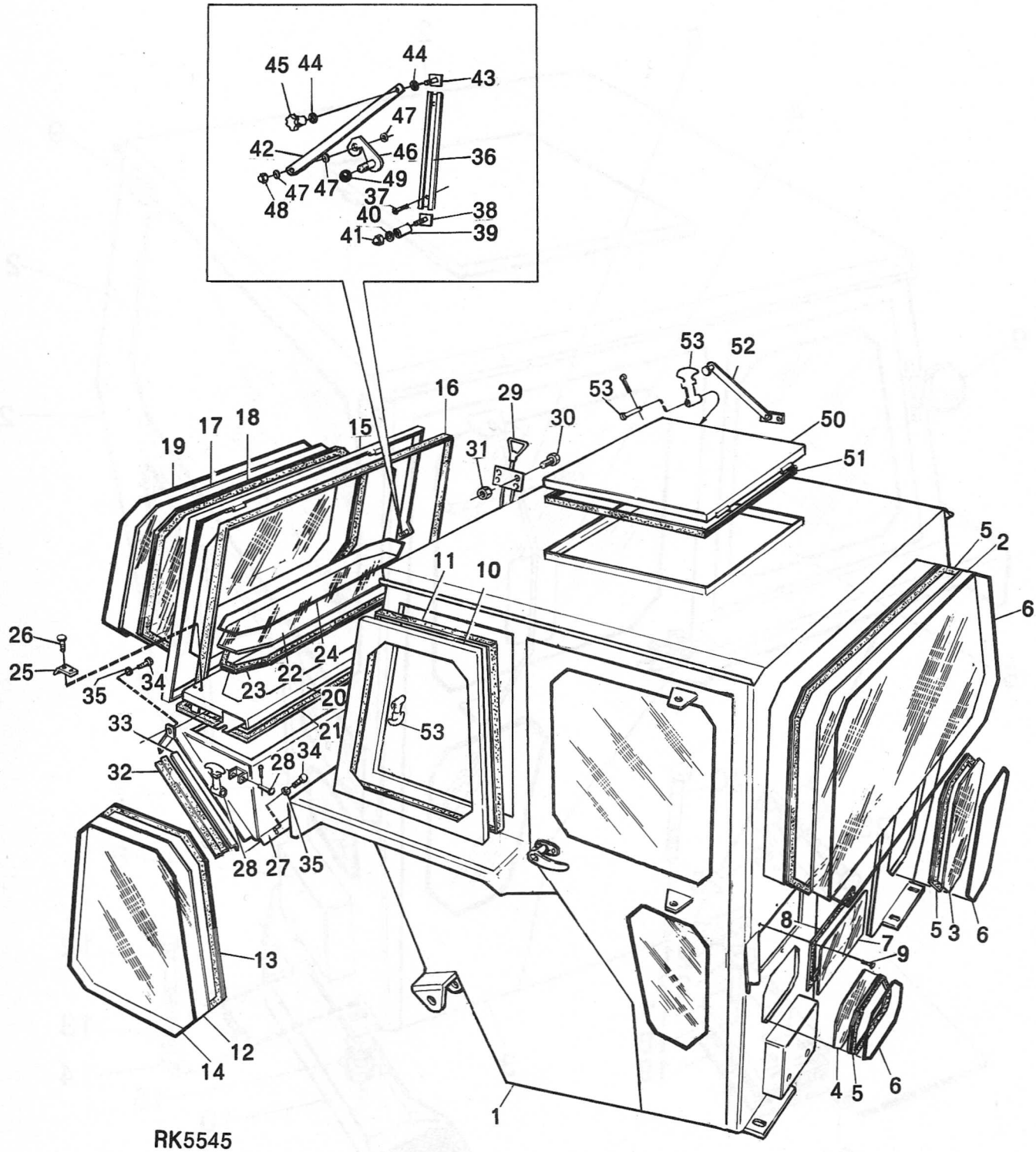

RK5545

Grupp / Group	Sida / Page			Utgåva / Issue
82	7	Hytt, Dörr 9 5259-60	Driver's Cab, Door 9 5259-60	161/71

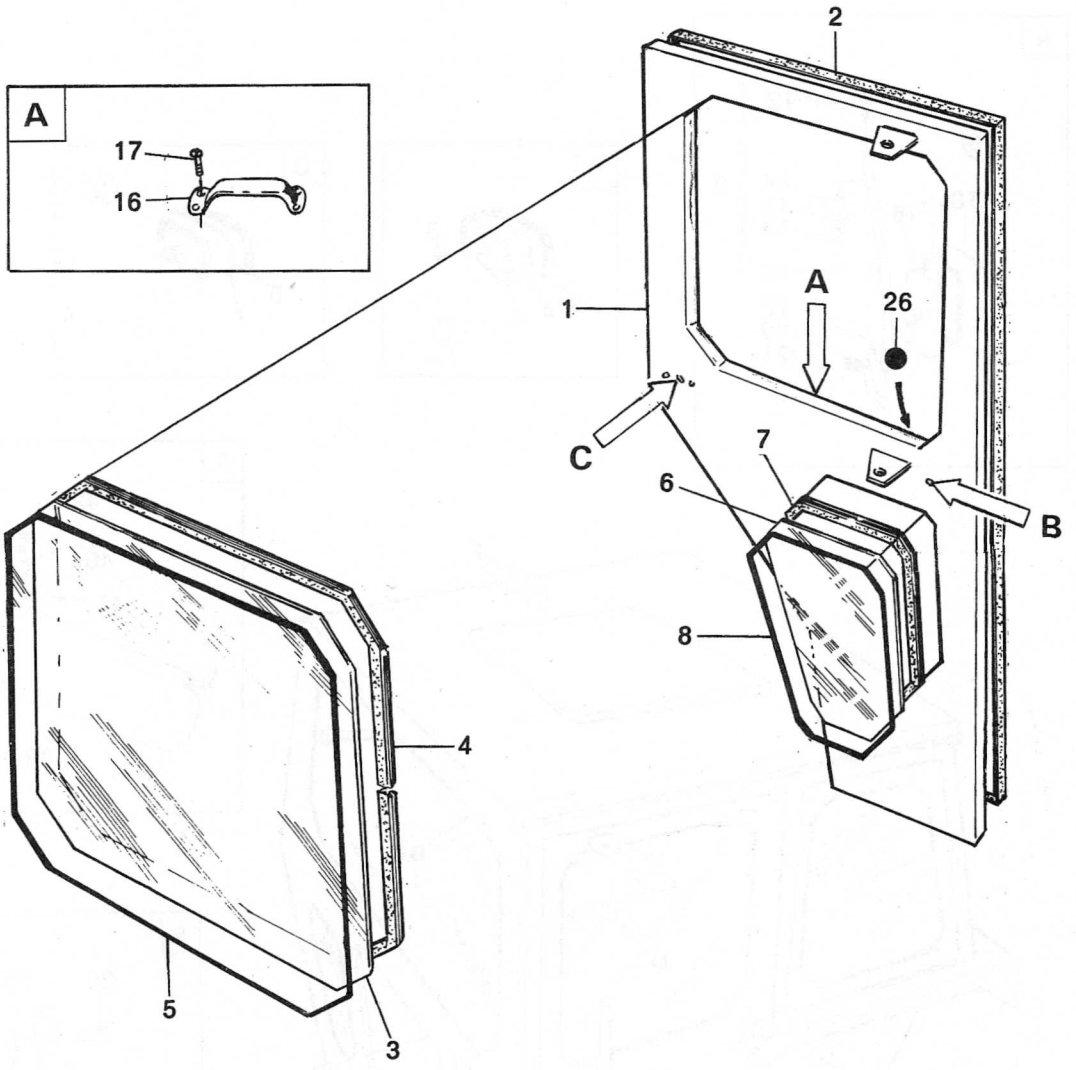

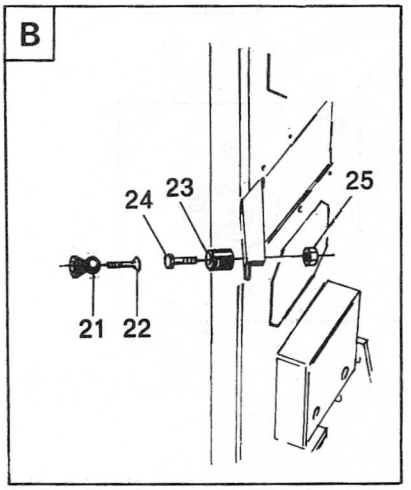

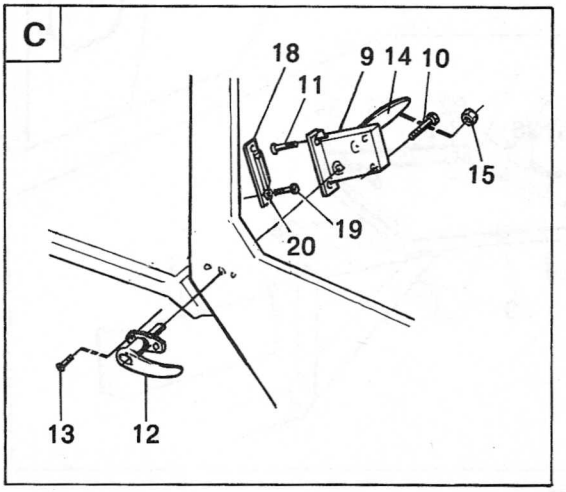

RK5546

Grupp / Group	82	Sida / Page	9	Hytt, Backspeglar och passagerarstol 9 5259-60	Driver's Cab, Rear-view Mirrors and Passenger Seat 9 5259-60	Utgåva / Issue	161/71

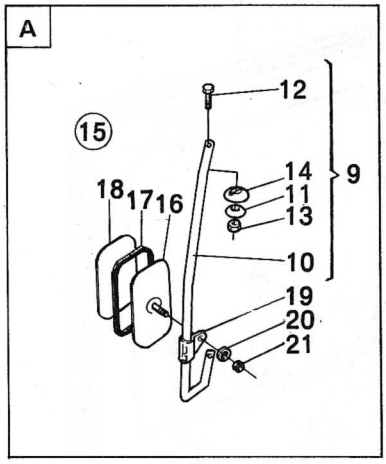

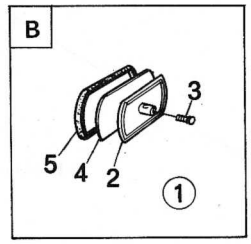

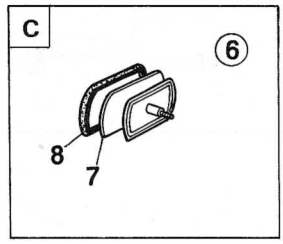

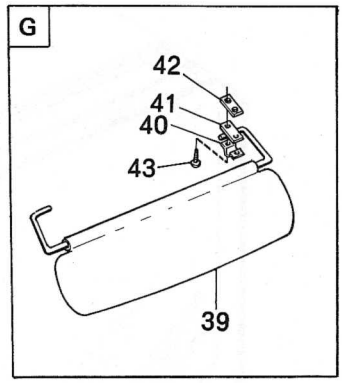

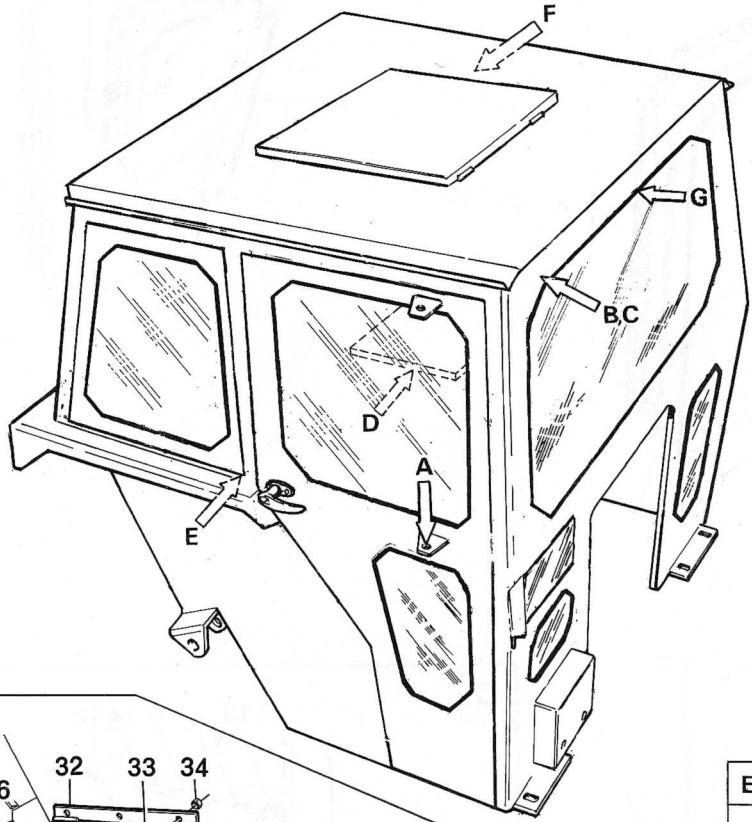

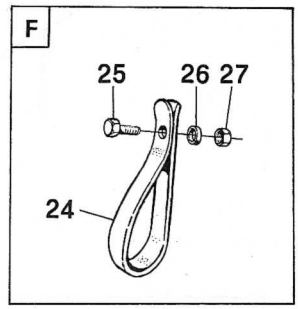

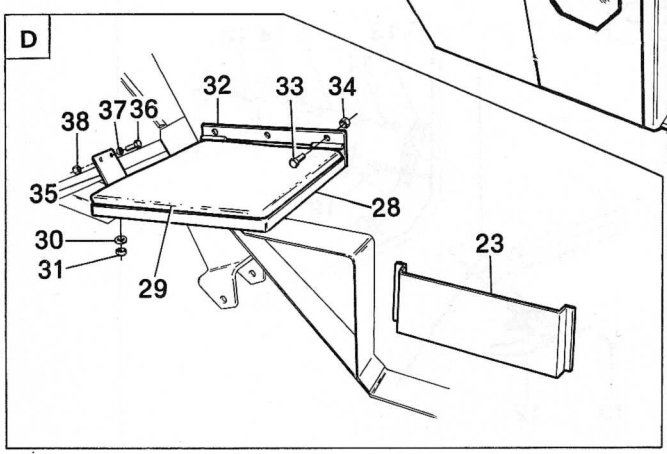

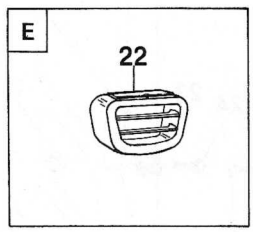

RK5547

Grupp / Group	Sida / Page			Utgåva / Issue
82	11	Hytt, Isolering och golvmattor 9 5259-60	Driver's Cab, Insulation and Floor-board Mats 9 5259-60	161/71

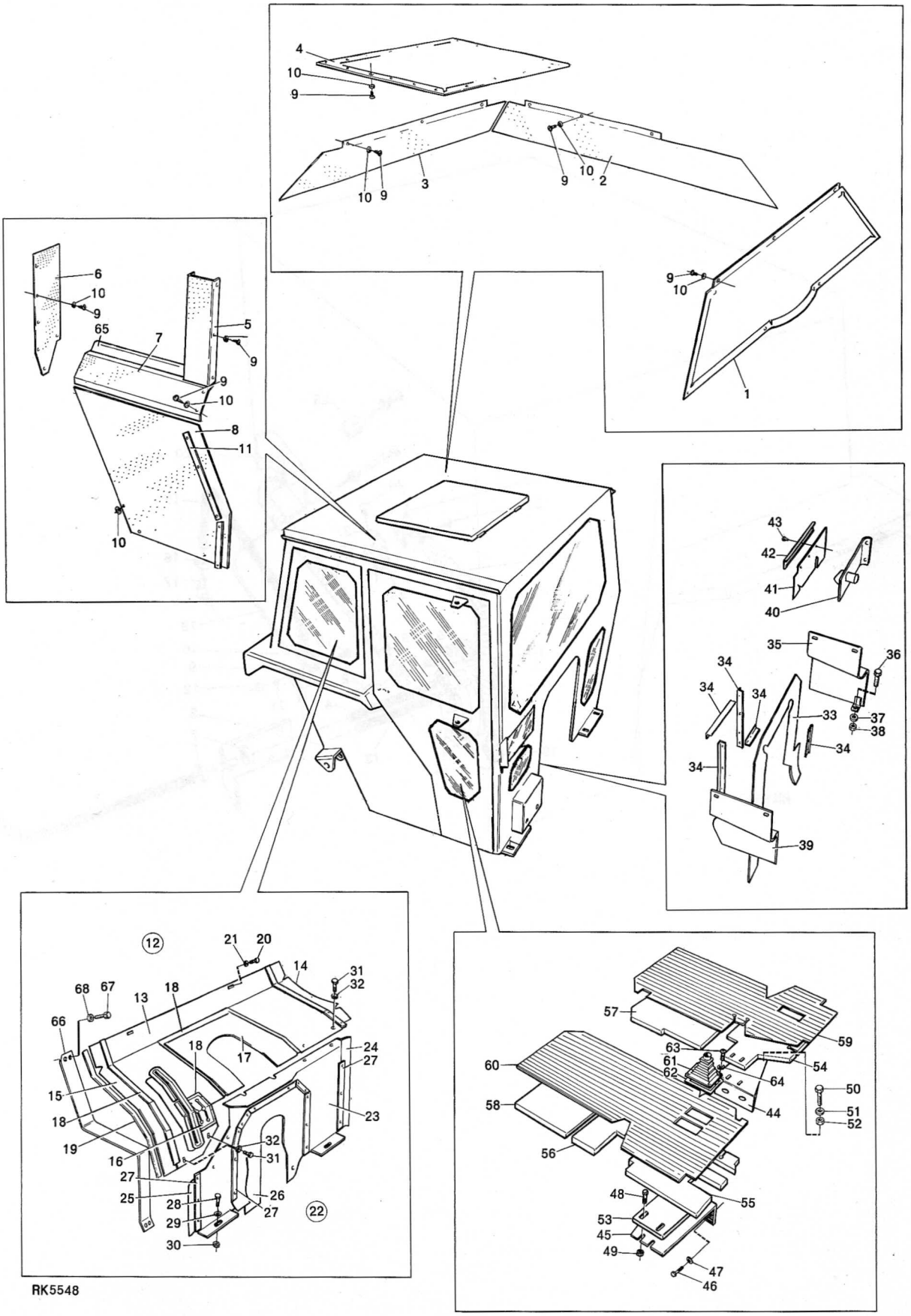

RK5548

Grupp / Group	82	Sida / Page	17	Hytt, Hyttvärme med monteringsdetaljer 9 5259-60	Driver´s Cab, Cab Heater with Fitting Parts 9 5259-60	Utgåva / Issue	161/71

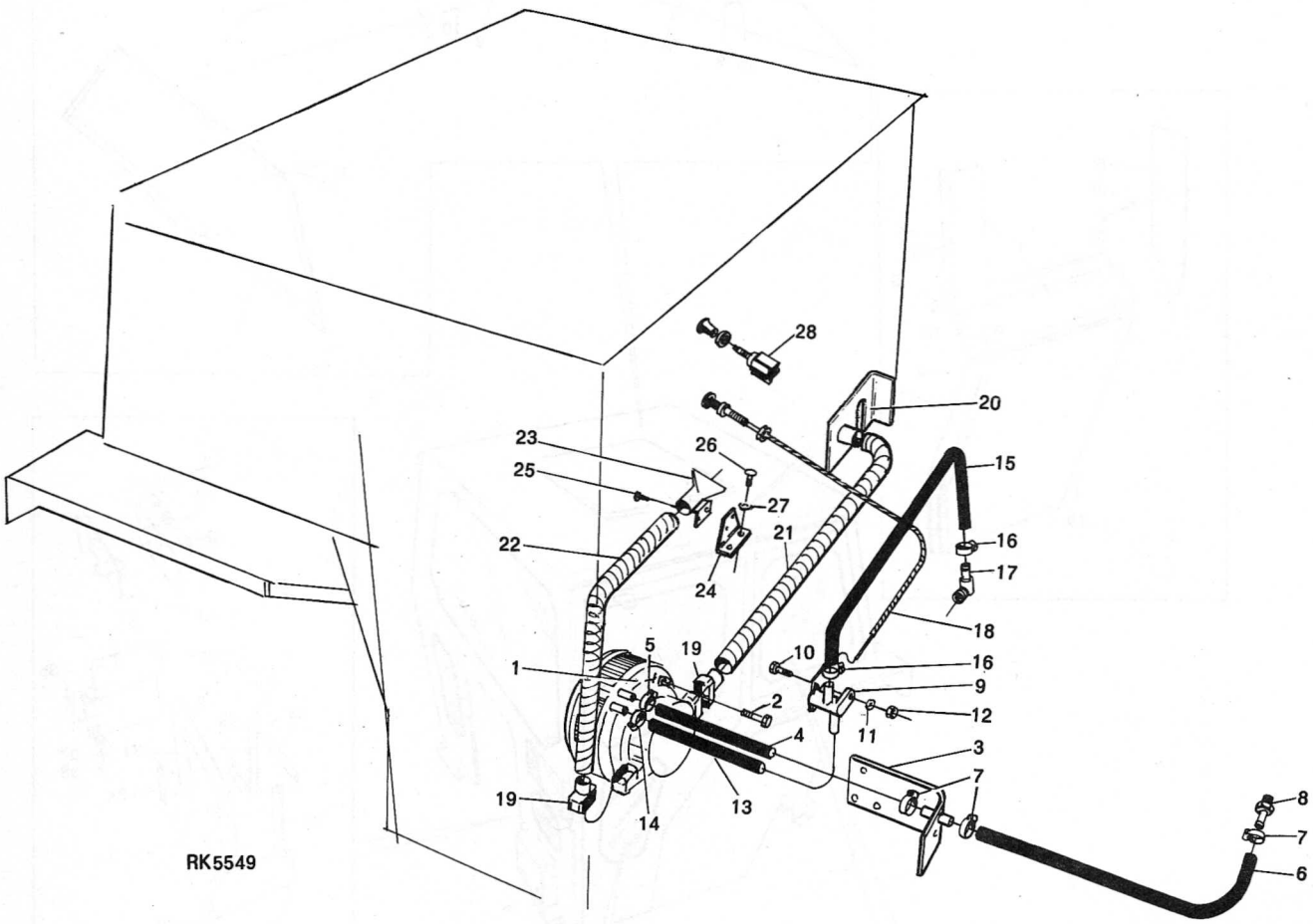

Grupp 82 Group	Sida 19 Page	Hytt, Hyttvärme 9 5259-60	Driver´s Cab, Cab Heater 9 5259-60	Utgåva 161/71 Issue

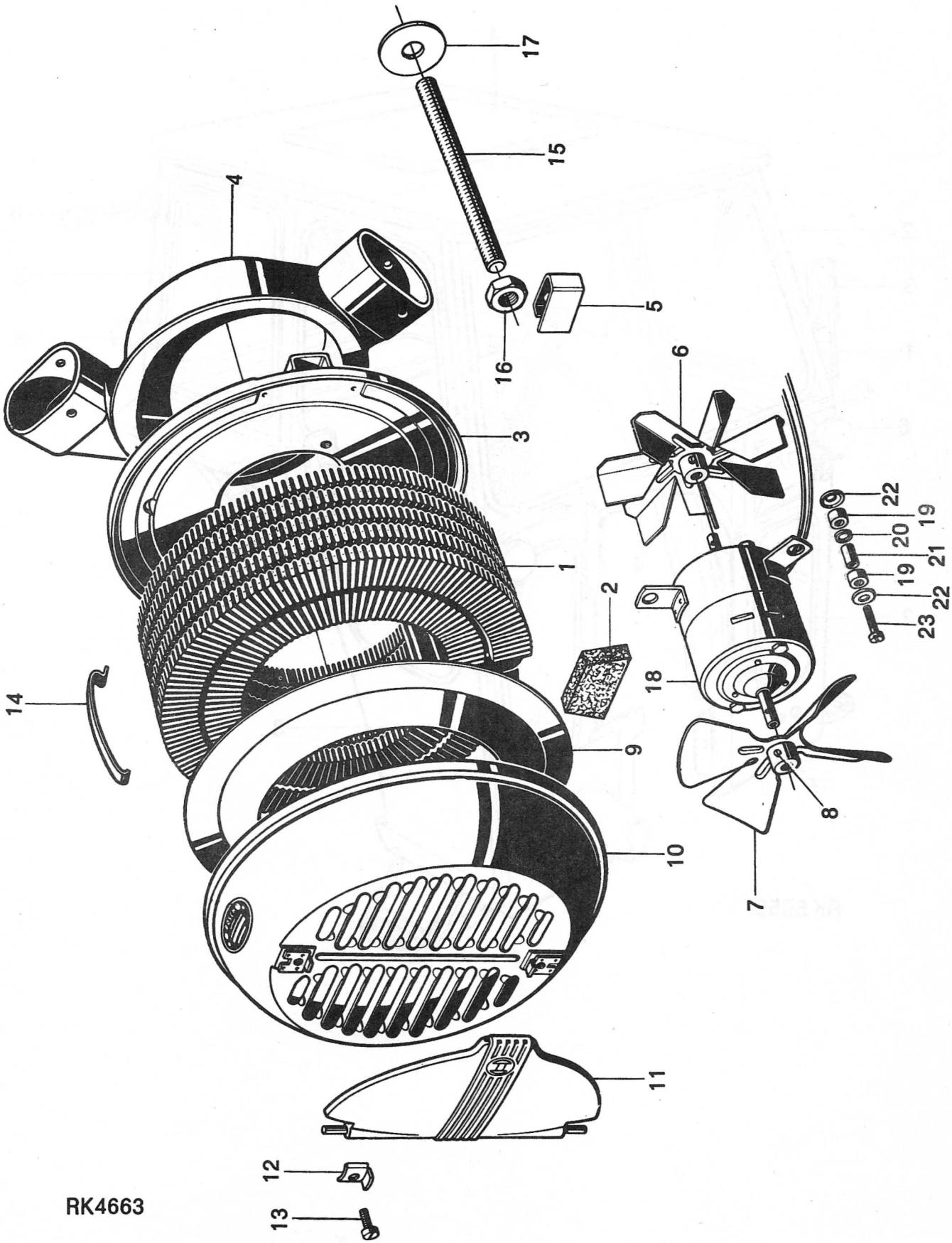

RK4663

Grupp / Group	Sida / Page			Utgåva / Issue
82	21	Hytt, Sverige	Driver's Cab, Sweden	161/71

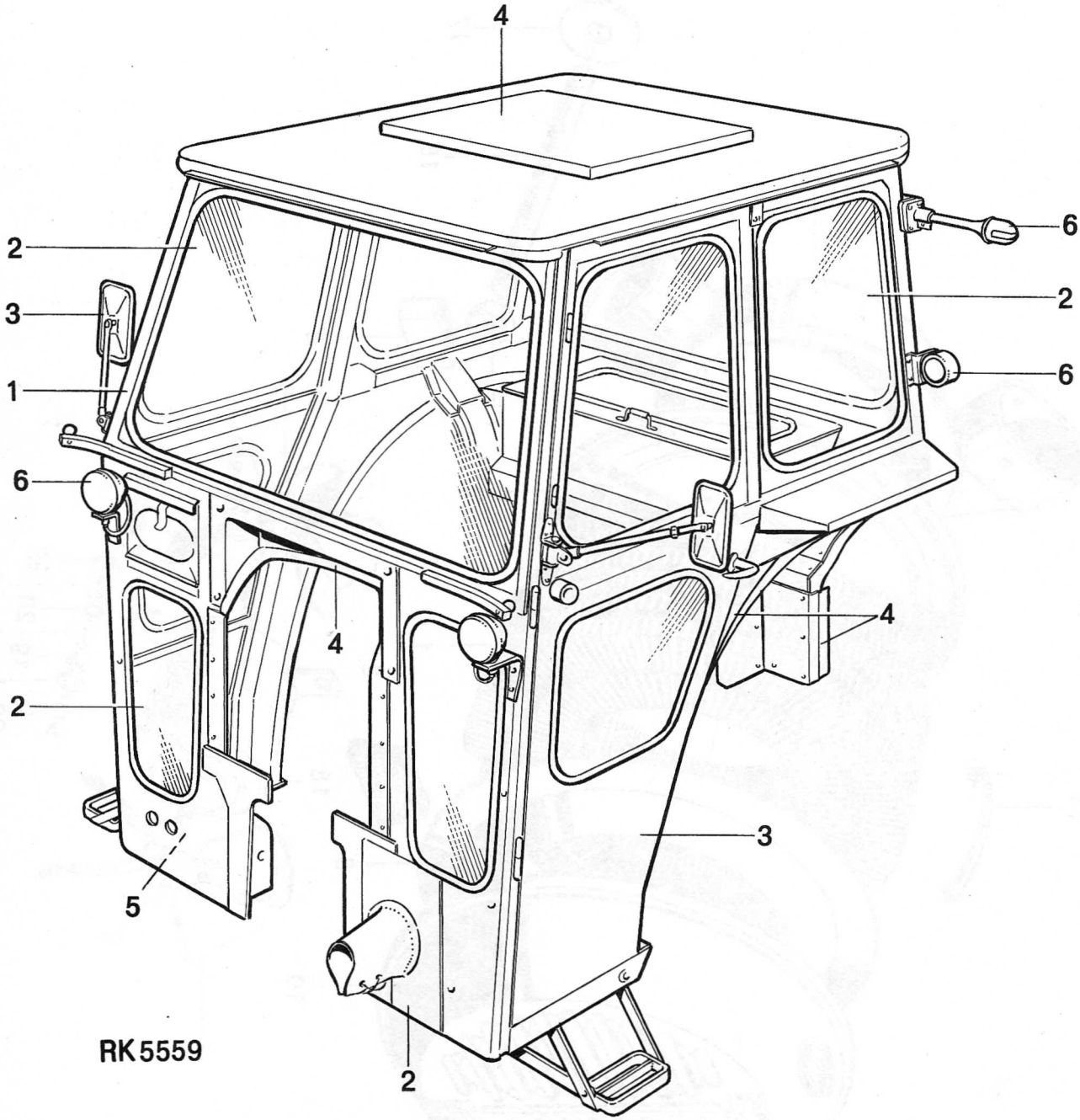

Grupp 82 Group	Sida 23 Page	Hytt, Norge 9 5393, 9 5411, 9 5413-14, 9 5421, 9 5577	Driver's Cab, Norway 9 5393, 9 5411, 9 5413-14, 9 5421, 9 5577	Utgåva 161/71 Issue

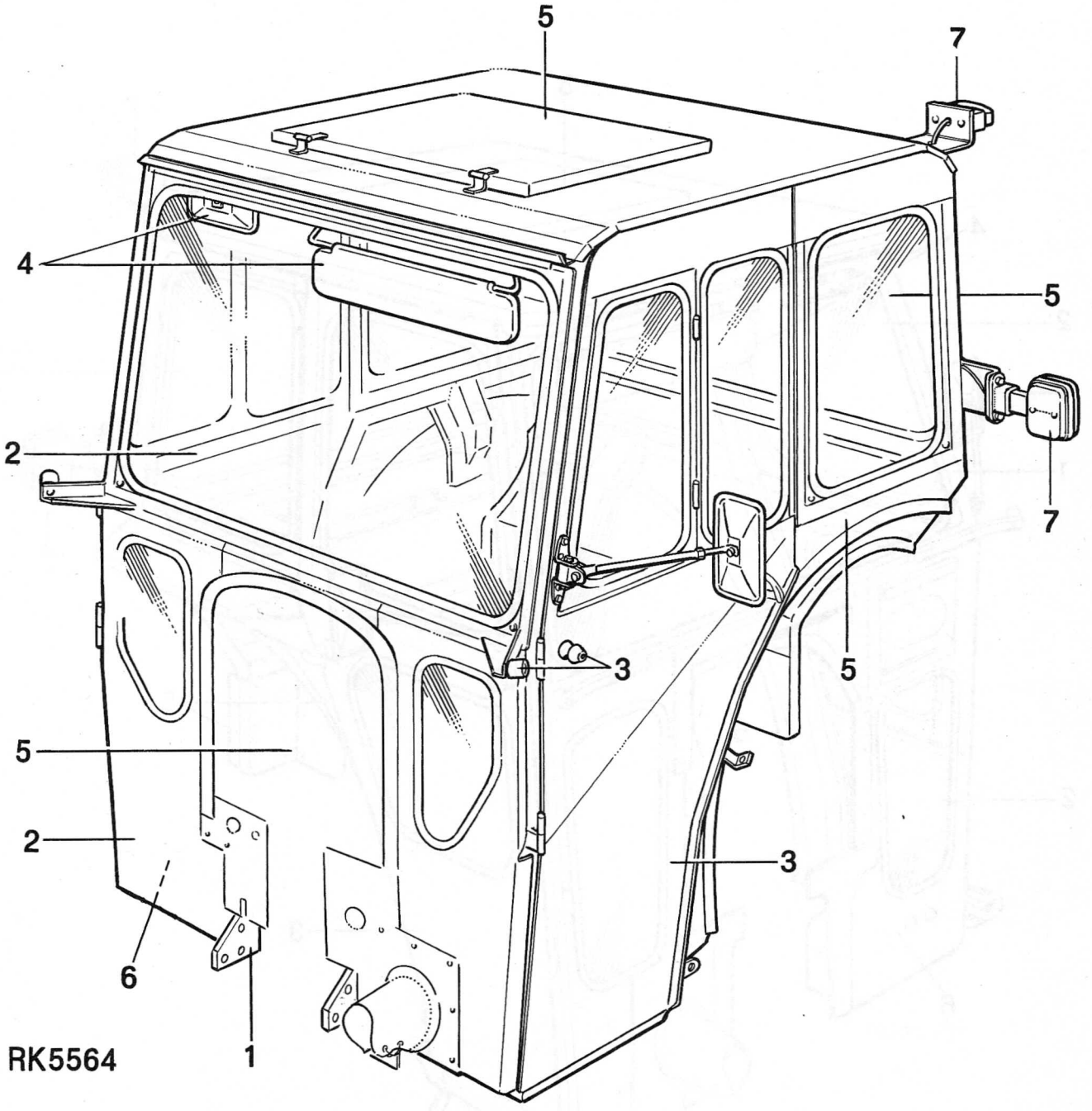

Grupp 82 Group	Sida 23 Page	Hytt, Norge 9 5393, 9 5411, 9 5413-14, 9 5421, 9 5577	Driver´s Cab, Norway 9 5393, 9 5411, 9 5413-14, 9 5421, 9 5577	Utgåva 161/71 Issue

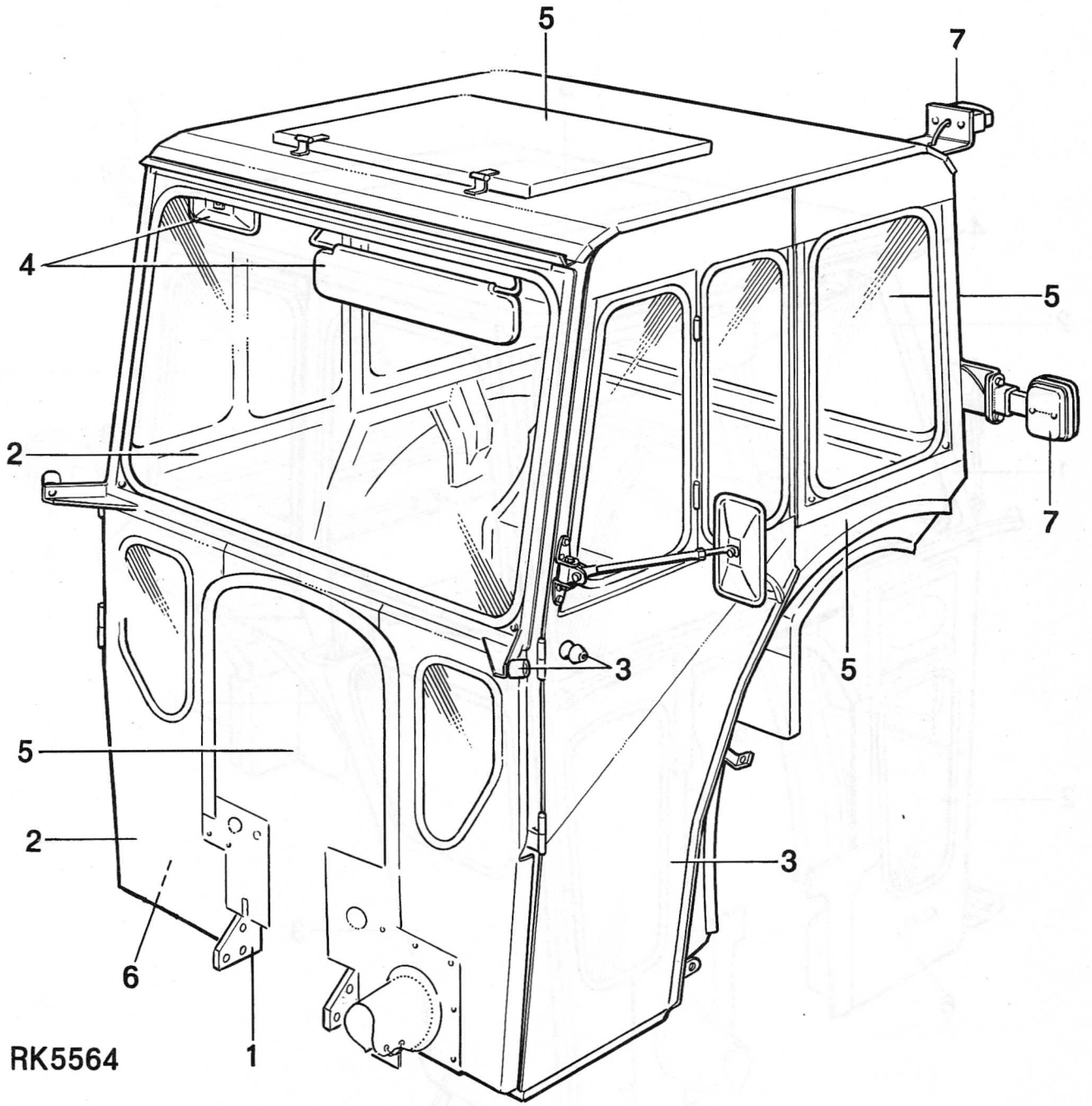

Grupp 82 Group	Sida 27 Page	Hytt, Sverige, Danmark och Finland Hyttstomme 9 5158, 9 5516-17, 9 5952	Driver´s Cab, Sweden, Denmark and Finland Cab Body 9 5158, 9 5516-17, 9 5952	Utgåva 161/71 Issue

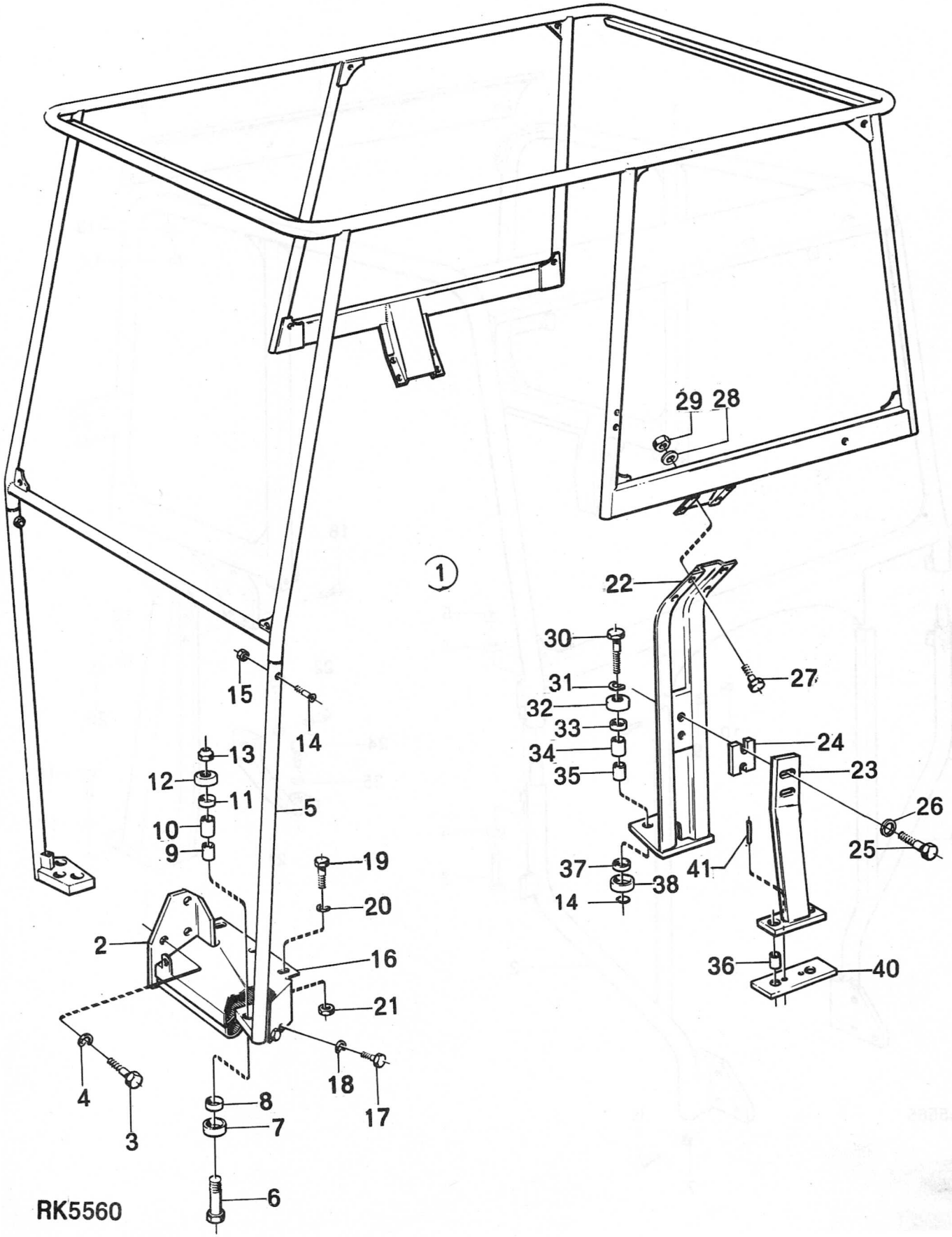

Grupp / Group 82	Sida / Page 31	Hytt, Norge Hyttstomme 9 5393, 9 5411	Driver´s Cab, Norway Cab Body 9 5393, 9 5411	Utgåva / Issue 161/71

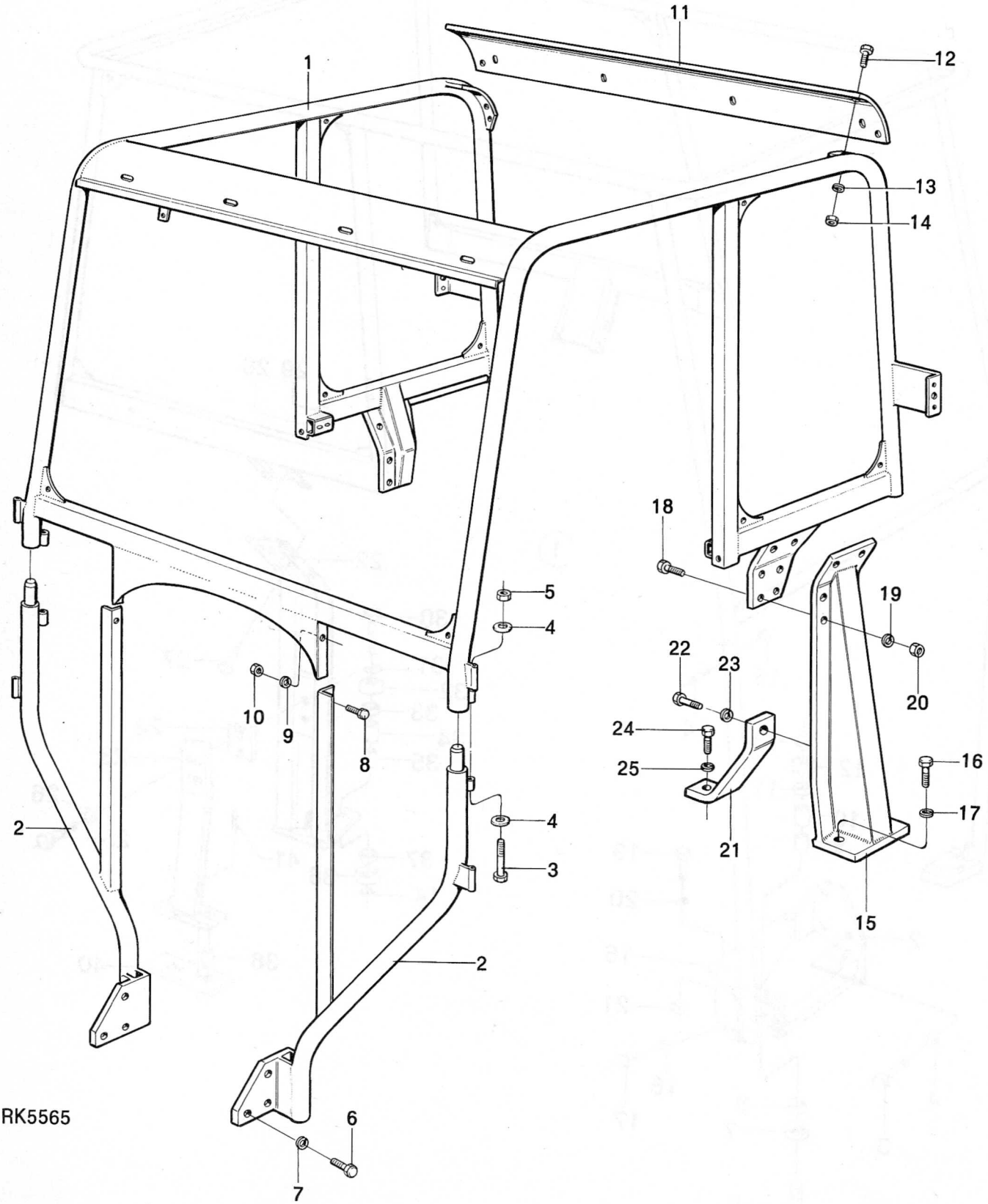

Grupp / Group 82	Sida / Page 33	Hytt, Norge Hyttstomme 9 6215	Driver´s Cab, Norway Cab Body 9 6215	Utgåva / Issue 161/71

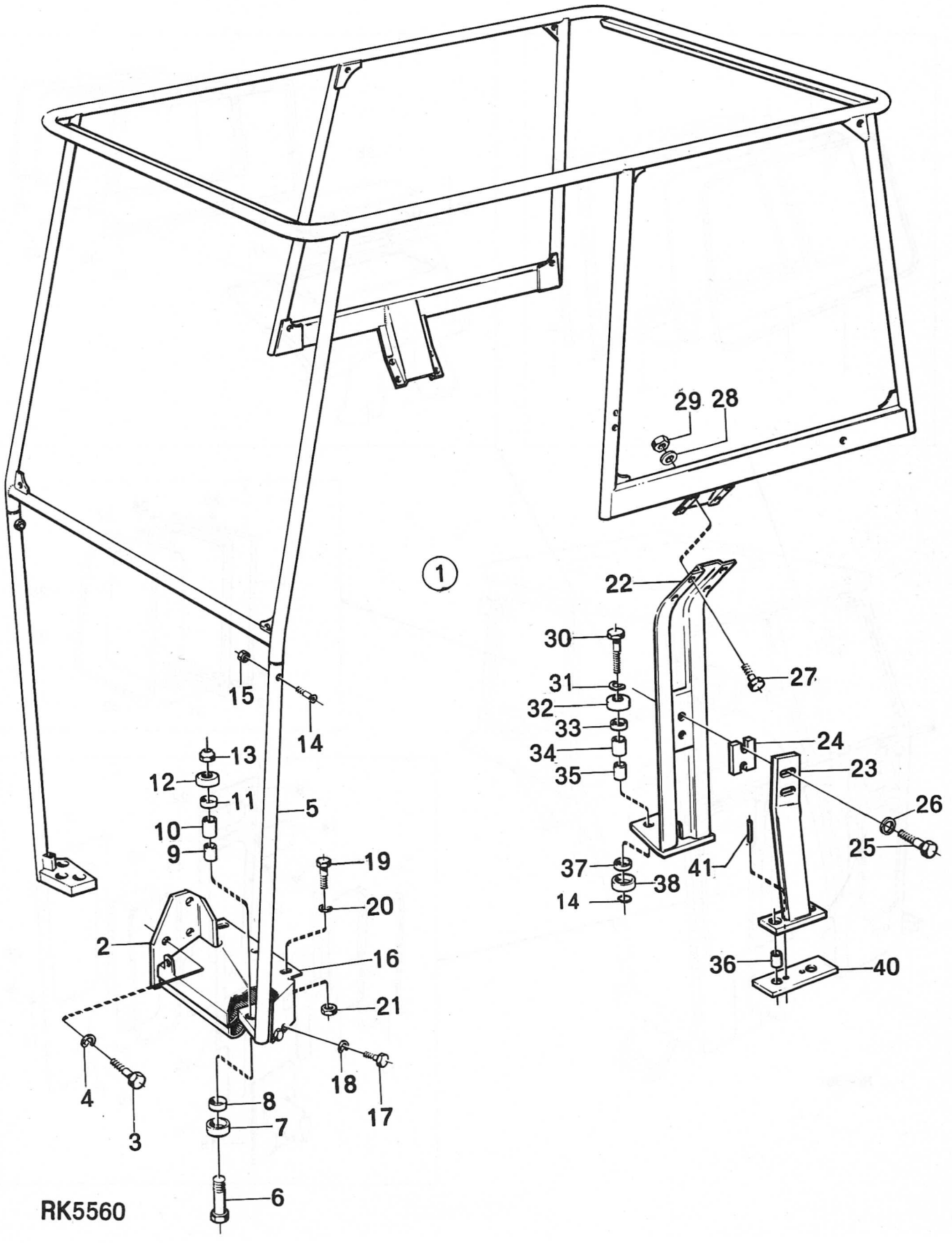

Grupp / Group 82	Sida / Page 37	Hytt, Sverige och Finland Fönster 9 5512-13, 9 5970	Driver´s Cab, Sweden and Finland Window 9 5512-13, 9 5970	Utgåva / Issue 161/71

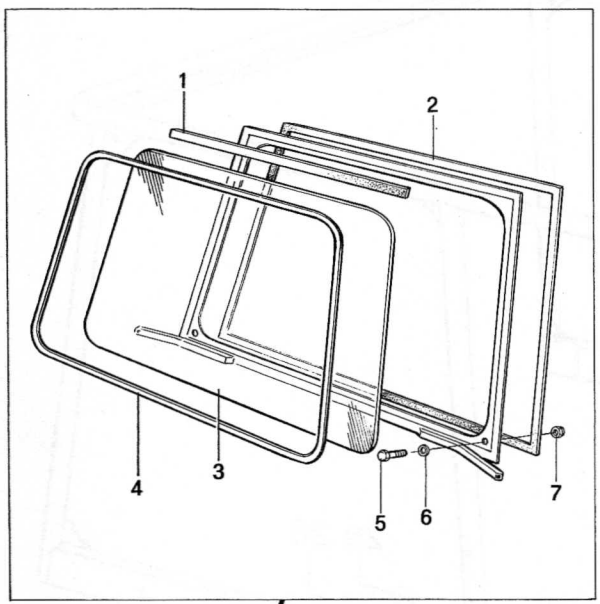

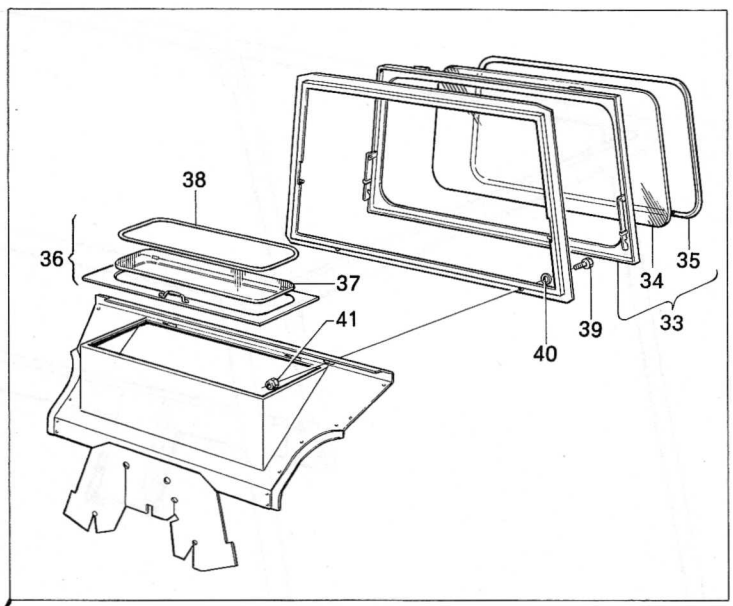

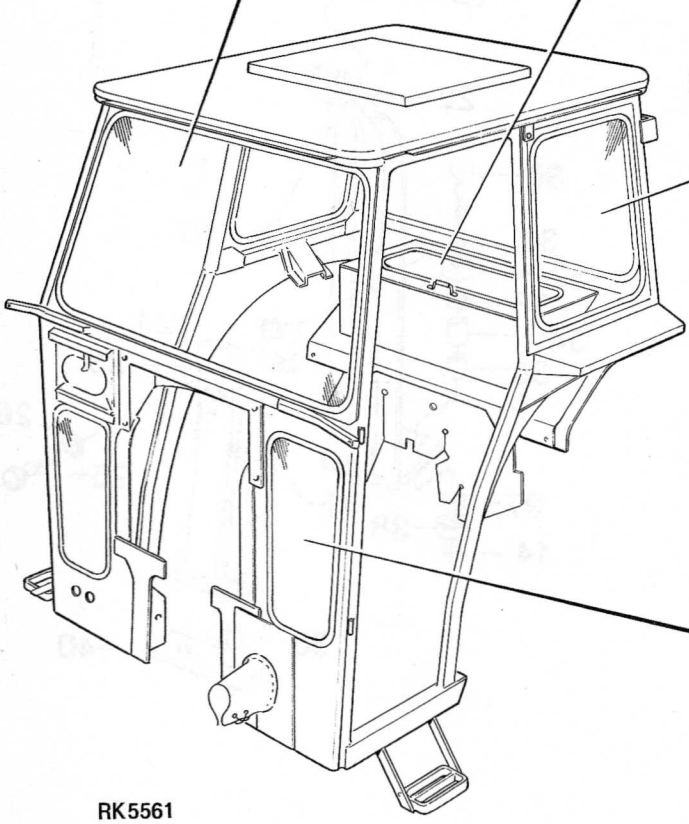

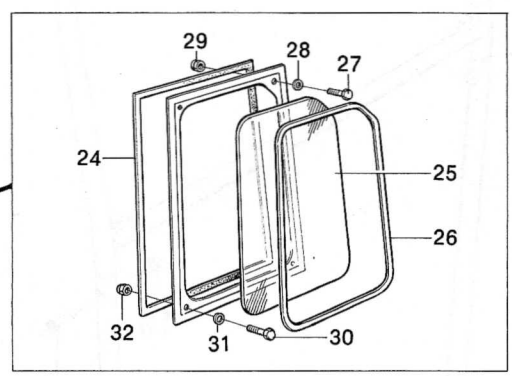

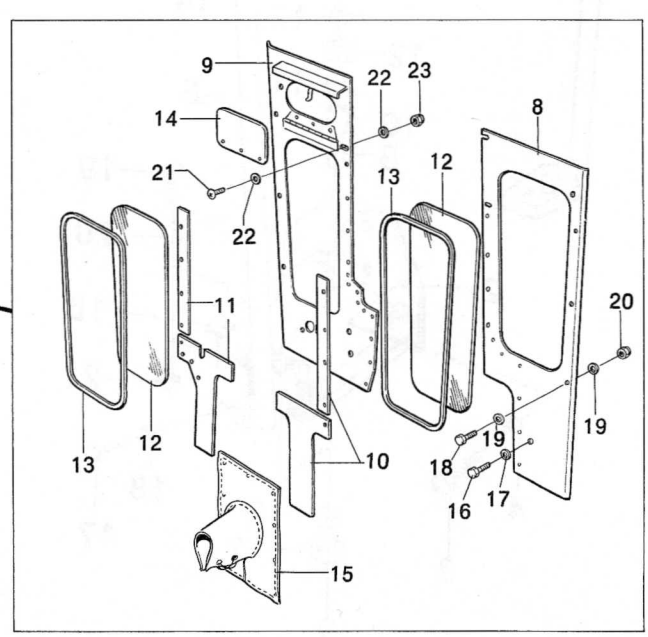

Grupp 82 Group	Sida 41 Page	Hytt, Norge Fönster 9 5393, 9 5411 9 5413-14, 9 5421	Driver´s Cab, Norway Window 9 5393, 9 5411 9 5413-14, 9 5421	Utgåva 161/71 Issue

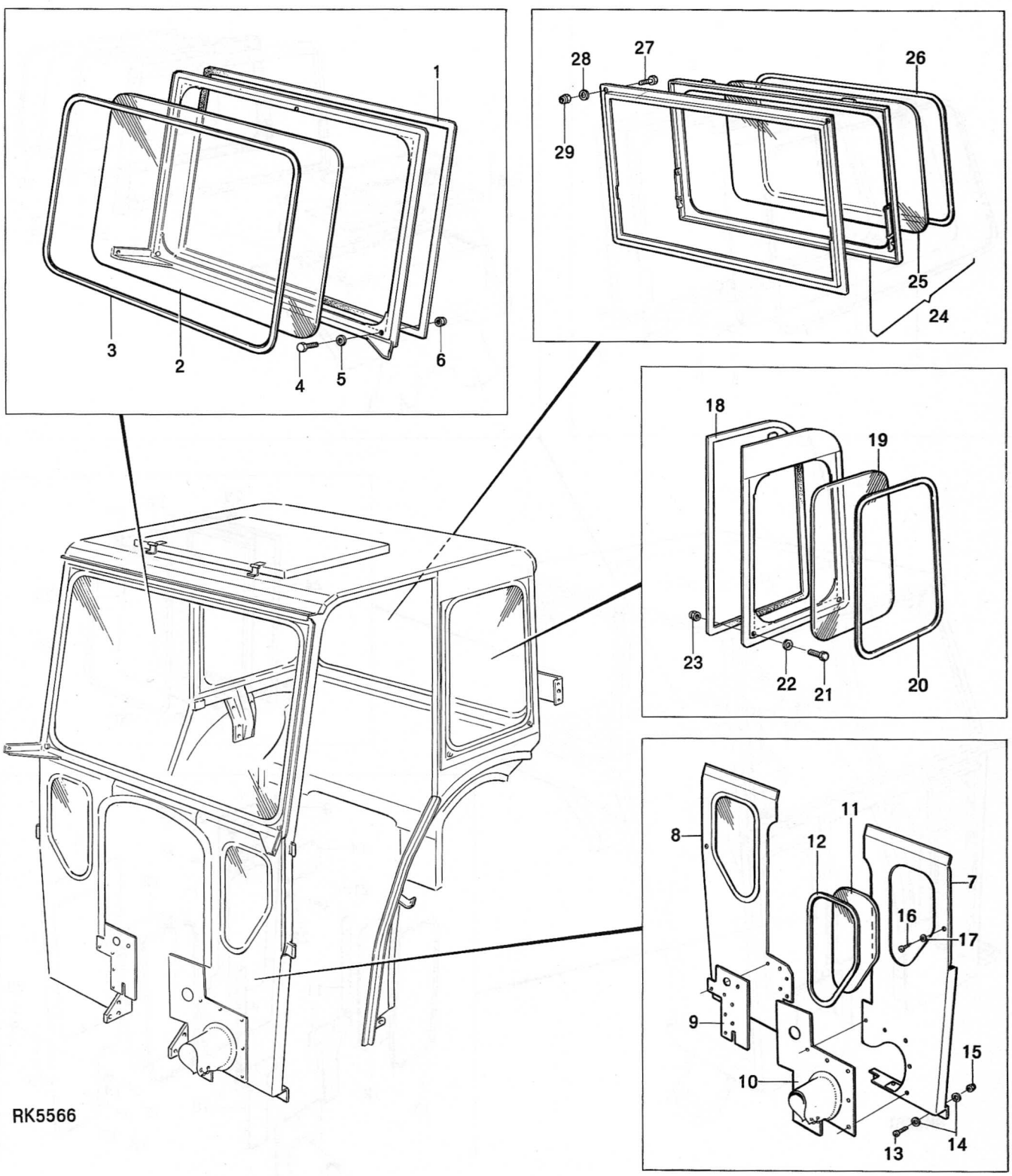

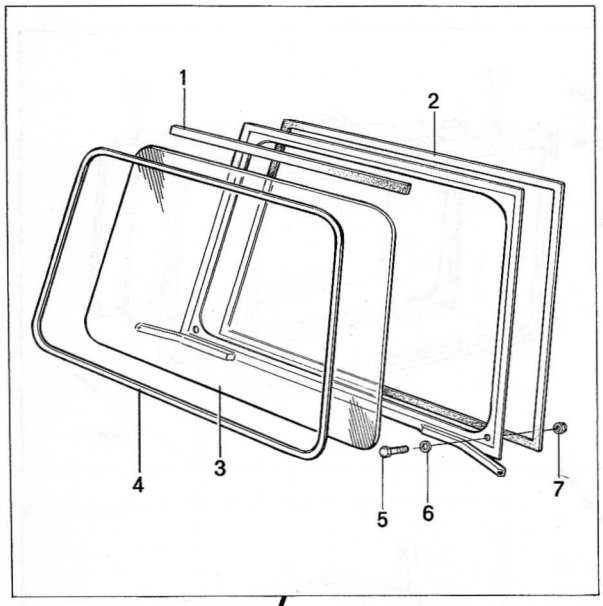
1
2
3
4
5
6
7

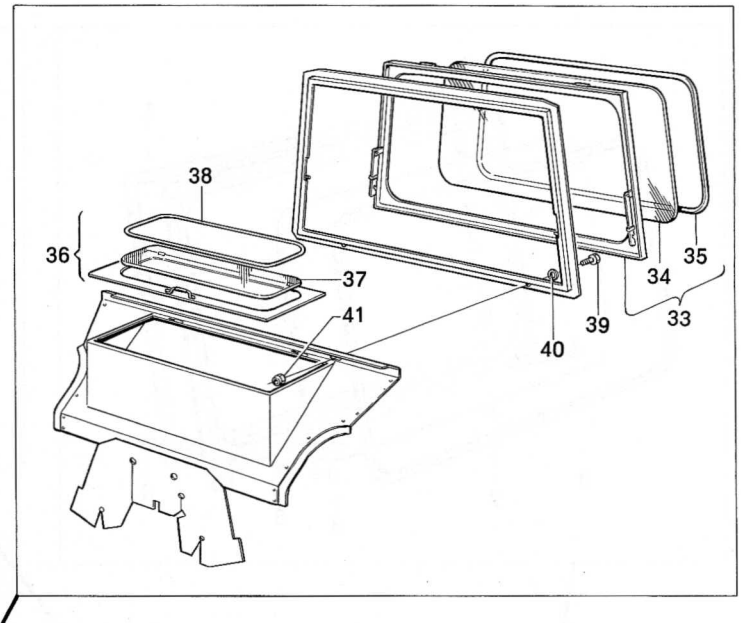
38
36
37
41
35
34
33
39
40

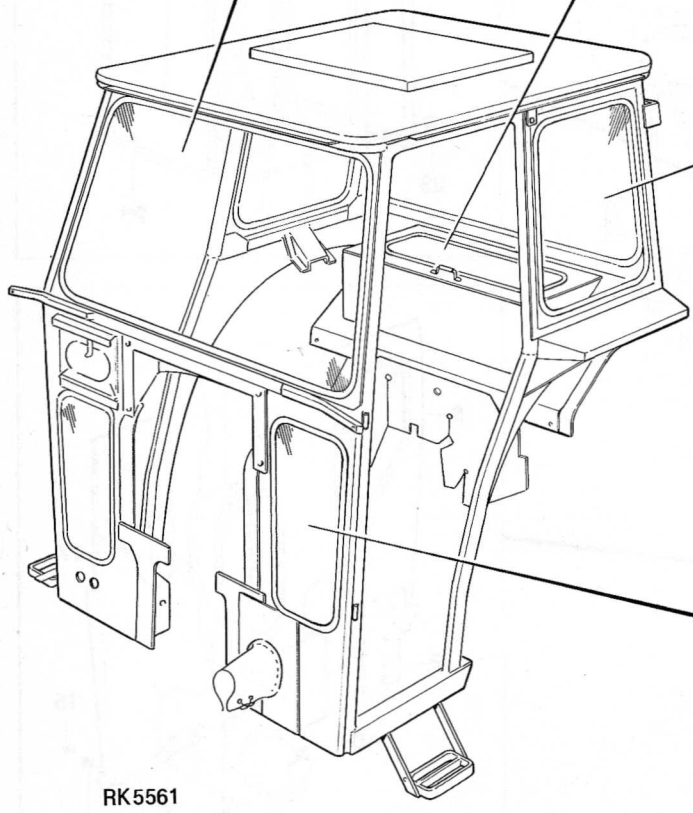
RK5561

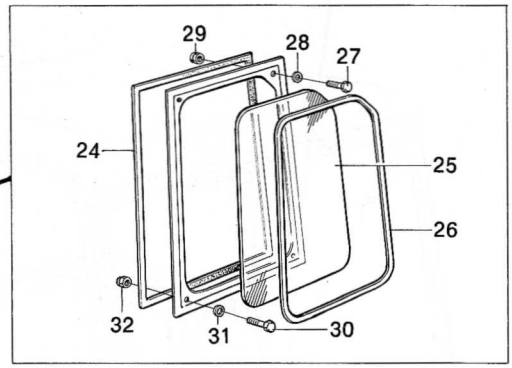
29
28
27
24
25
26
32
31
30

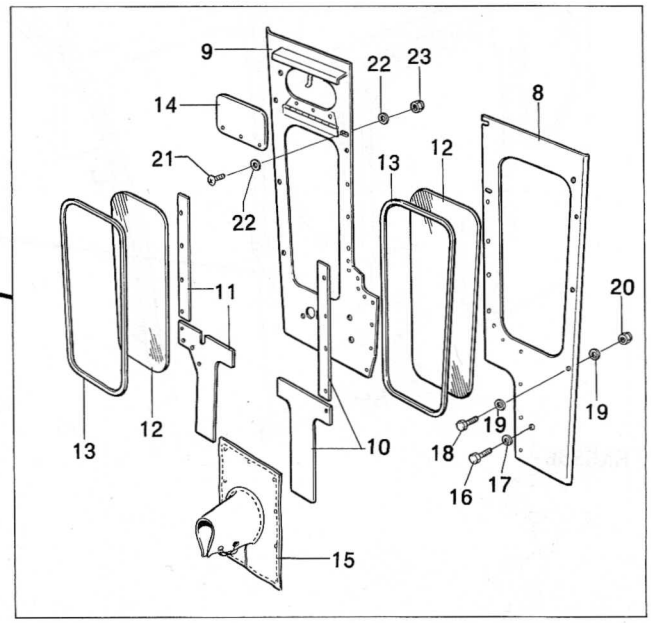
9
22
23
14
8
21
12
13
22
11
20
19
13
12
10
19
18
16
17
15

Grupp / Group 82	Sida / Page 47	Hytt, Sverige och Finland Dörr och backspegel 9 5512-13, 9 5970	Driver's Cab, Sweden and Finland Door and Rear-view Mirror 9 5512-13, 9 5970	Utgåva / Issue 161/71

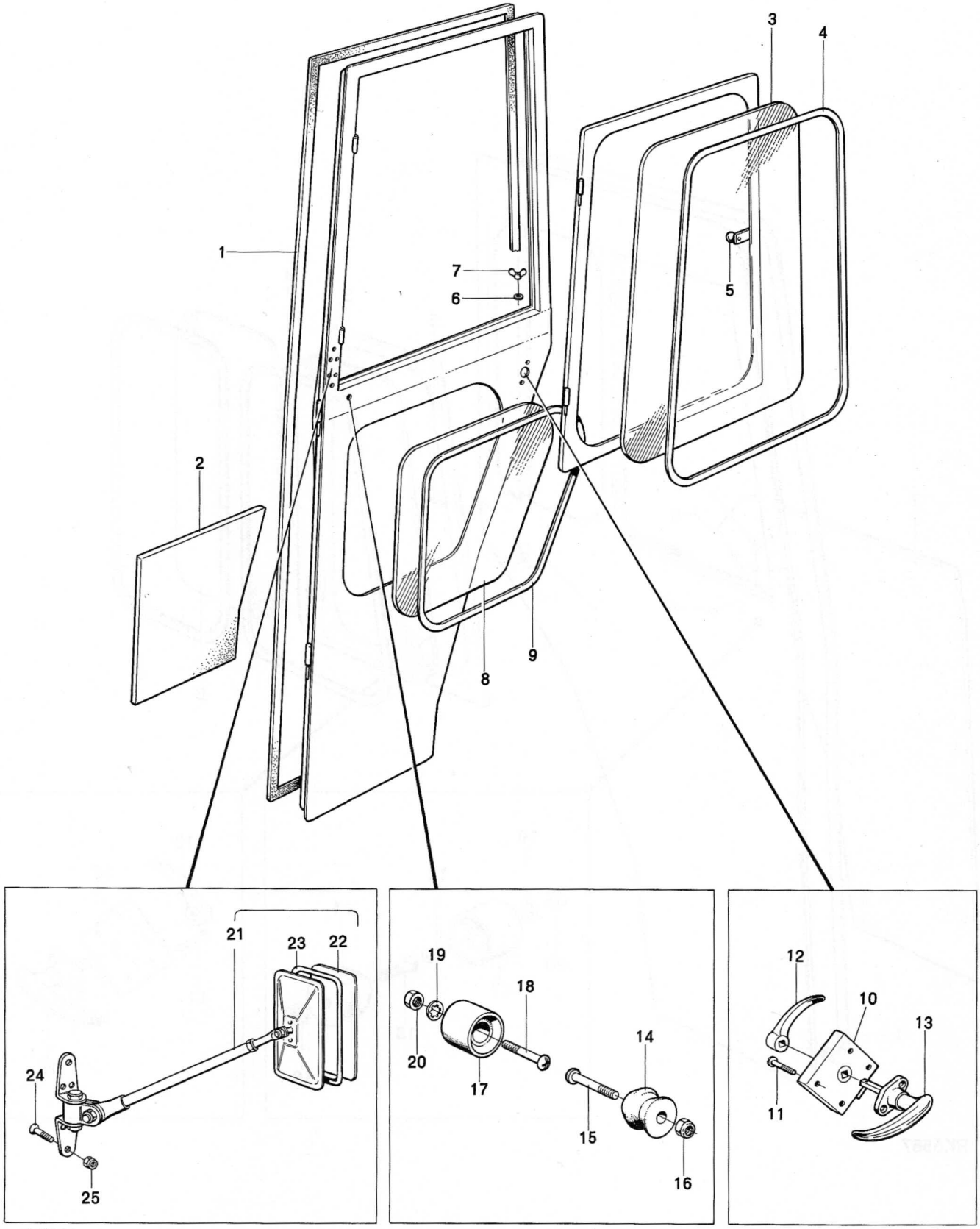

RK5562

Grupp / Group 82	Sida / Page 49	Hytt, Norge Dörr 9 5413-14	Driver's Cab, Norway Door 9 5413-14	Utgåva / Issue 161/71

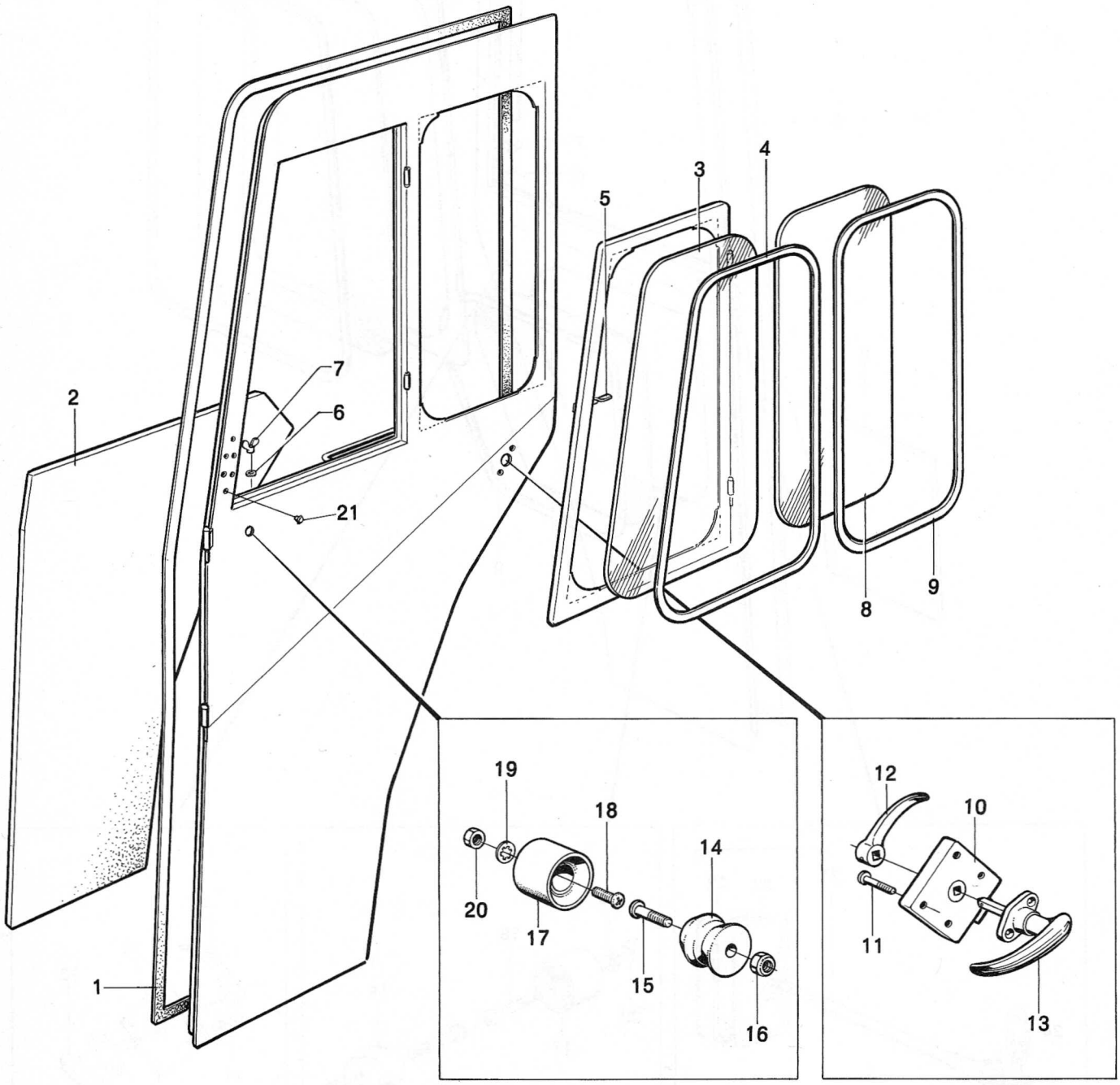

RK5567

Grupp / Group	Sida / Page			Utgåva / Issue
82	51	Hytt, Norge Dörr 9 6215	Driver´s Cab, Norway Door 9 6215	161/71

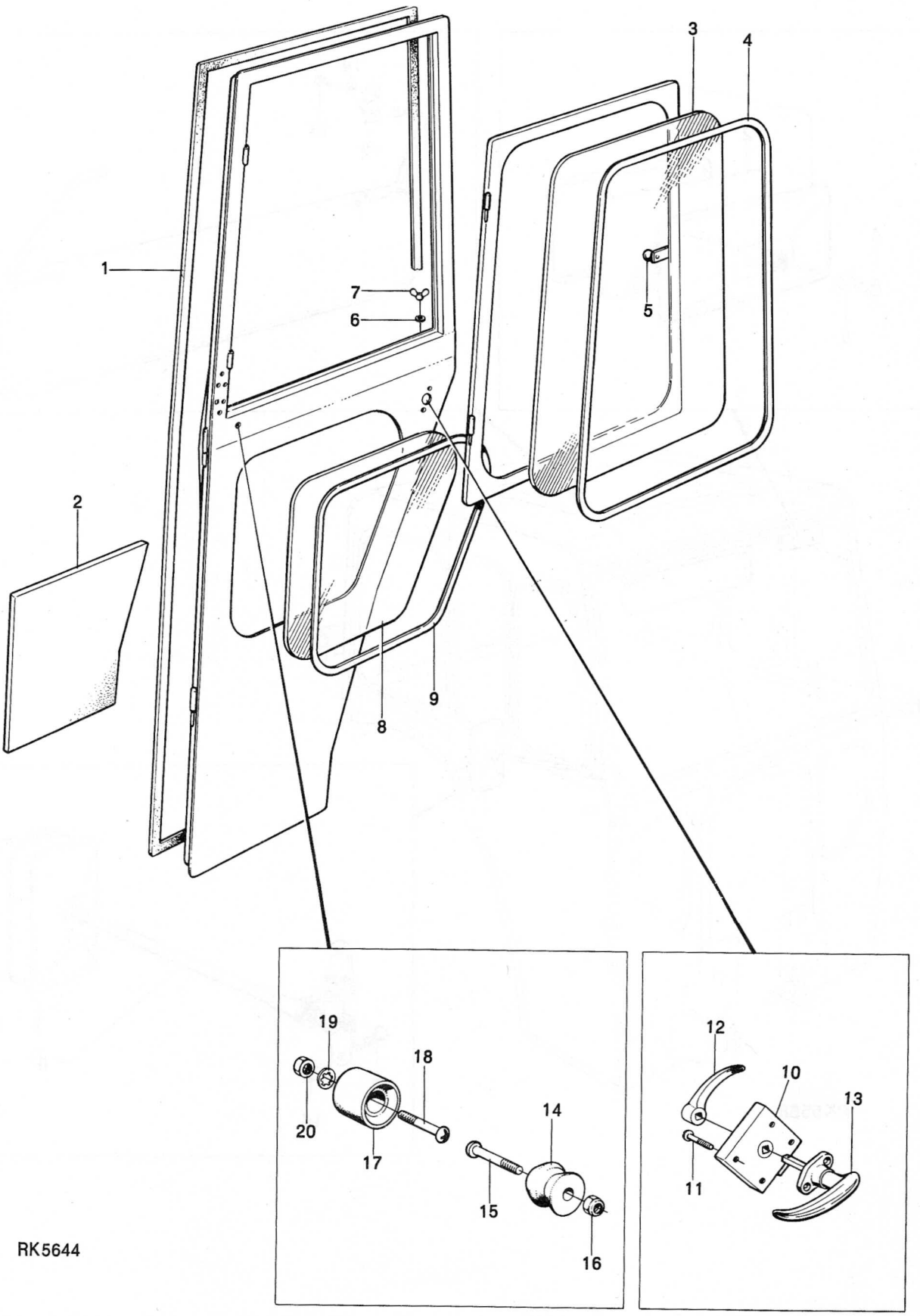

Grupp / Group	82	Sida / Page	53	Hytt, Norge Backspegel och solskydd 9 5393, 9 5411, 9 5413-14	Driver's Cab, Norway Rear-view Mirror and Sun Visor 9 5393, 9 5411, 9 5413-14	Utgåva / Issue	161/71

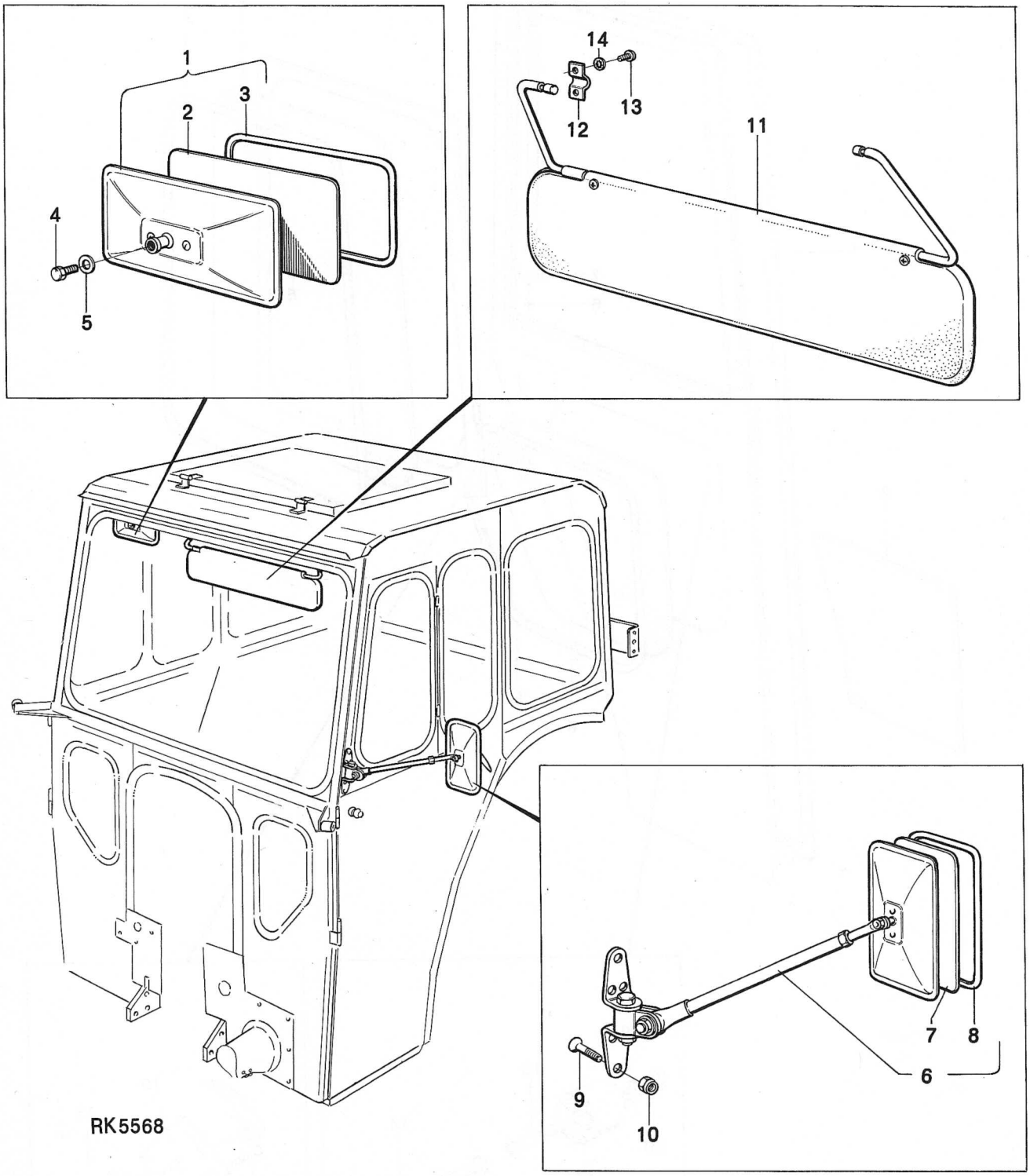

Grupp 82 Group	Sida 55 Page	Hytt, Norge Backspegel och solskydd 9 6215	Driver´s Cab, Norway Rear-view Mirror and Sun Visor 9 6215	Utgåva 161/71 Issue

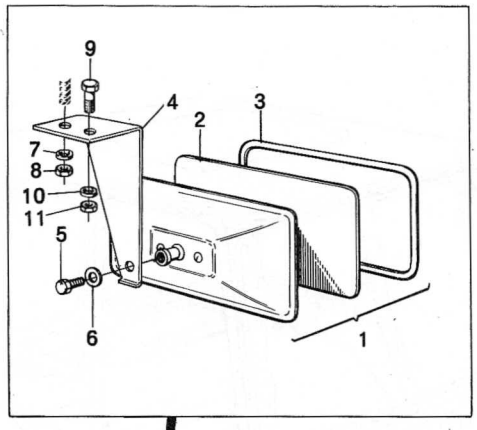

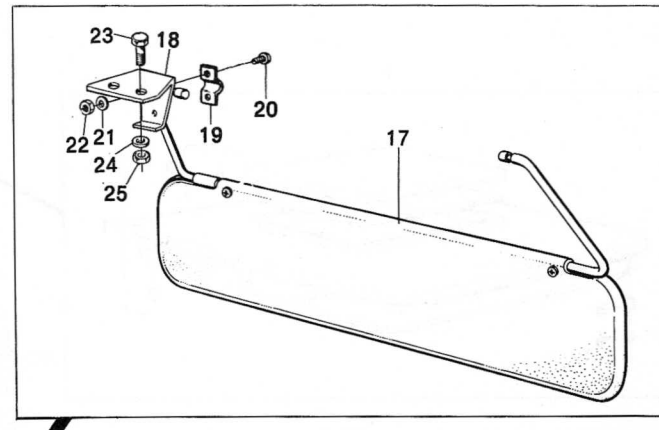

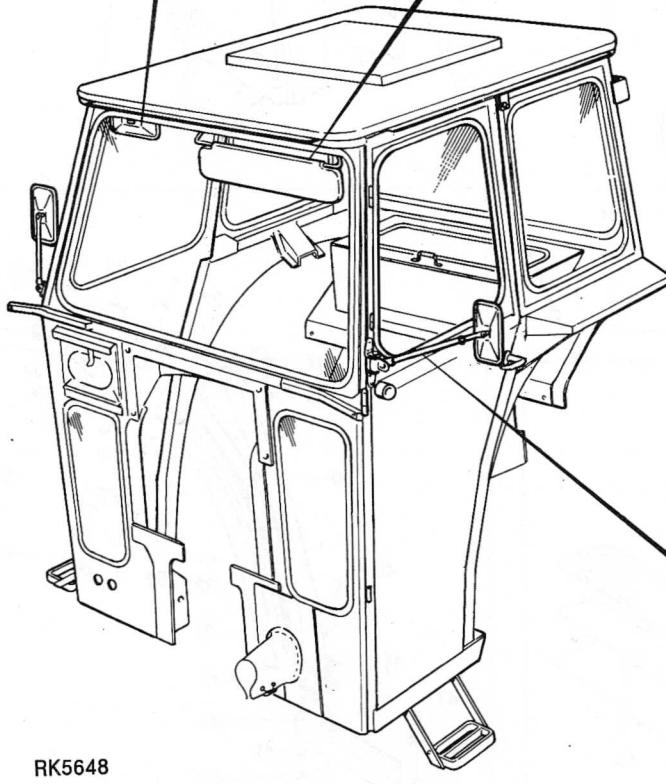

RK5648

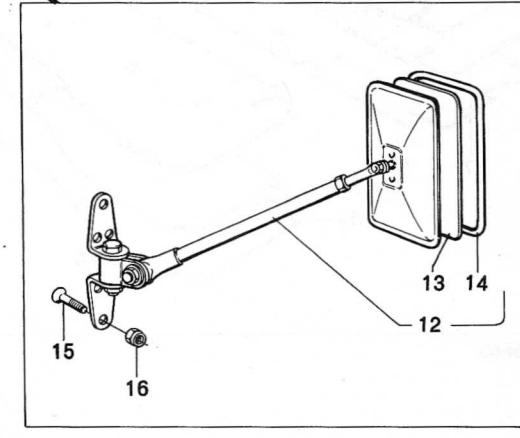

Grupp / Group 82	Sida / Page 57	Hytt, Sverige och Finland Plåt och isoleringsdetaljer 9 5512-13, 9 5516-17, 9 5970	Driver´s Cab, Sweden and Finland, Plate and Insulating Parts, 9 5512-13, 9 5516-17, 9 5970	Utgåva / Issue 161/71

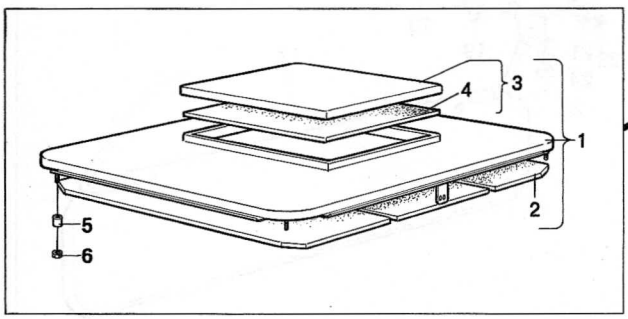

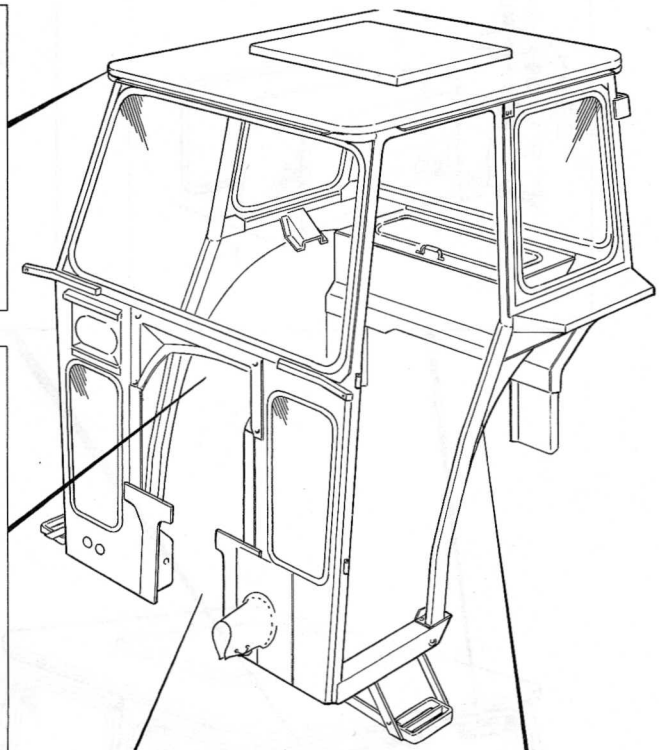

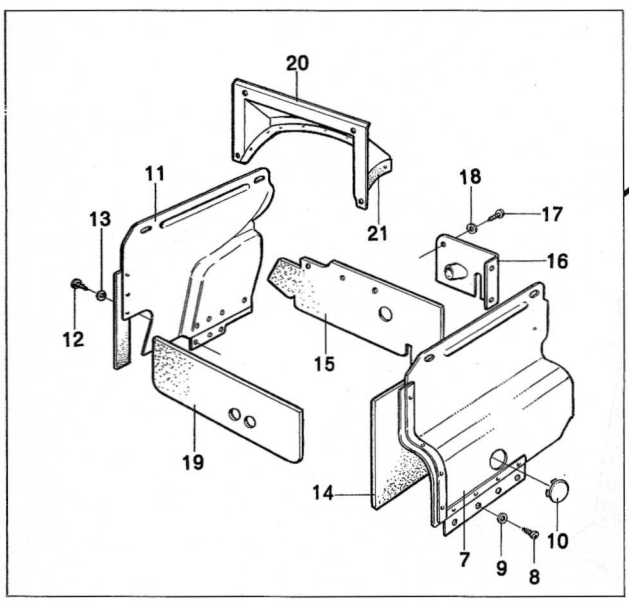

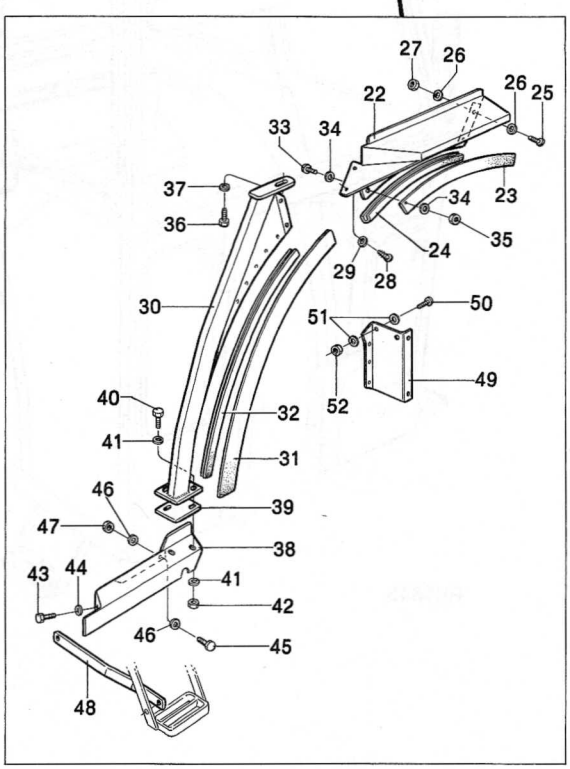

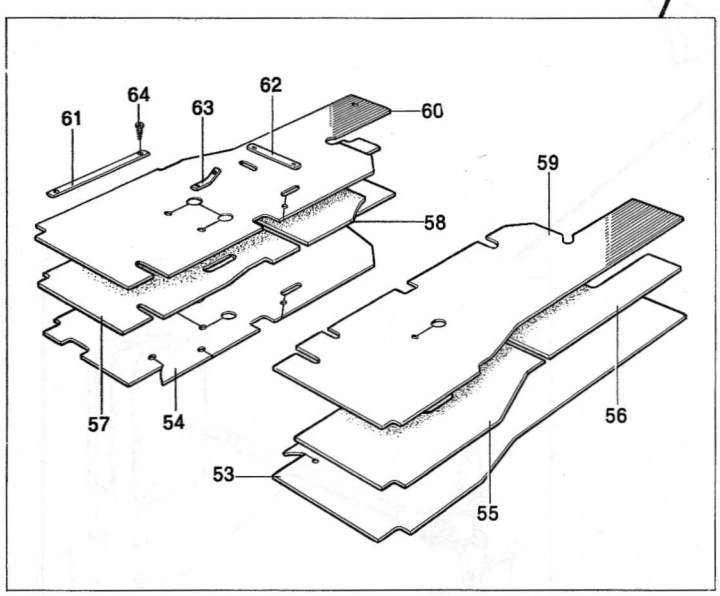

RK5563

Grupp / Group	Sida / Page	Hytt, Norge Plåt och isoleringsdetaljer 95393, 95411, 95413-14, 95421	Driver's Cab, Norway Plate and Insulating Parts 95393, 95411, 95413-14, 95421	Utgåva / Issue
82	61			161/71

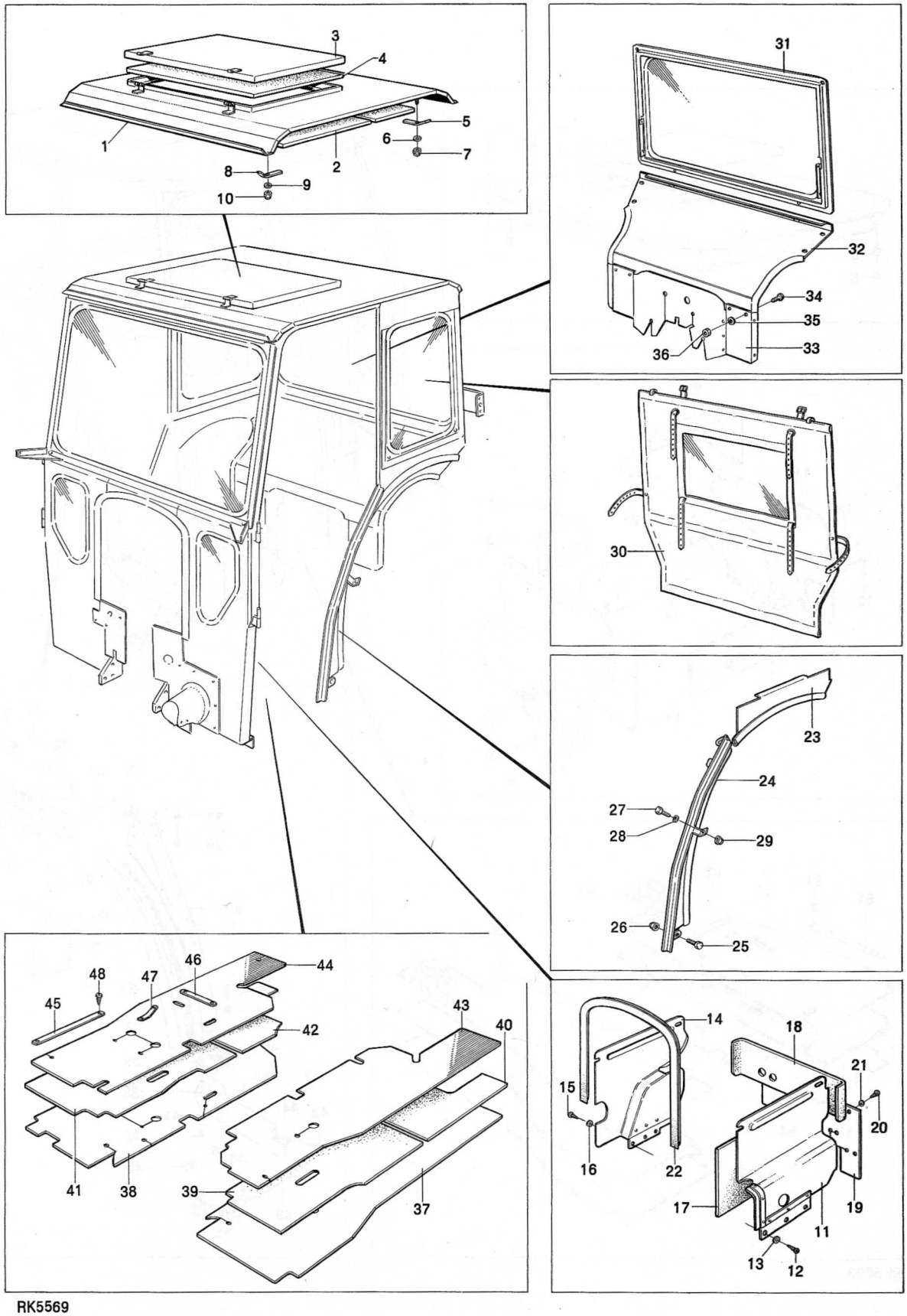

RK5569

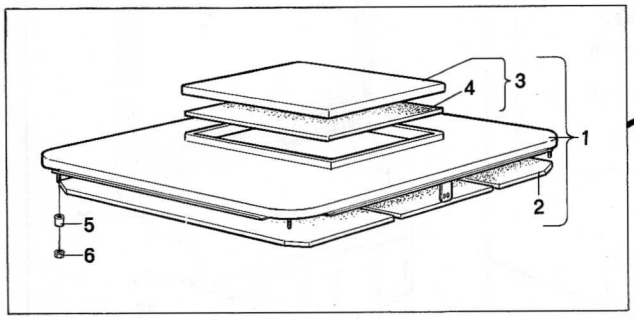
1
2
3
4
5
6

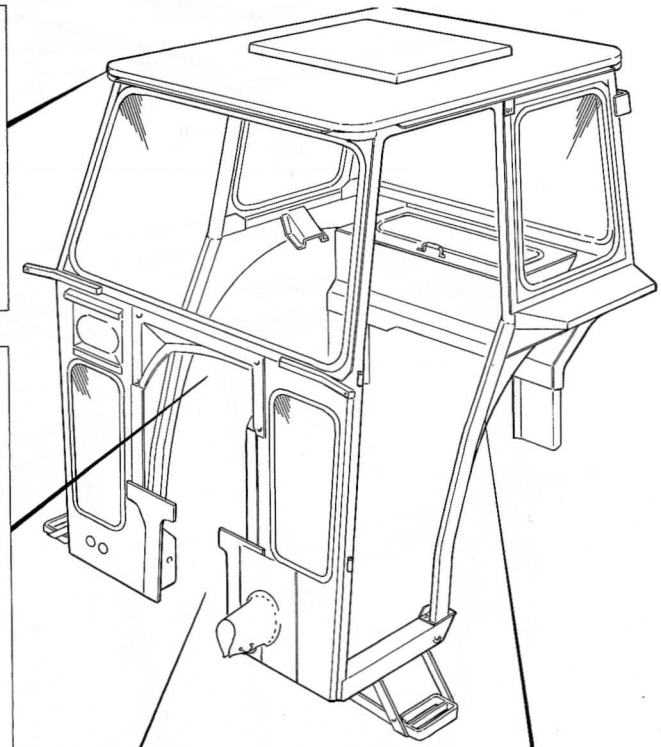

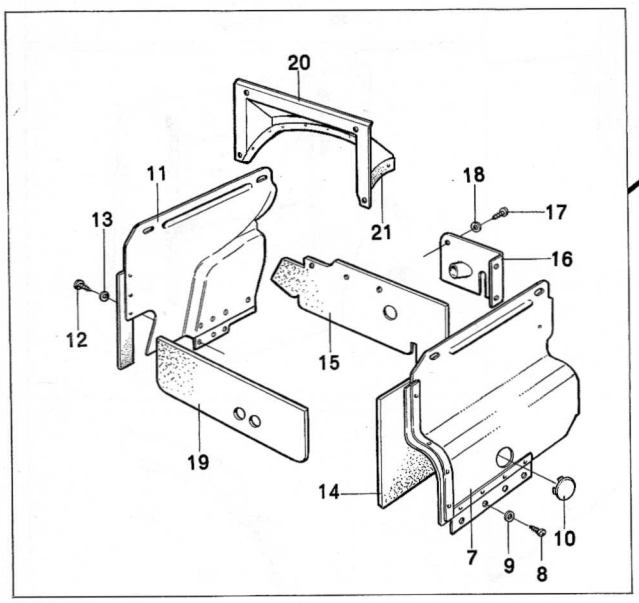
7
8
9
10
11
12
13
14
15
16
17
18
19
20
21

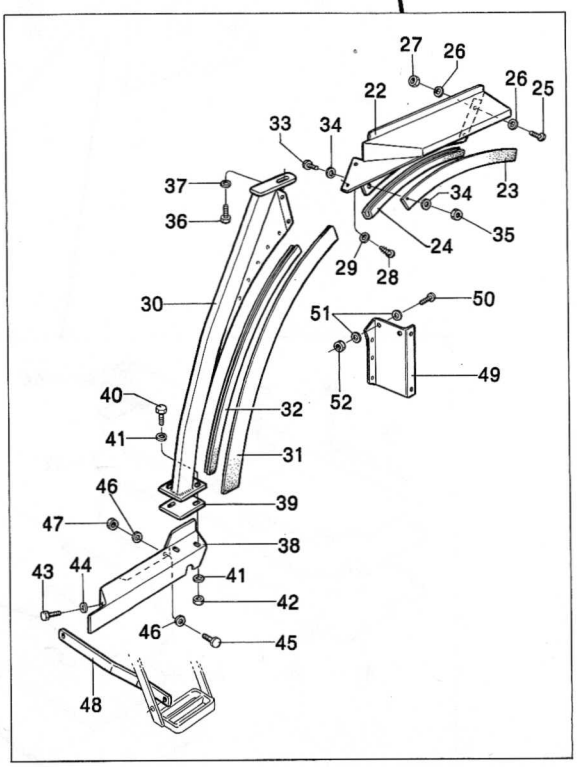
22
23
24
25
26
27
28
29
30
31
32
33
34
35
36
37
38
39
40
41
42
43
44
45
46
47
48
49
50
51
52

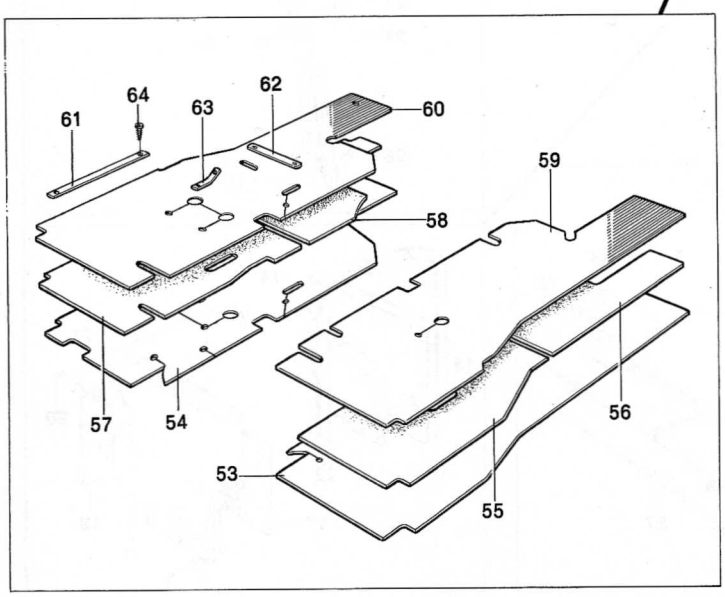
53
54
55
56
57
58
59
60
61
62
63
64

RK5563

Grupp 82 Group	Sida 69 Page	Värme med monteringsdetaljer 9 5577	Cab Heater with Fitting Parts 9 5577	Utgåva 161/71 Issue

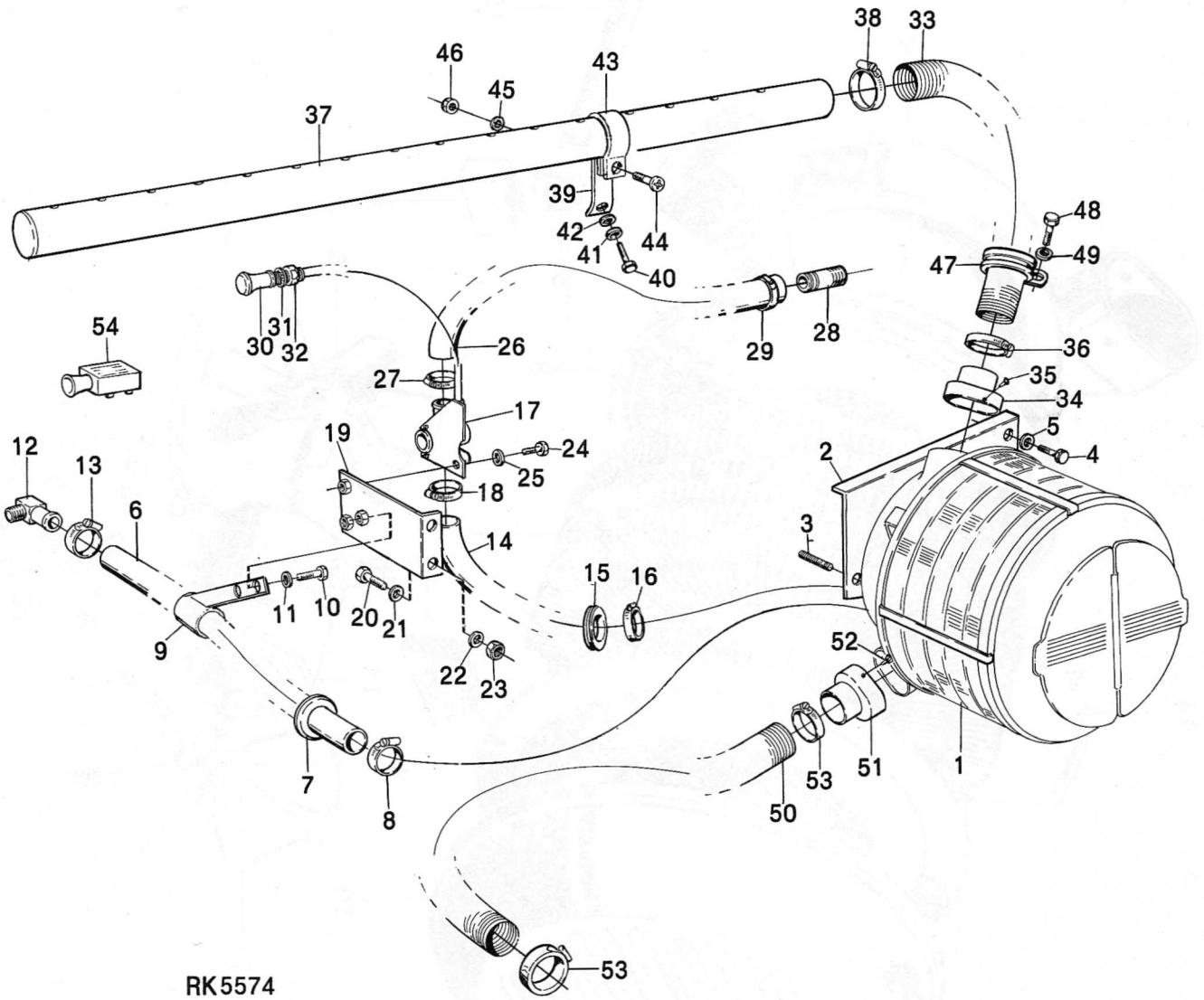

Grupp / Group	Sida / Page			Utgåva / Issue
82	73	Hyttvärmare 9 5577	Cab Heater 9 5577	161/71

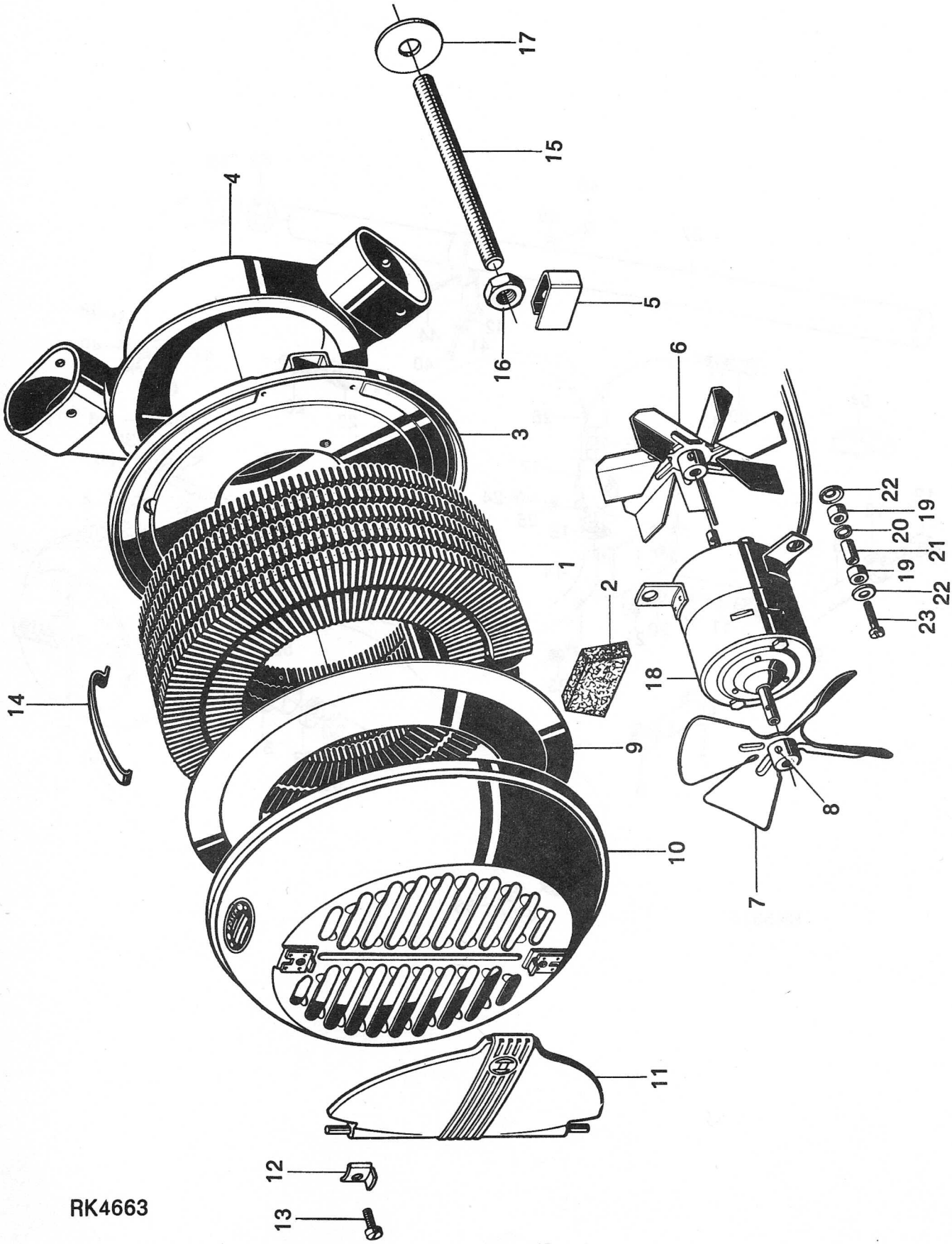

RK4663

Grupp / Group 82	Sida / Page 75	Förarsits	Driver's Seat	Utgåva / Issue 161/71

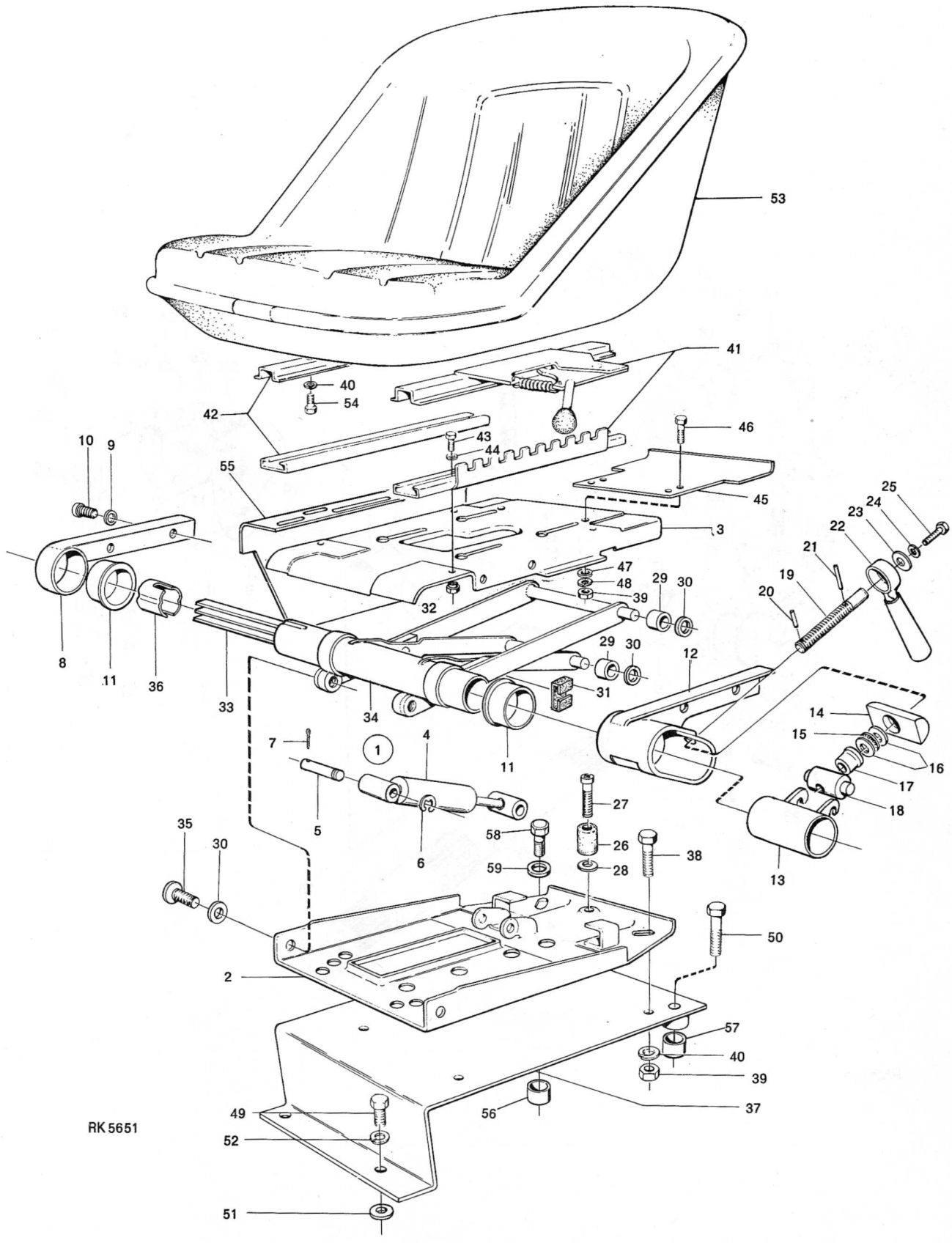

Grupp / Group 91	Sida / Page 1	Hydraulhus, lyftaxel och hävarmar	Hydraulic Housing, Lift Shaft and Lever Arms	Utgåva / Issue 154/69

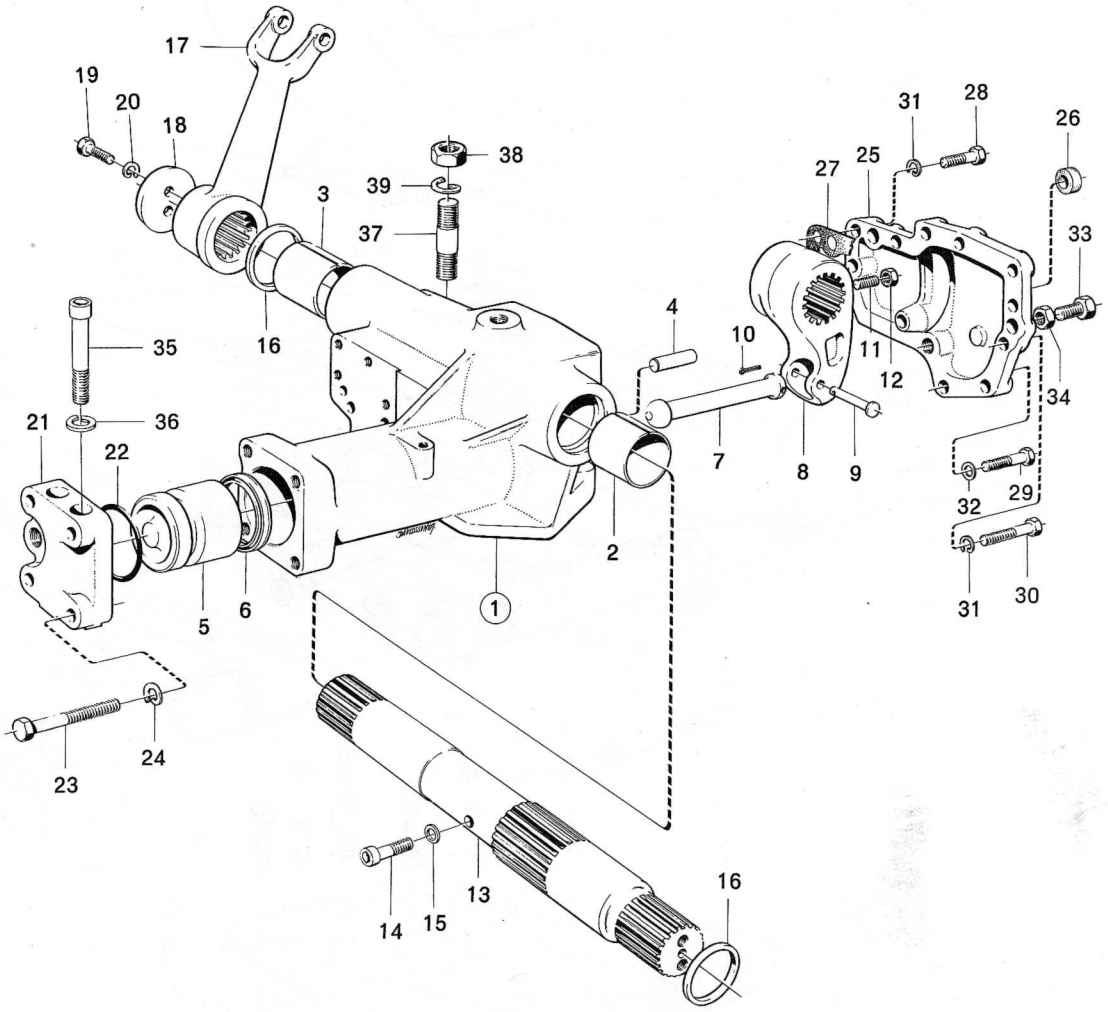

RK3847

Grupp / Group	Sida / Page			Utgåva / Issue
91	3	Regleringsventil	Control Valve	154/69

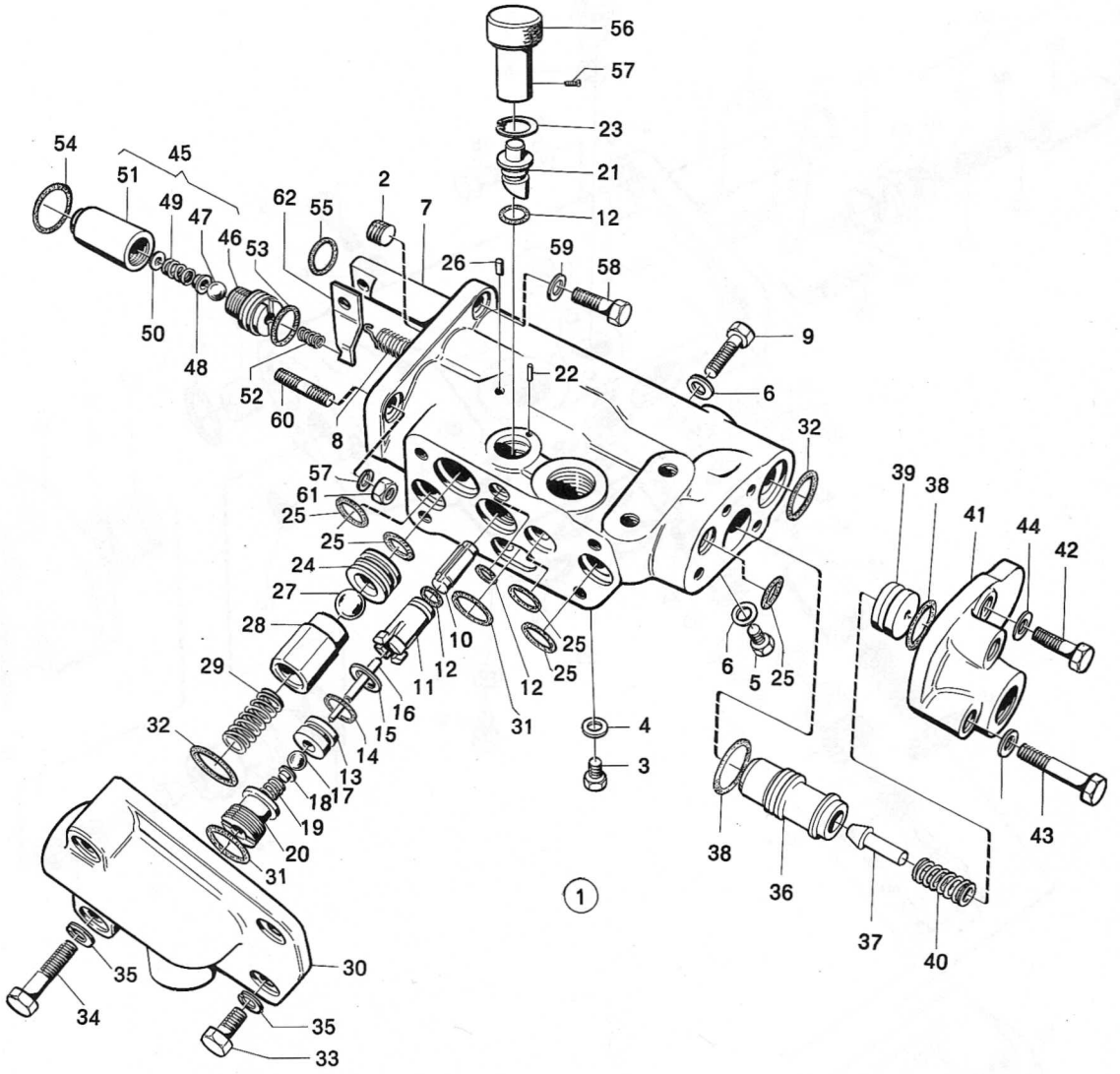

RK3836

Grupp / Group	Sida / Page			Utgåva / Issue
91	6 B	Regleringsventil	Control Valve	161/71

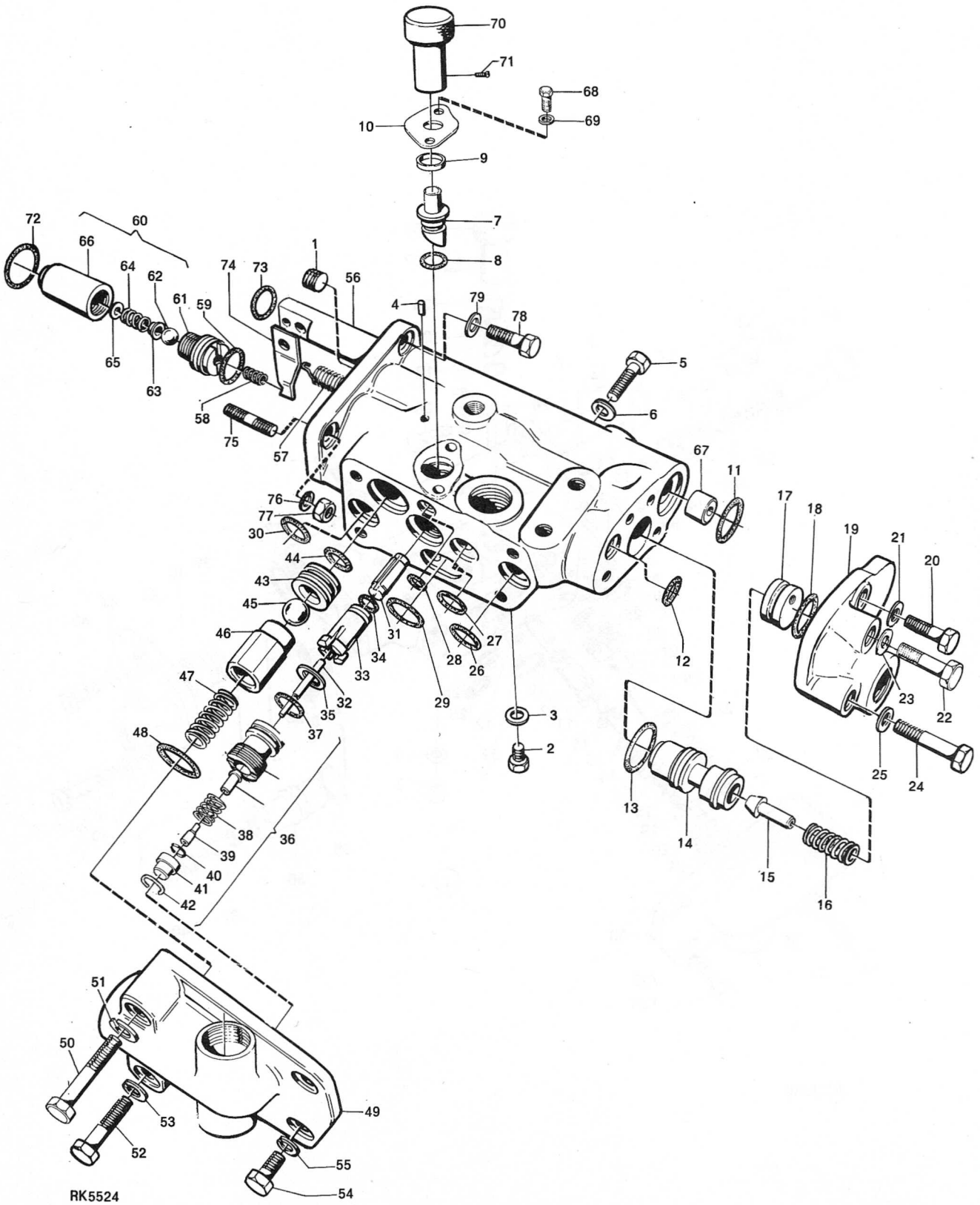

Grupp / Group 91	Sida / Page 7	Hydraulisk lyft, manövrering	Hydraulic-power Lift Controls	Utgåva / Issue 161/71

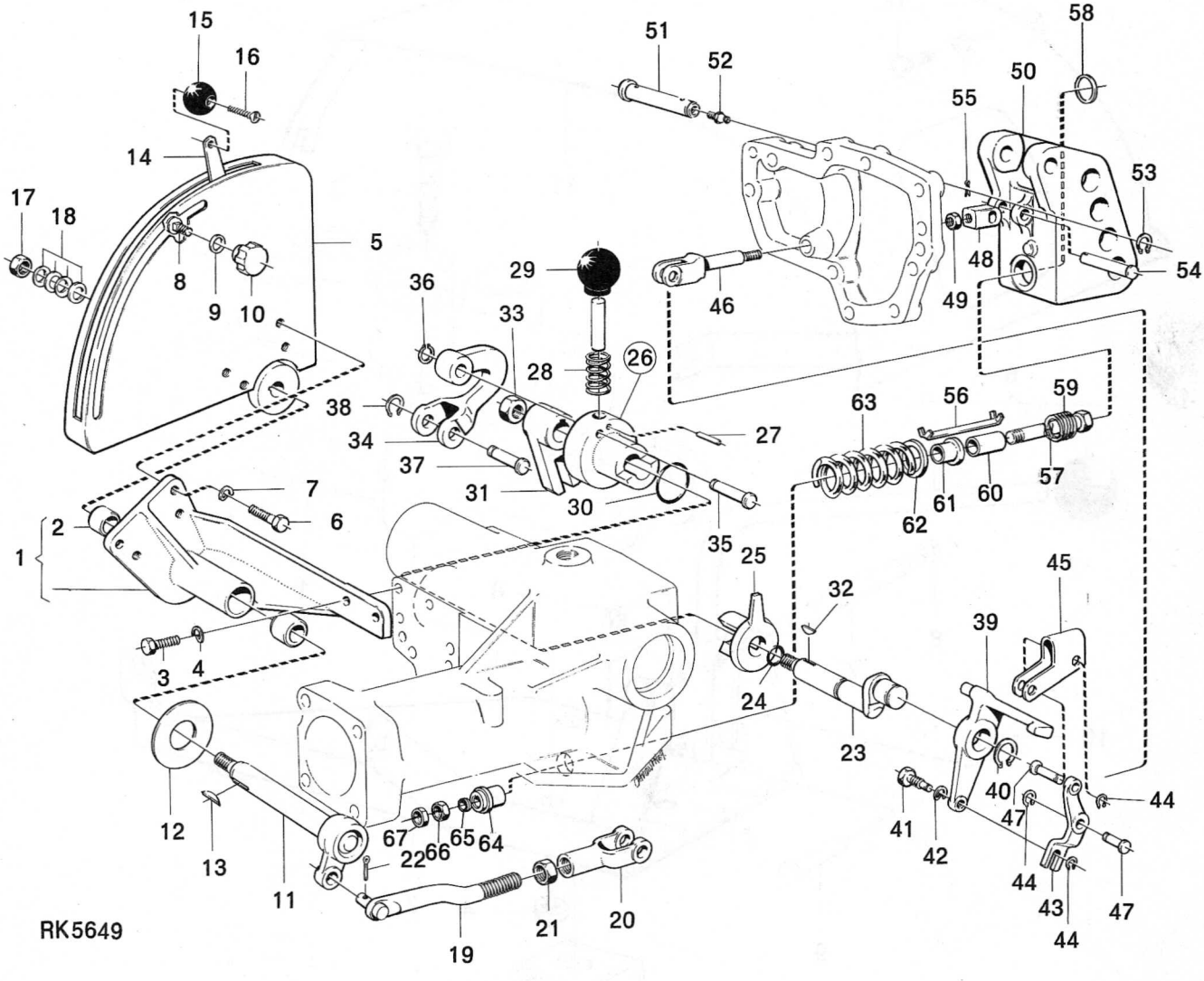

Grupp / Group	Sida / Page	Manöverventil Monteringsdetaljer Std, 9 5191-93, 9 5446, 9 6280	Control Valve Fitting Parts Std, 9 5191-93, 9 5446, 9 6280	Utgåva / Issue
92	1			161/71

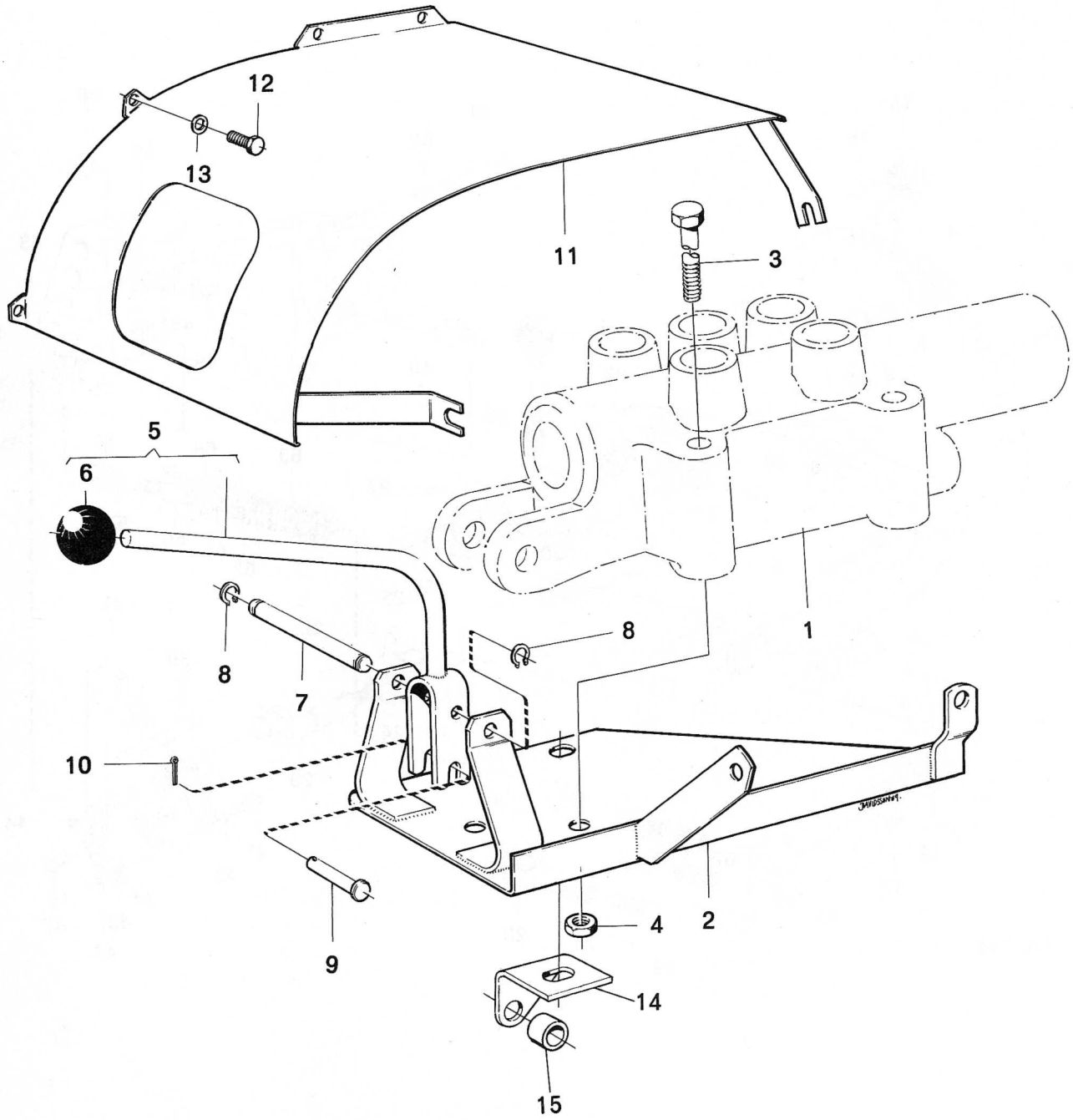

Grupp / Group	92	Sida / Page	3	Manöverventil, 1 sektion	Control Valve, 1 Section	Utgåva / Issue	154/69

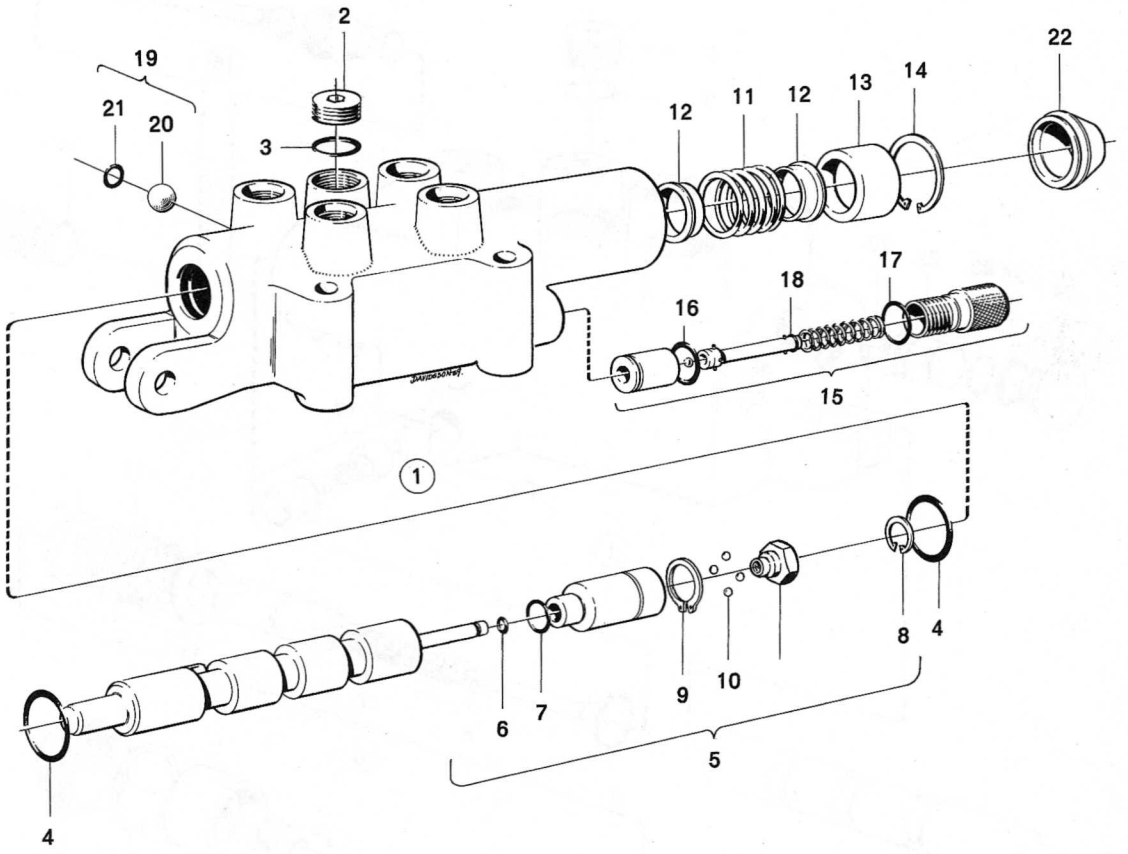

Grupp / Group	Sida / Page			Utgåva / Issue
92	5	Manöverventil, 2 sektioner	Control Valve, 2 Sections	154/69

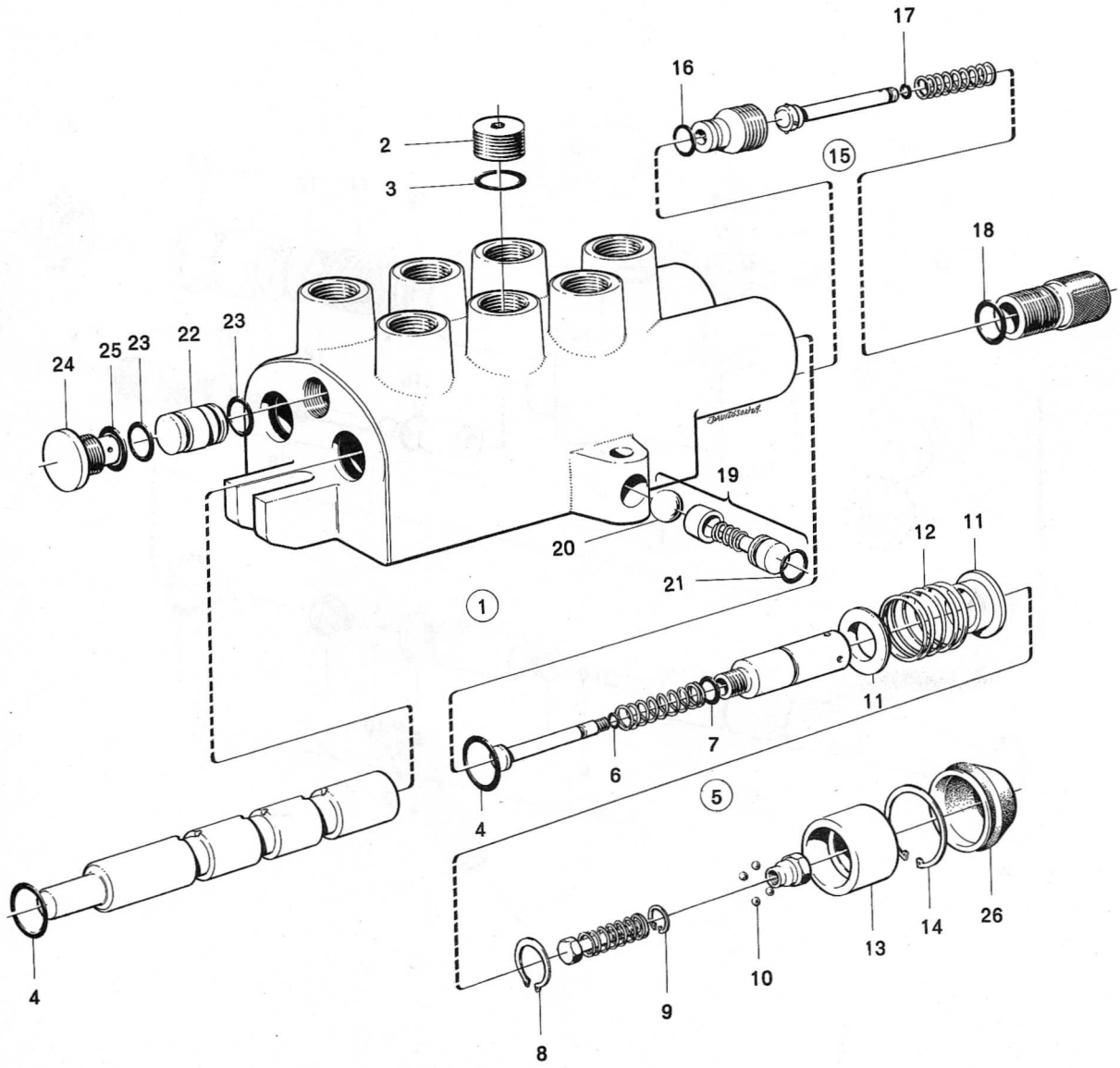

RK3894

Grupp / Group	Sida / Page			Utgåva / Issue
93	1	Rör och slangar	Lines and Hoses	161/71

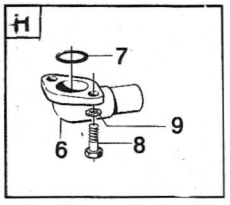

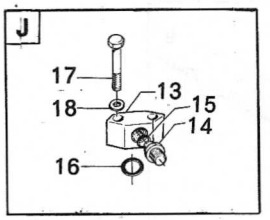

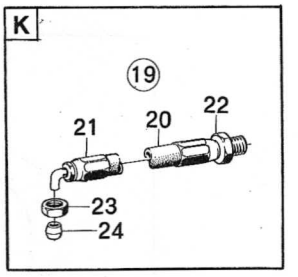

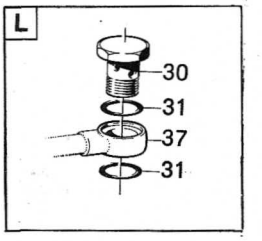

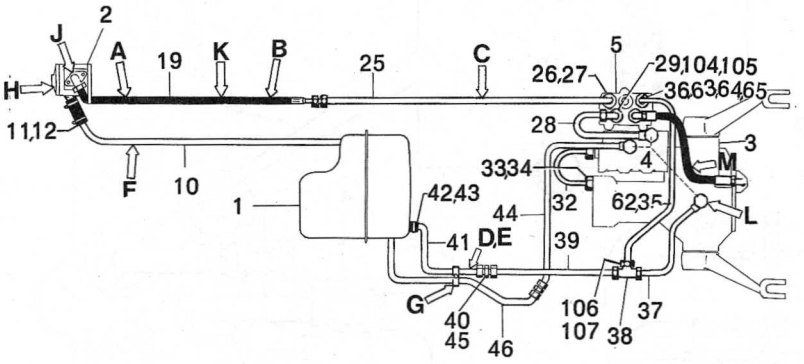

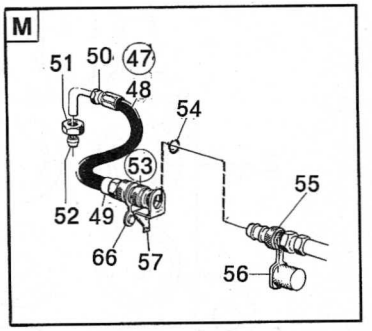

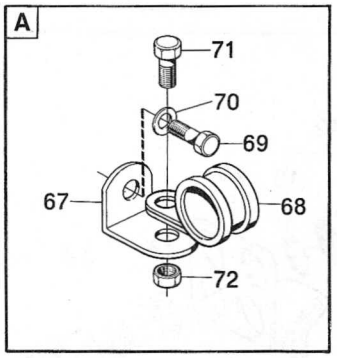

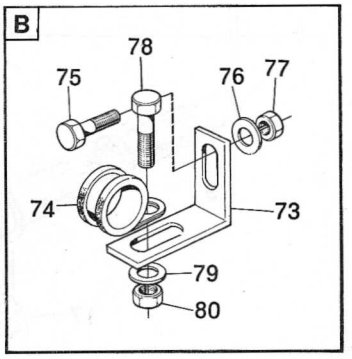

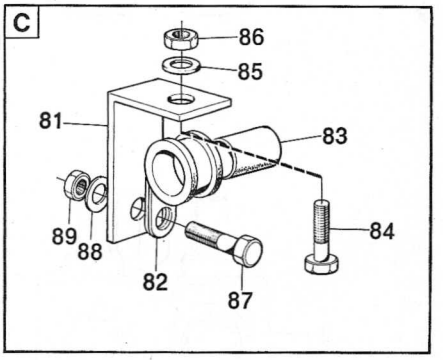

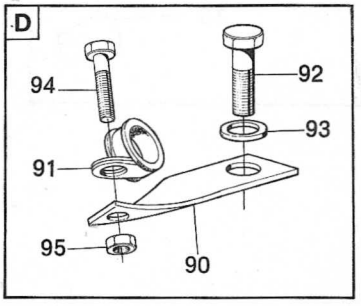

RK 5635

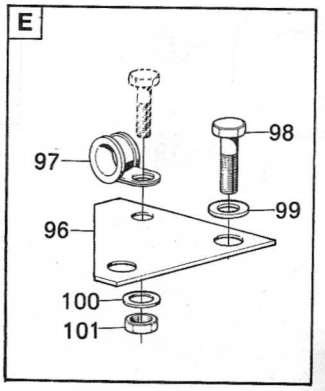

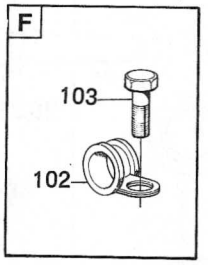

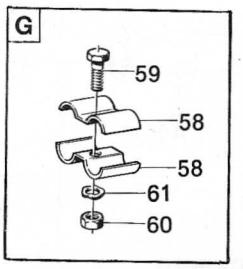

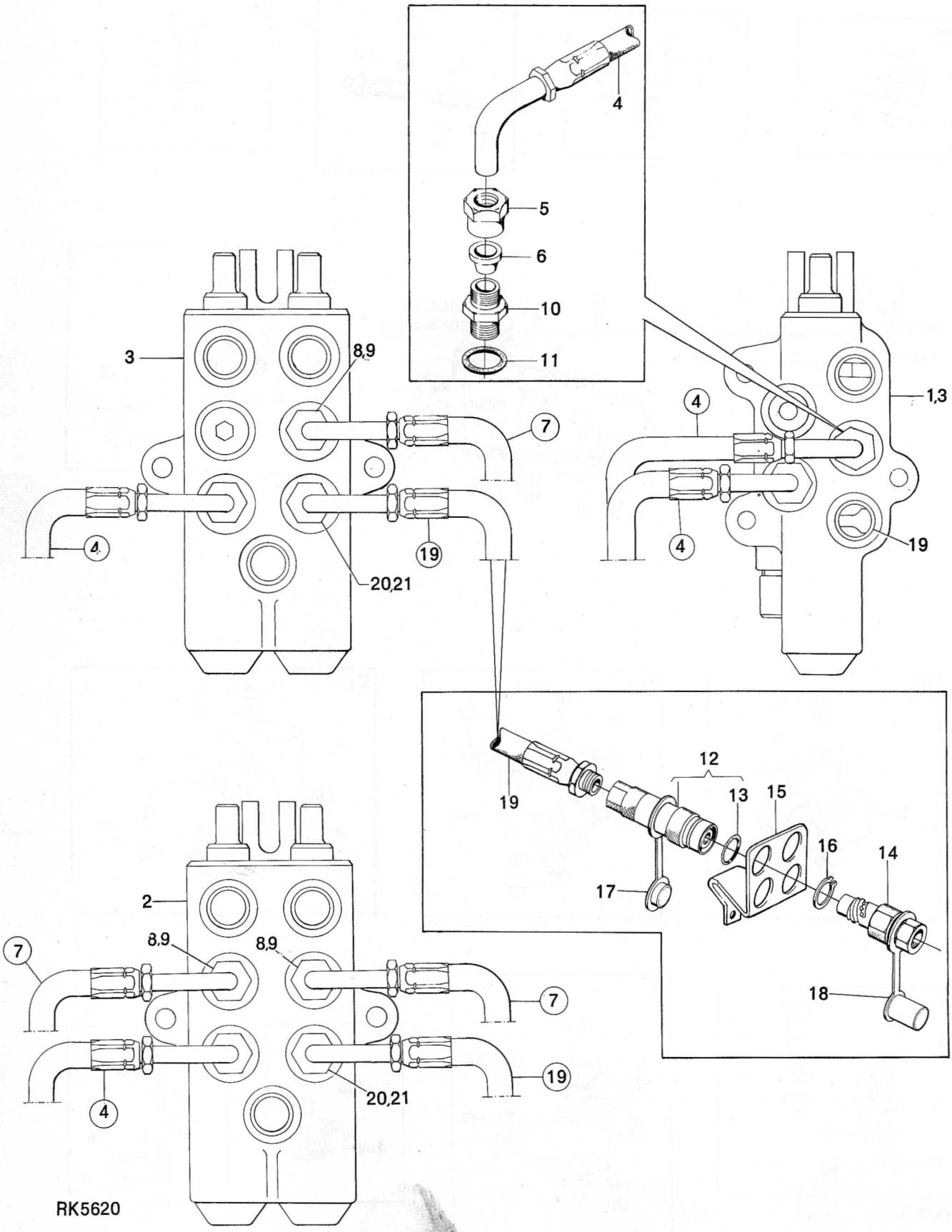
4
5
6
10
11
3
8,9
7
4
19
20,21
1,3
4
4
19
19
12
13
15
16
14
17
18
2
8,9
8,9
7
7
4
19
20,21
RK5620

Grupp / Group 93	Sida / Page 7	Hydraulpump	Hydraulic-oil Pump for Power Lift	Utgåva / Issue 161/71

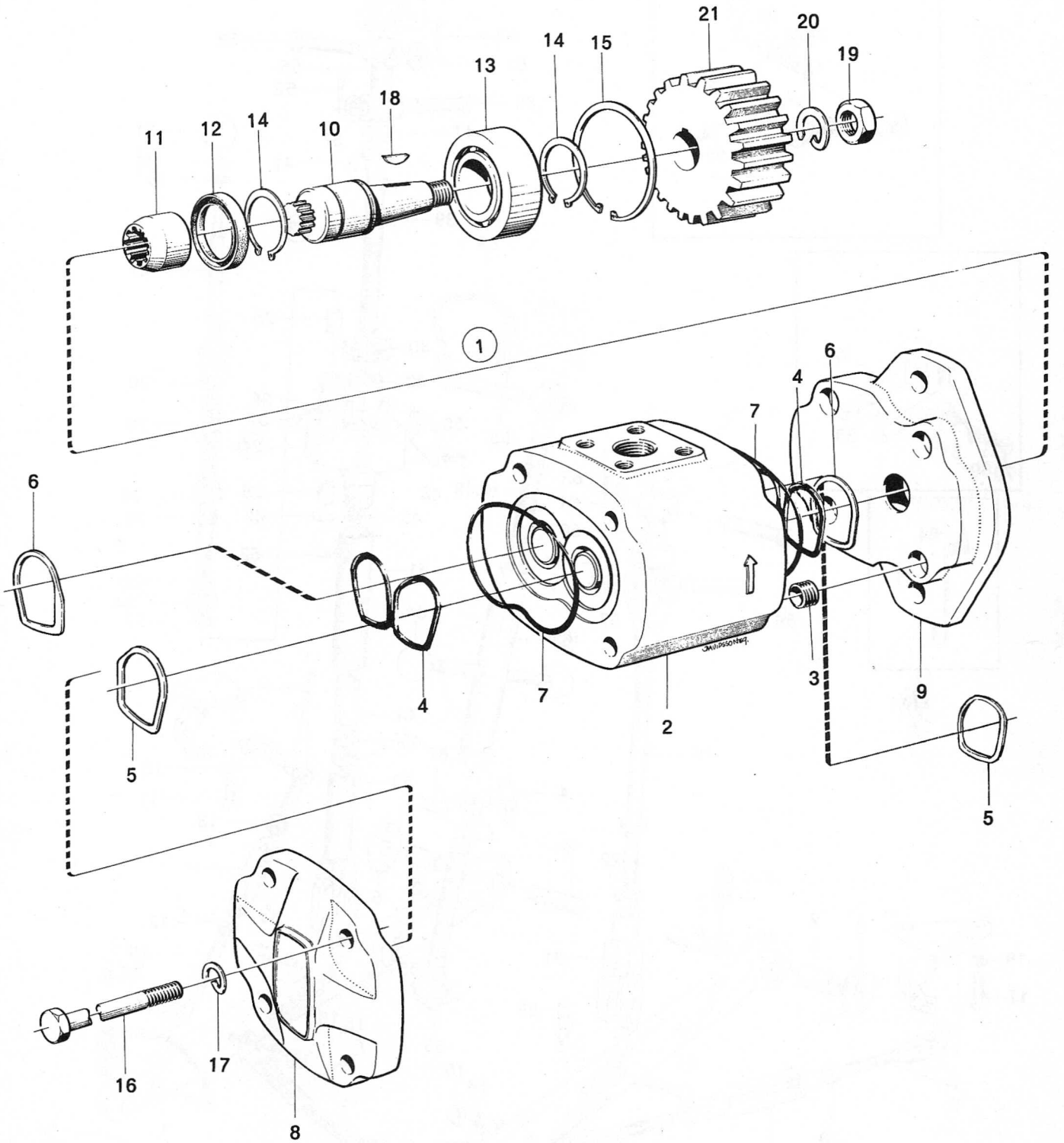

RK 5623

T 430

VOLVO

Reservdelskatalog
Parts catalogue

Grupp / Group	Sida / Page			Utgåva / Issue
94	1	Dragjärn och lyftlänkar	Lower Links and Lift Links	161/71

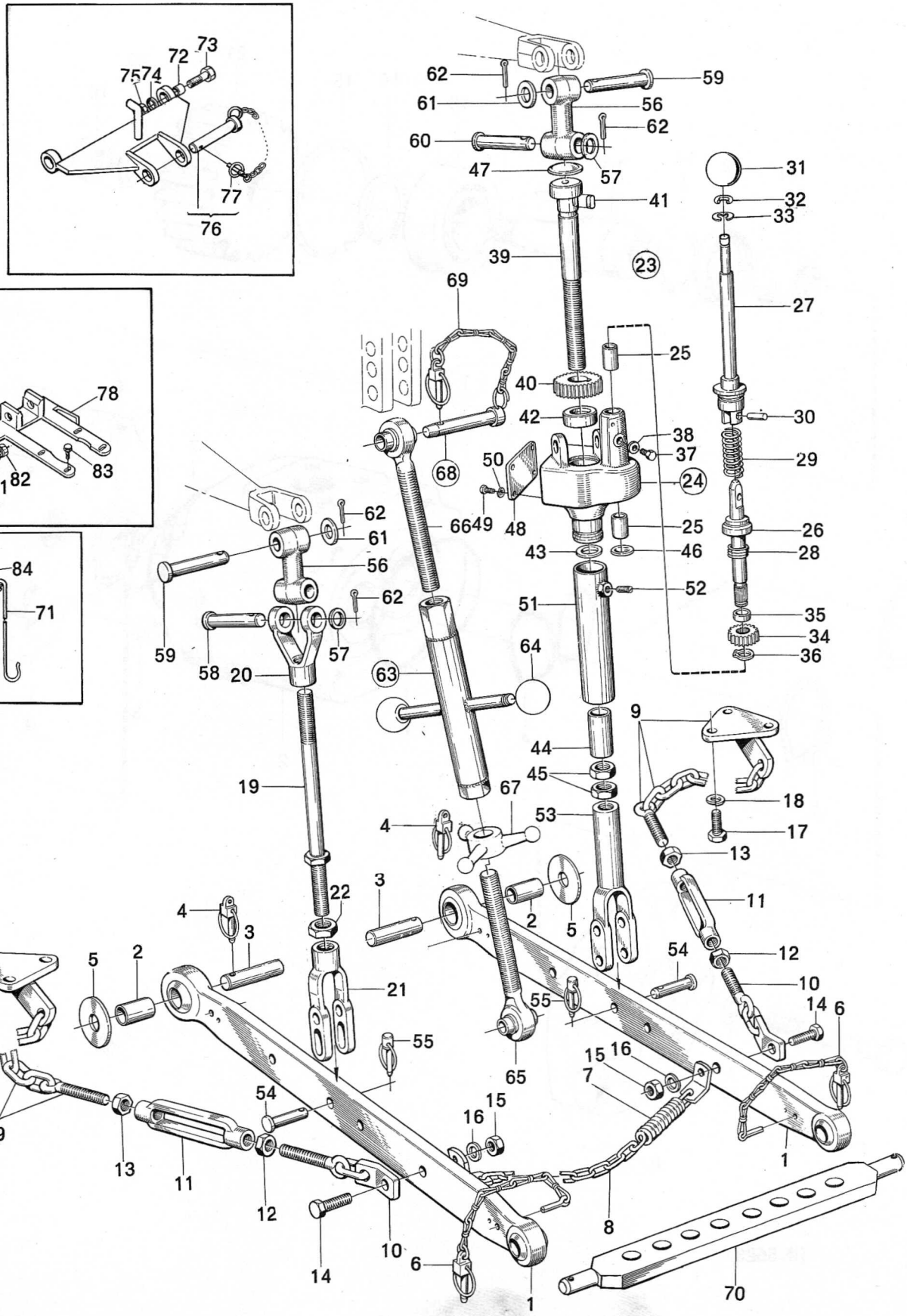

RK 5629

Grupp / Group	Sida / Page			Utgåva / Issue
94	5	Teleskopiska dragstänger	Telescopic Lower Links	154/69

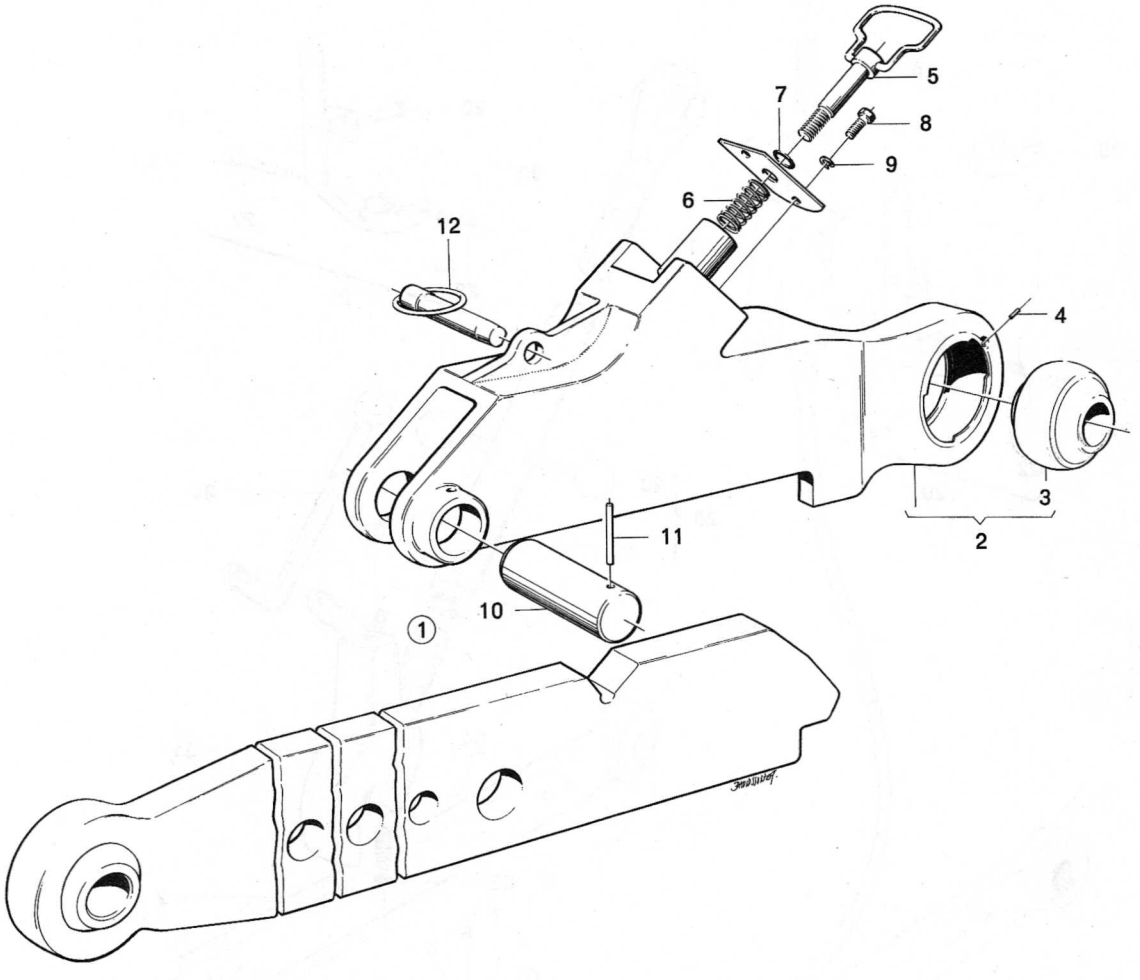

RK3881

Grupp / Group	Sida / Page			Utgåva / Issue
94	7	Automatisk trepunkts-koppling	Automatic Three-point Linkage	154/69

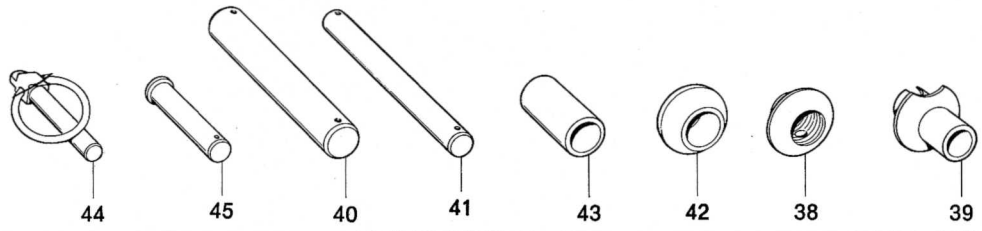

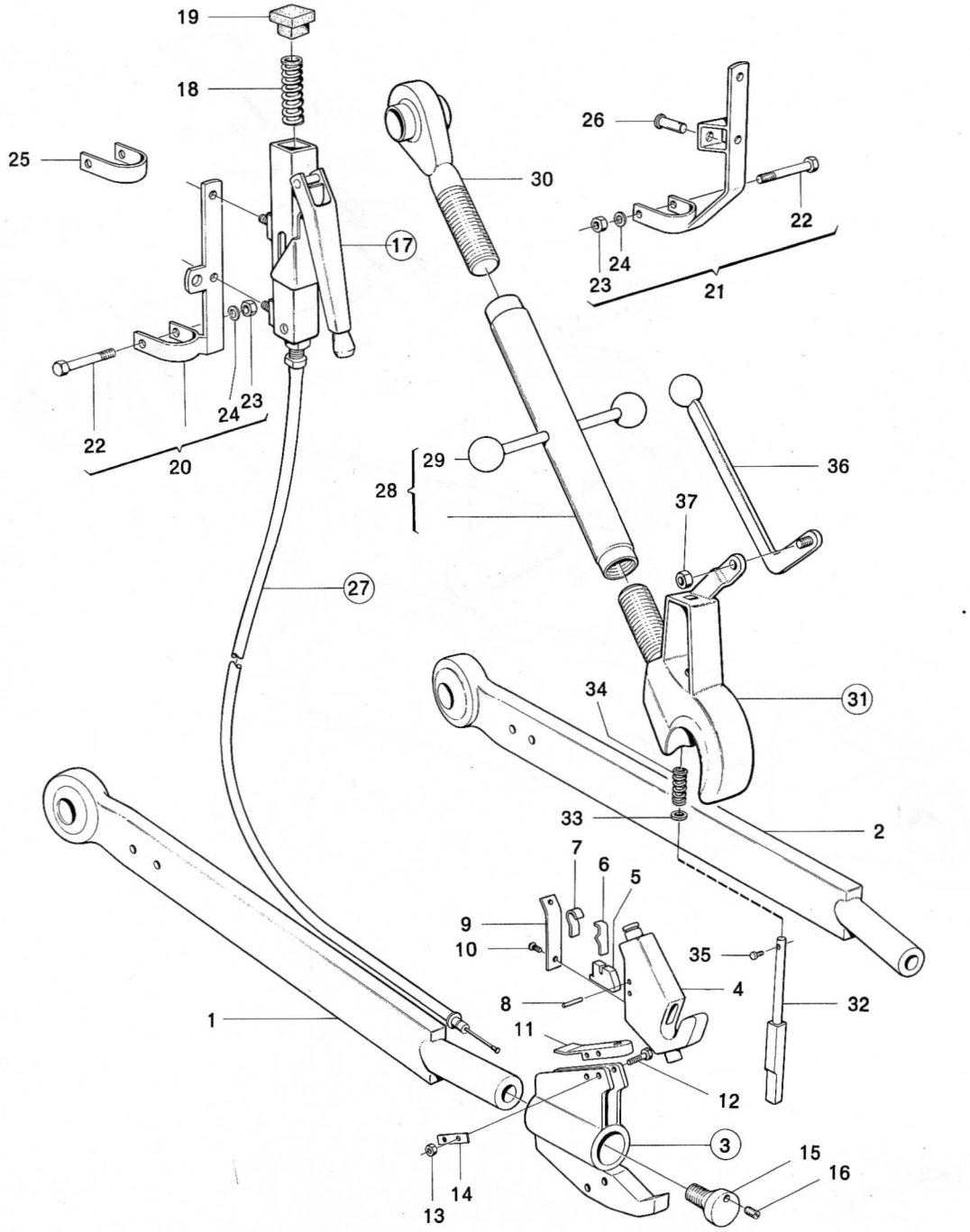

Grupp / Group	Sida / Page			Utgåva / Issue
95	1	Draganordning	Towing Equipment	154/69

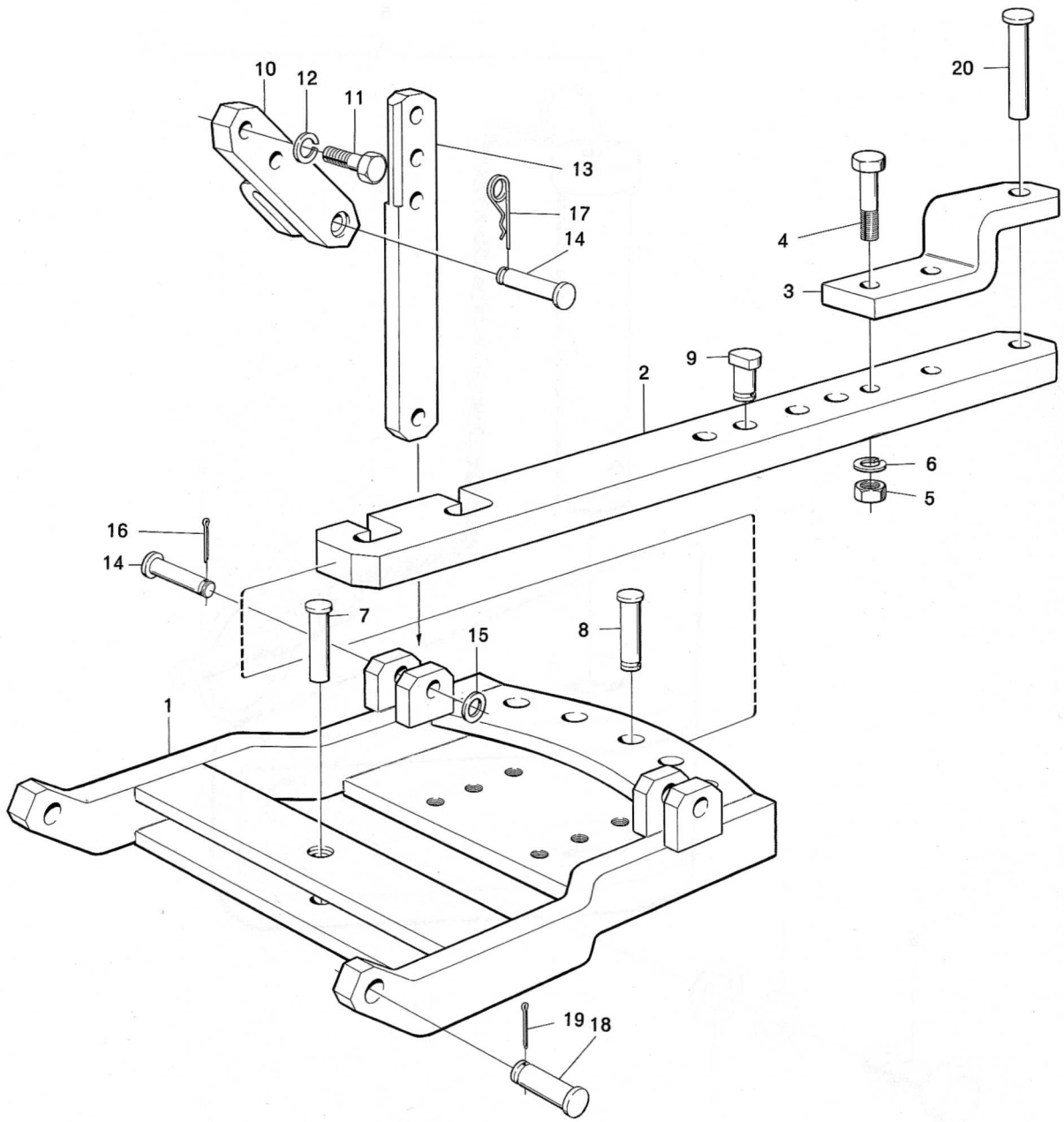

RK3833

Grupp / Group	Sida / Page			Utgåva / Issue
95	3	Frontdrag för prod. nr 34031	Front Hitch for Prod. No. 34031	154/69

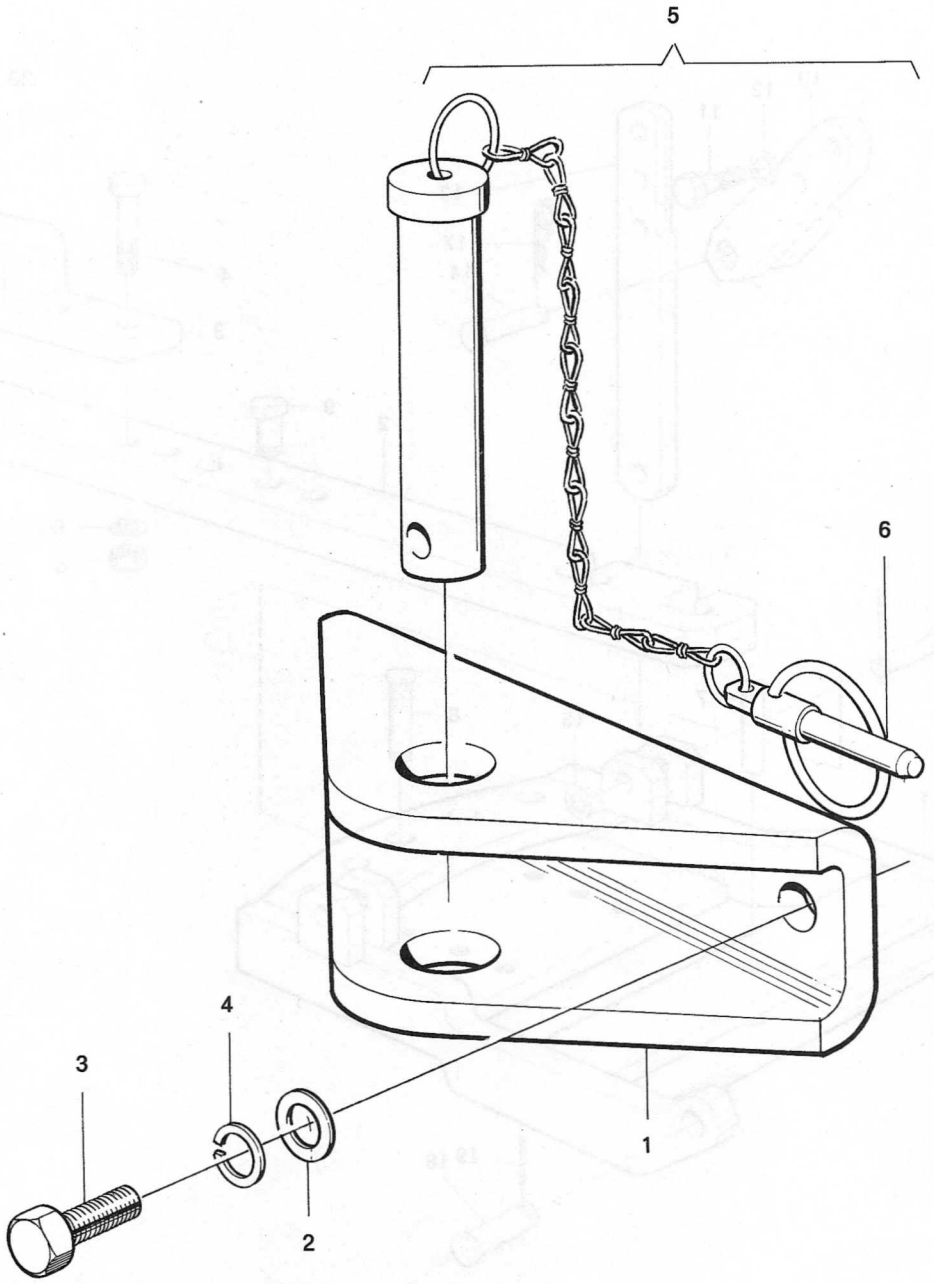

RK3834

Grupp / Group	Sida / Page			Utgåva / Issue
95	5	Industridragkrok	Industrial Draft Hook	168/70

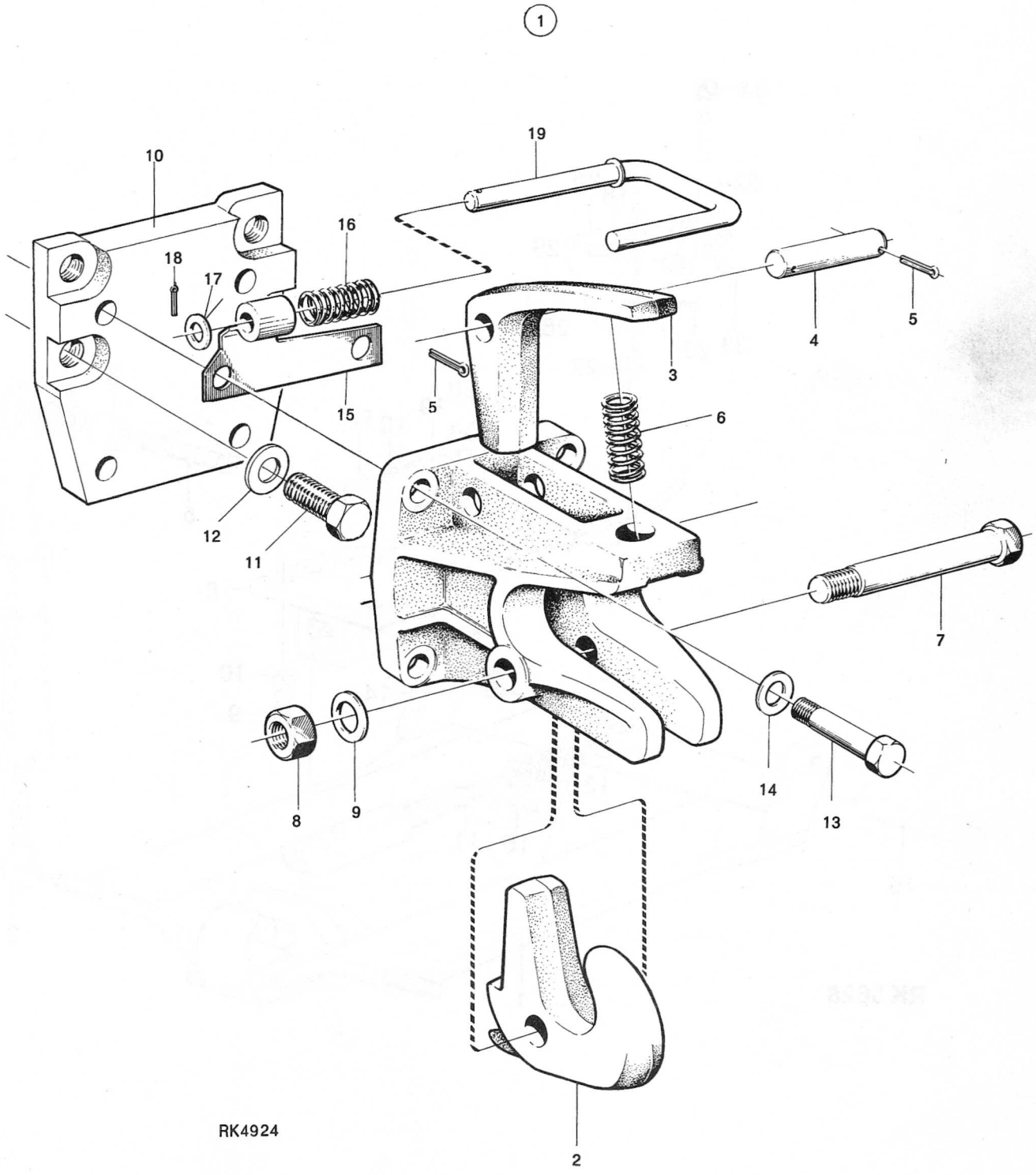

Grupp 95 Group	Sida 6 B Page	Lyftdragkrok 9 5175	Lifting Draw Hook 9 5175	Utgåva 161/71 Issue

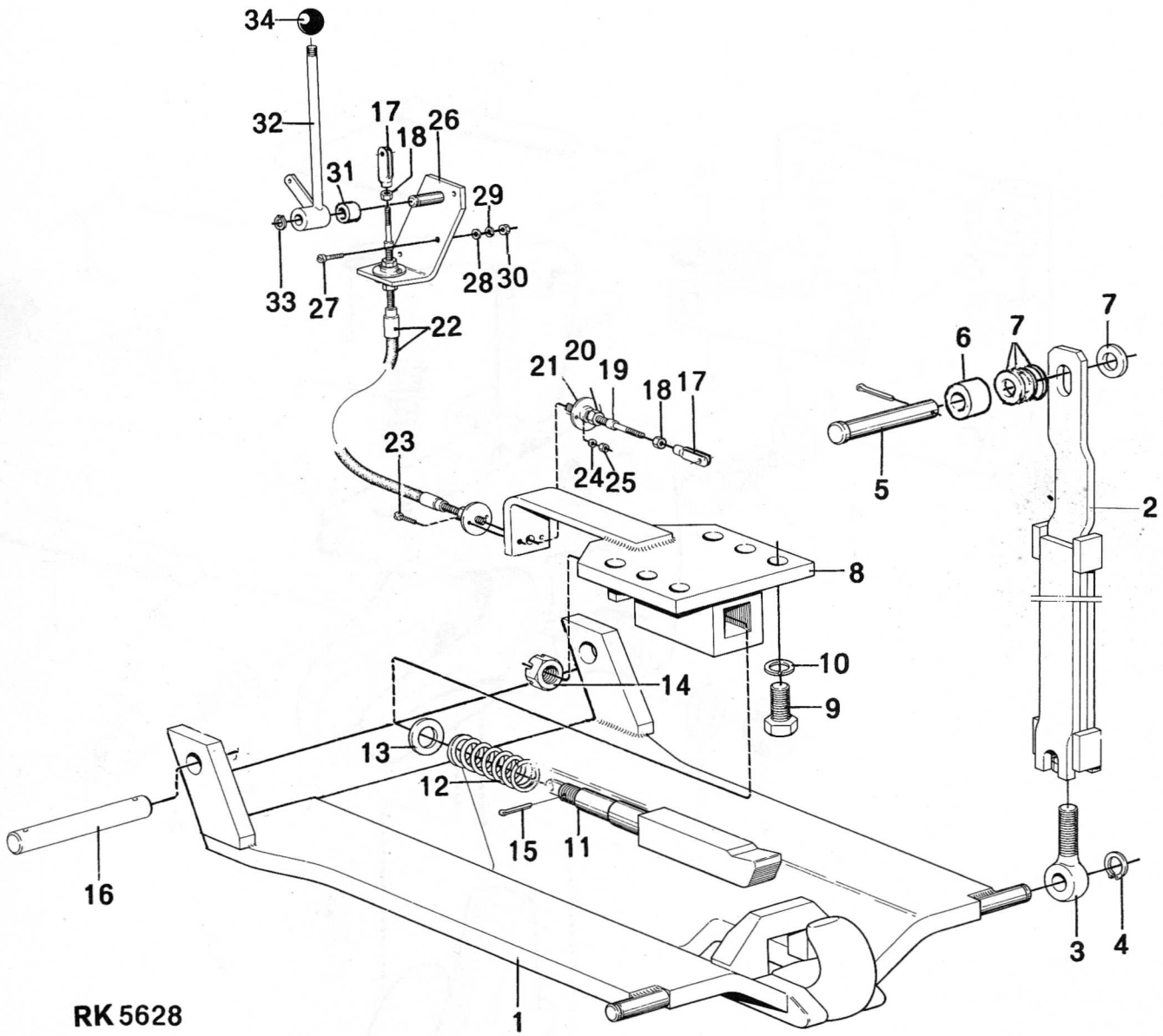

Grupp 95 Group	Sida 7 Page	Belastningsdon	Charging Device	Utgåva 168/70 Issue

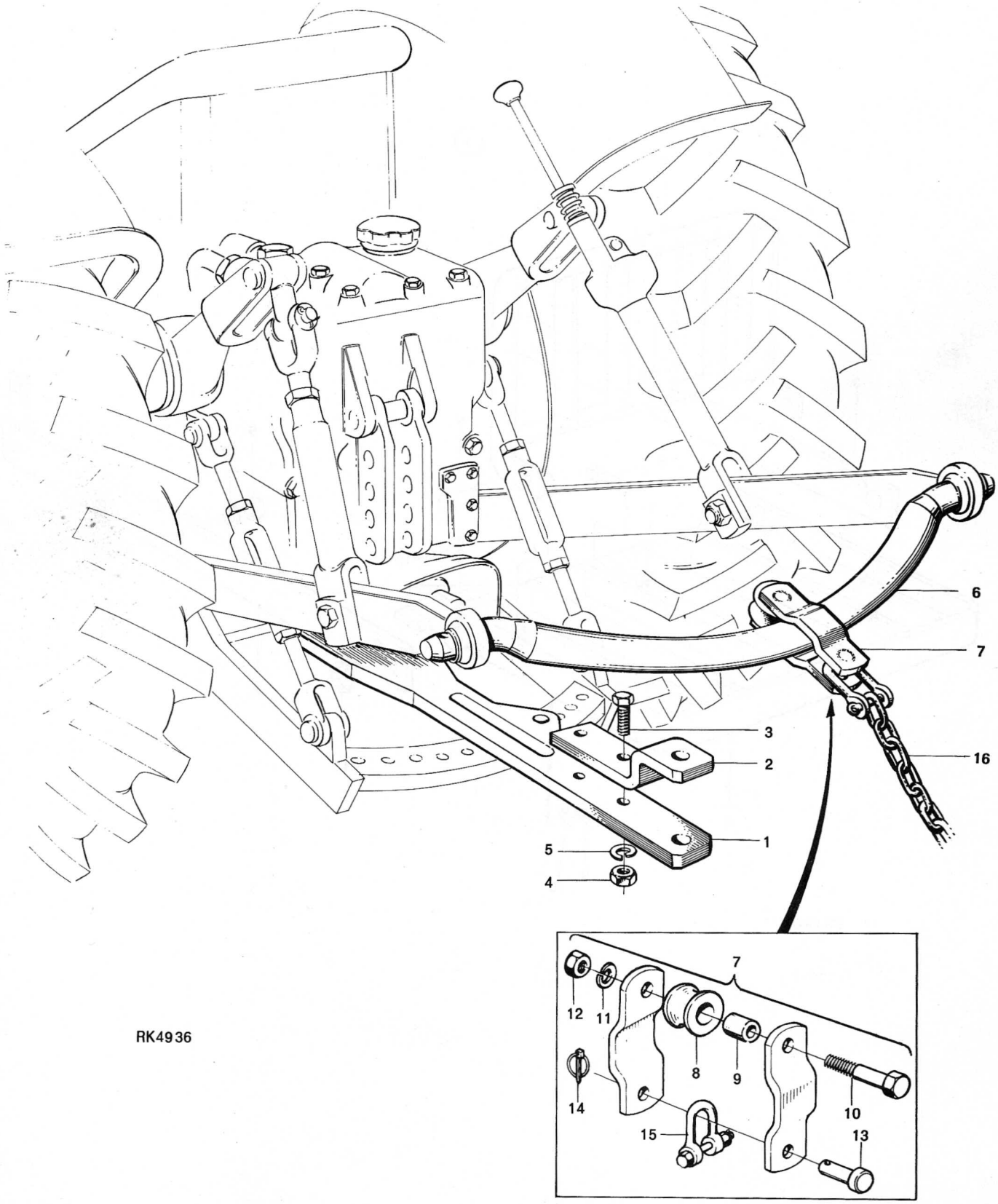

RK4936

Grupp / Group	Sida / Page			Utgåva / Issue
95	9	Belastningsbrygga	Charging Device	168/70

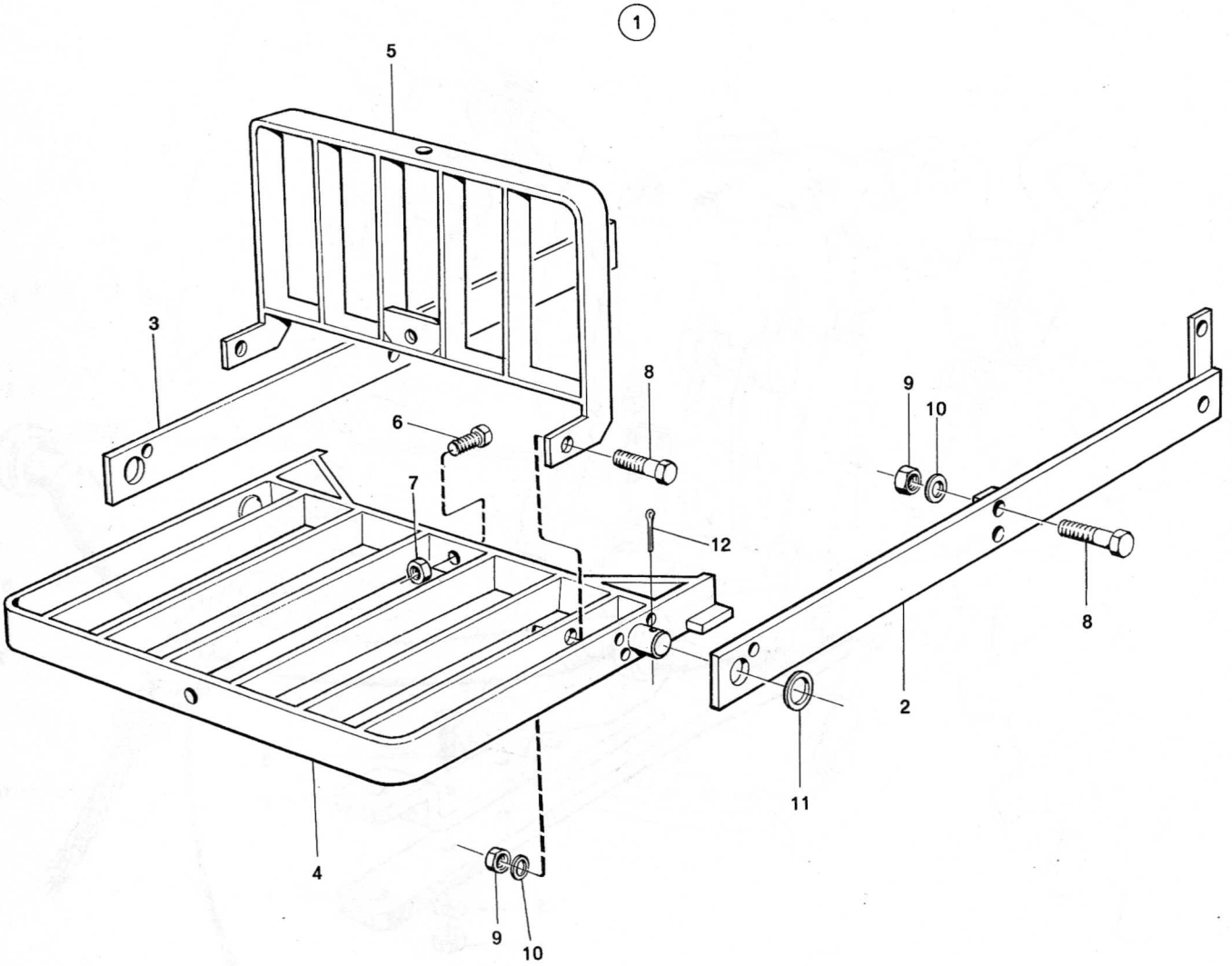

RK4920

Grupp / Group	Sida / Page			Utgåva / Issue
96	1	Dekaler och skyltar	Transfers and Sign Plates	161/71

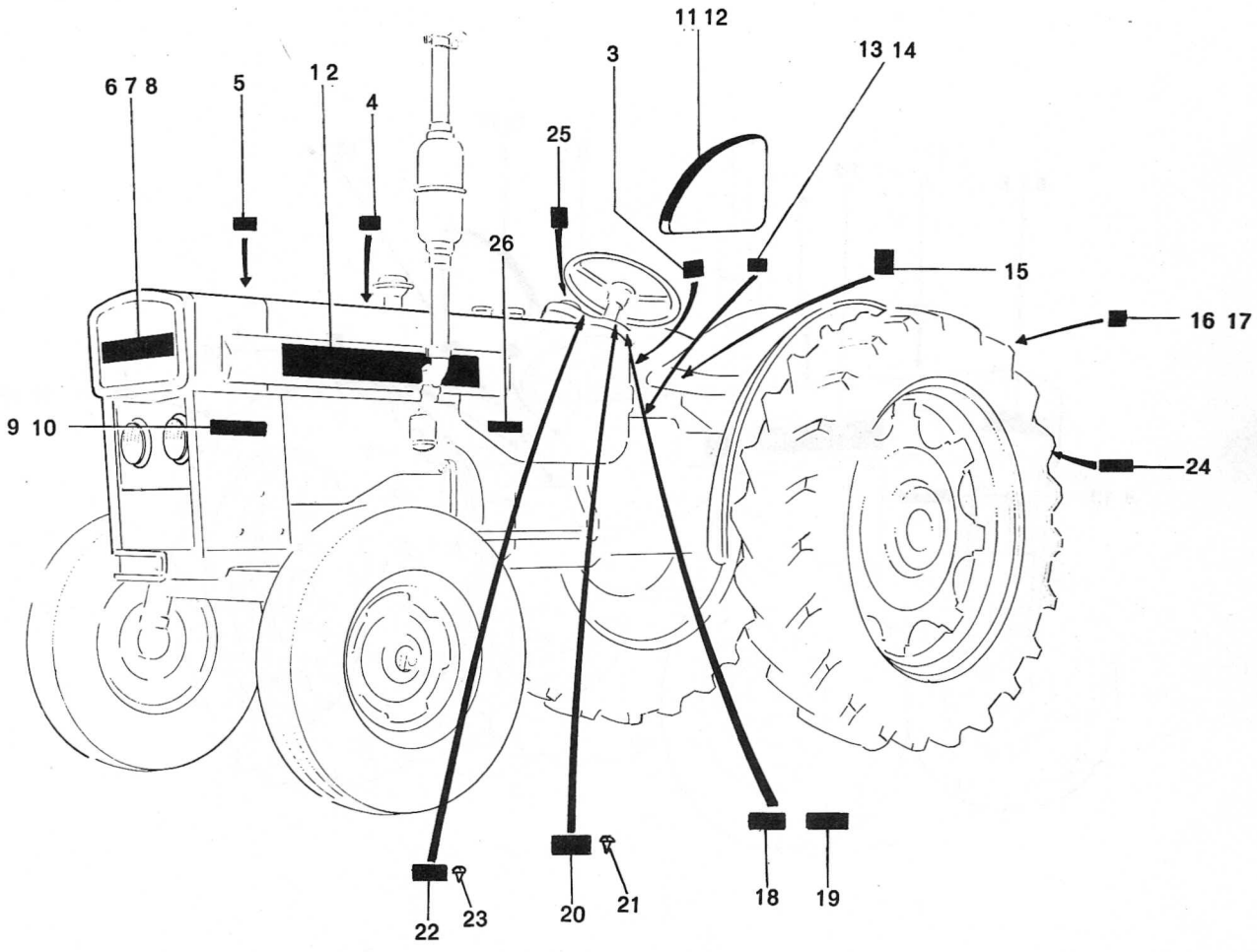

RK5641

Grupp / Group 96	Sida / Page 3	Dekaler och skyltar	Transfers and Sign Plates	Utgåva / Issue 168/70

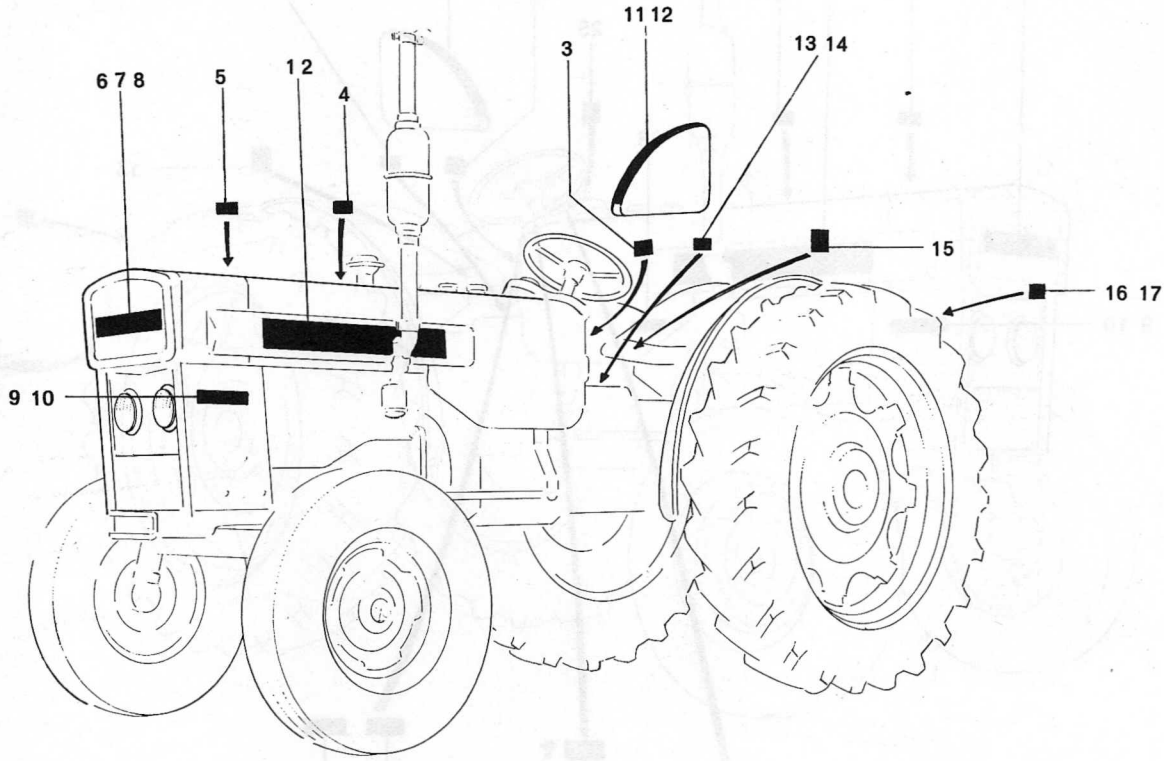

RK4119

Grupp / Group 96	Sida / Page 5	Verktyg	Tools	Utgåva / Issue 161/71

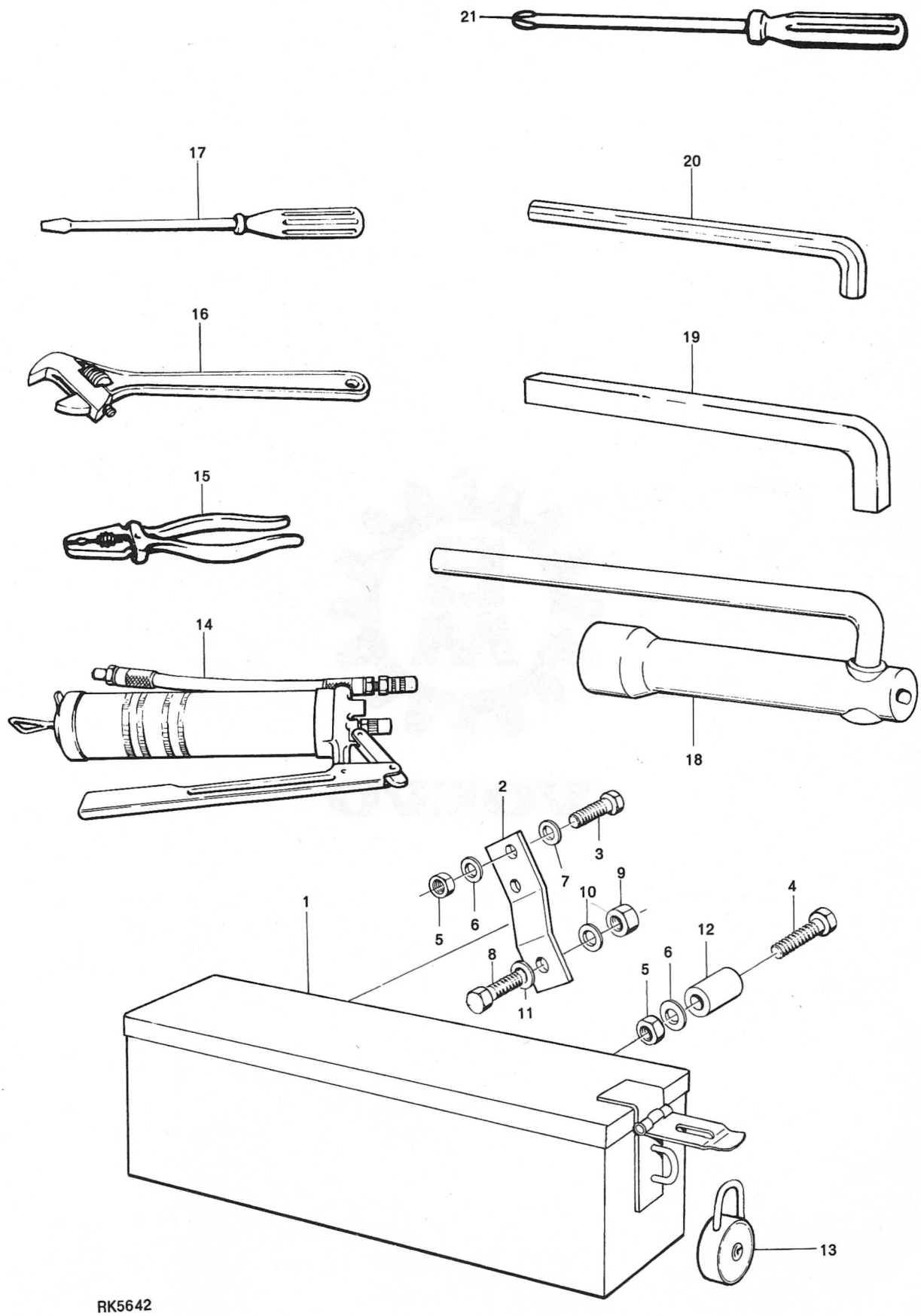

RK5642